接线表										
位号	1	2	3	4	5	6	7	8	9	10
定义	DO	DI_COM	DI3	DI2	DI1	RS485_B/CANH	RS485_A/CANL	PE	VIN+	VIN-

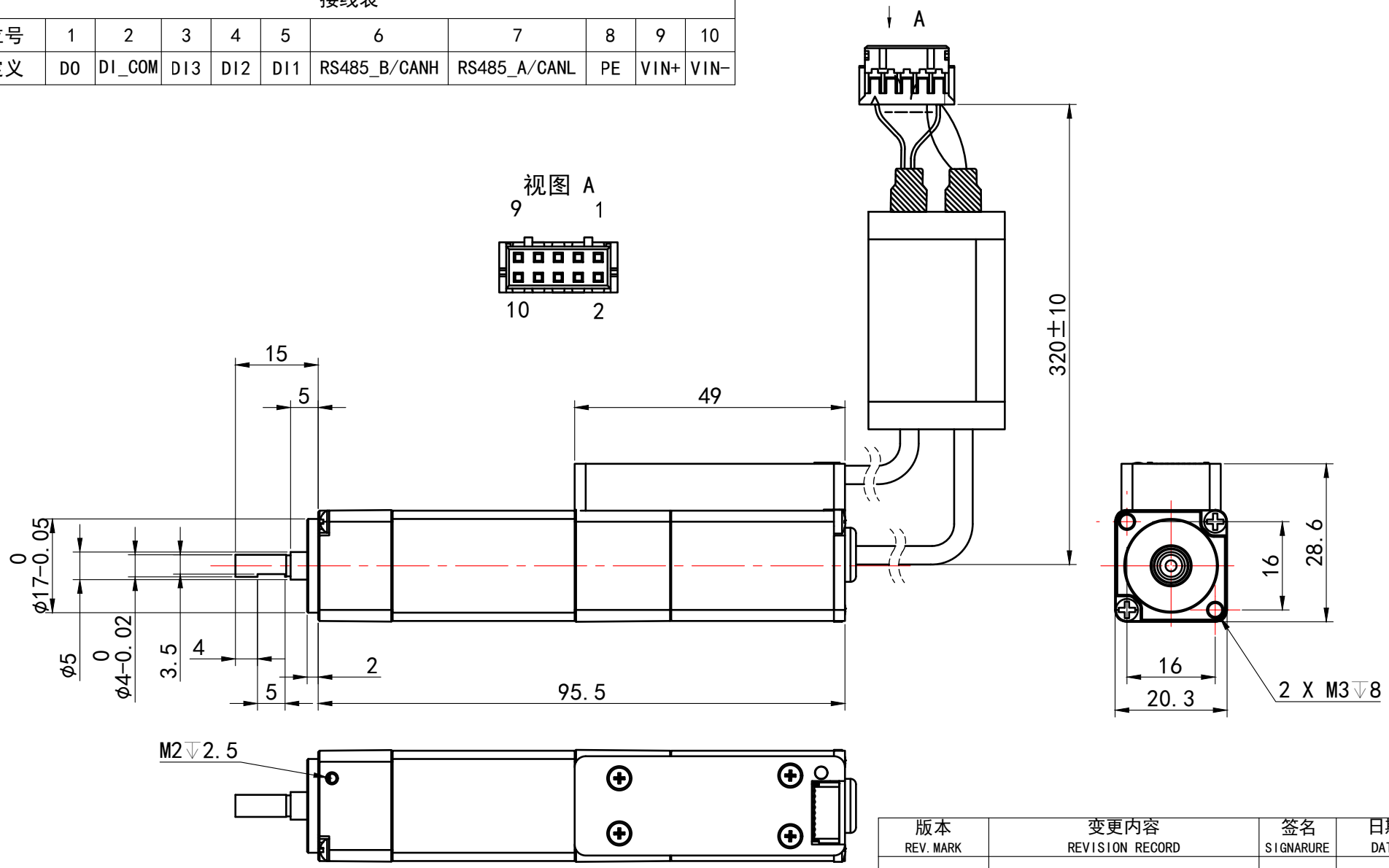

版本 REV. MARK	变更内容 REVISION RECORD	签名 SIGNARURE	日期 DATE

额定功率/Rated Power	20W
额定电压/Rated Voltage	24VDC
额定电流/Rated Current	2.32A
额定力矩/Rated Torque	0.064Nm
额定转速/Rated Speed	3000rpm
峰值力矩/Peak Torque	0.128Nm
运行方式/Operation Mode	PP/PV/PT/CSP/Home
转子惯量/Rator Inertia	$0.062*10^{-4}$Kg.m^2
重量/Weight	212g
工作环境温度/Working Temperature	0-40℃
工作环境湿度/Environment Humidity	10%RH-85%RH无凝结

未注尺寸公差 DEFAULT DIMENSIONAL TOLERANCE GB/T 1804-M

未注形位公差 DEFAULT GEOMETRIC TOLERANCE GB/T 1184-K

FIRST ANGLE METHOD

NiMotion 北京立迈胜控制技术有限责任公司 Beijing Nimotion Control Technology Co.,Ltd.

设计DRAWN	耿源	2025/5/27	图号 DWG NO.	LMS-C20-25134			型号 MODEL	PMM2002D-XXX-DZZ1	
审核CHK'D	任君	2025/5/27	物料编码 P/N				名称 TITLE	一体化伺服电机	
批准APPV'D	董春禄	2025/5/27	版本 REV	A	图幅 SIZE	A4	比例 SCALE	1:1	共 1 张 第 1 张 SHEET 1 OF 1