接线表

端子		X1 电源+外接制动电阻			X4 I/O								X2 IN					X3 OUT				
位号		1	2	3	1	2	3	4	5	6	7	8	1	2	3	4	外壳	1	2	3	4	外壳
信号	CANopen	VCC	RES	GND	DI1	DI2	DI3	GND	DX1	AI	PE		GND	CAN_L	CAN_H	GND	PE	GND	CAN_L	CAN_H	GND	PE
	EtherCAT	VCC	RES	GND	DI1	DI2	DI3	GND	DX1	AI	PE		TX+	RX+	RX-	TX-	PE	TX+	RX+	RX-	TX-	PE
	RS485	VCC	RES	GND	DI1	DI2	DI3	GND	DX1	AI	PE		GND	RS485+	RS485-	GND	PE	GND	RS485+	RS485-	GND	PE

版本 REV.MARK	变更内容 REVISION RECORD	签名 SIGNARURE	日期 DATE
A01	散热片增加接地螺孔	耿源	2025/7/15

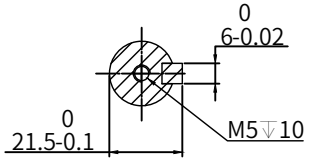

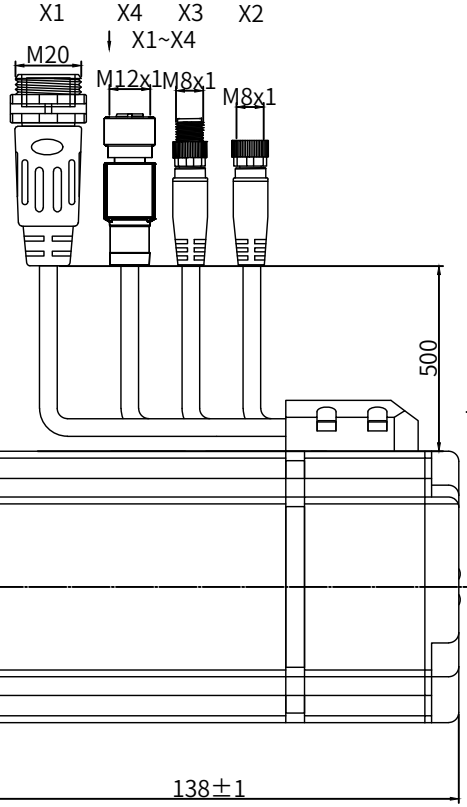

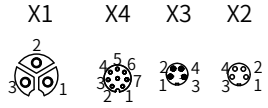

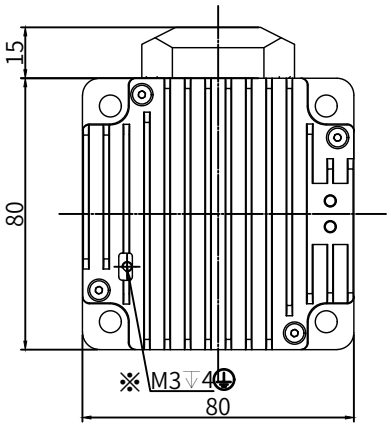

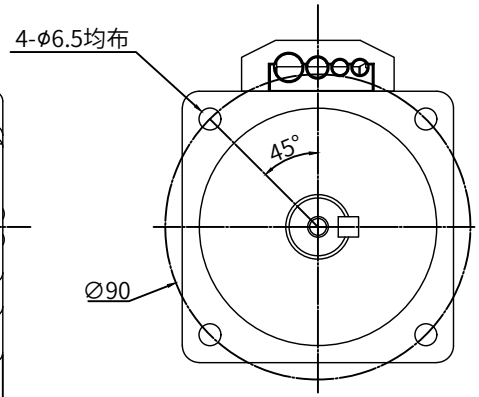

	PMMB8063B-COE-0HE-LP	PMMB8063B-CANopen-0HE-LP	PMMB8063B-485-0HE-LP
额定功率/Rated Power	630W		
额定电压/Rated Voltage	48VDC		
额定电流/Rated Current	19.4A		
额定力矩/Rated Torque	4Nm		
额定转速/Rated Speed	1500rpm		
峰值力矩/Peak Torque	8Nm		
运行方式/Operation Mode	PP/PV/PT/CSP/Home		
通信方式/Communication Mode	EtherCAT	CANopen	485
编码器型号/Enconder Type	2500线		
转子惯量/Rator Inertia	1.07*10⁻⁴ Kg.m²		
重量/Weight	2.9kg		
工作环境温度/Working Temperature	0-40℃		
工作环境湿度/Environment Humidity	10%RH-85%RH无凝结		

未注尺寸公差 DEFAULT DIMENSIONAL TOLERANCE	未注形位公差 DEFAULT GEOMETRIC TOLERANCE	FIRST ANGLE METHOD	北京立迈胜控制技术有限公司 Beijing Nimotion Control Technology Co.,Ltd.
GB/T 1804-M	GB/T 1184-K		

设计DRAWN	耿源	2025/7/15	图号 DWG NO.	LMS-C20-22304		型号 MODEL	PMMB8063B-XXX-0HE-LP		
审核CHK'D	任君	2025/7/15	物料编码 P/N			名称 TITLE	一体化低压伺服电机		
批准APPV'D	董春禄	2025/7/15	版本 REV	A01	图幅 SIZE	A4	比例 SCALE	1:2	共 1 张 第 1 张 SHEET 1 OF 1