引脚定义		
1	VCC	
2	GND	
3	DO1	
4	DI_COM	
5	DI3/EN	
6	DI2/DIR	
7	DI1/STP	
通讯	485	CAN
8	RS485_B	CANH
9	RS485_A	CANL

版本 REV.MARK	变更内容 REVISION RECORD	签名 SIGNARURE	日期 DATE

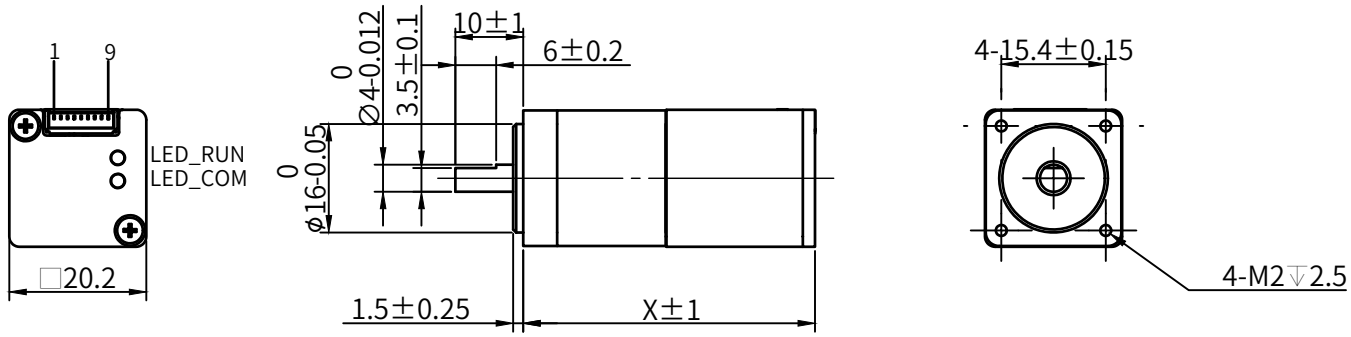

X（mm）	
STM2033	48.8
STM2038	53.7
STM2048	63.8

	STM2033	STM2038	STM2048
相数/NUMBER OF PHASE	2		
步距角/STEP ANGLE	1.8°±5%		
额定相电流/ RATED CURRENT	0.6A		
相电阻/ RESISTANCE PER PHASE	5.6Ω±10%（20°c）	11Ω±10%（20°c）	14.5Ω±10%（20°c）
相电感/INDUCTANCE PER PHASE	2.6mH±20%	5.0mH±20%	6.8mH±20%
保持力矩/HOLDING TORQUE	0.018Nm	0.04Nm	0.048Nm
转子惯量/RATOR INERTIA	2.9g.cm2	3.3g.cm2	4.0g.cm2
温升/TEMPERATURE RISE	80K		
绝缘电阻/INSULATION RESISTANCE	100MΩ(500VDC)		
绝缘等级/INSULATION CLASS	B		

未注尺寸公差 DEFAULT DIMENSIONAL TOLERANCE GB/T 1804-M

未注形位公差 DEFAULT GEOMETRIC TOLERANCE GB/T 1184-K

FIRST ANGLE METHOD

NiMotion 北京立迈胜控制技术有限公司 Beijing Nimotion Control Technology Co.,Ltd.

设计DRAWN	耿源	2025/11/14	图号 DWG NO.	LMS-C20-24076			型号 MODEL	STM20XX-XXX-M-0FS	
审核CHK'D	任君	2025/11/14	物料编码 P/N				名称 TITLE	一体化步进伺服电机	
批准APPV'D	董春禄	2025/11/14	版本 REV	A	图幅 SIZE	A4	比例 SCALE	1:1	共 1 张 第 1 张 SHEET 1 OF 1