版本 REV.MARK	变更内容 REVISION RECORD	签名 SIGNARURE	日期 DATE
A01	修改引脚	曹继伟	2025/3/18

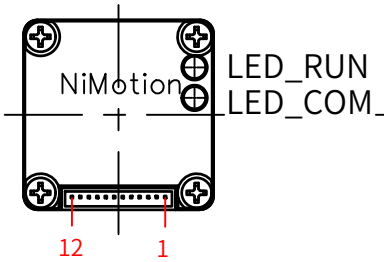

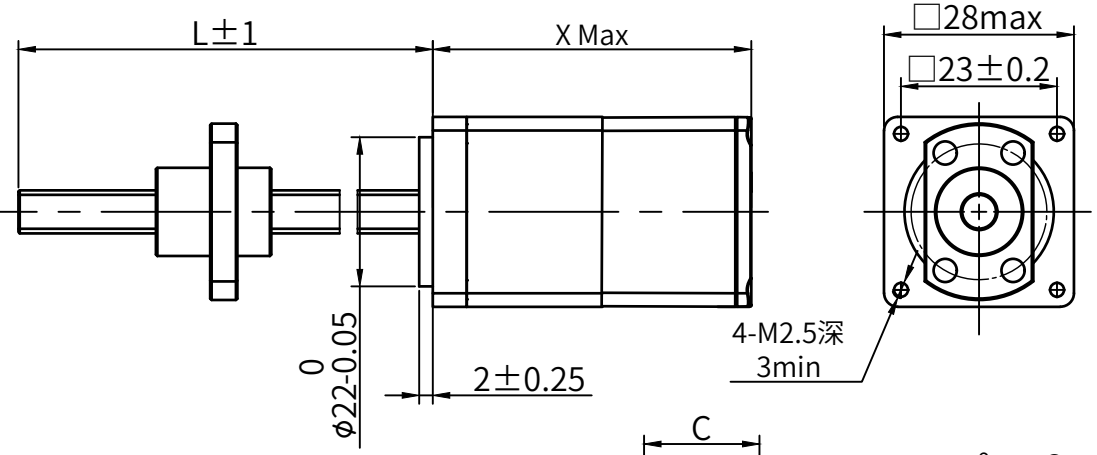

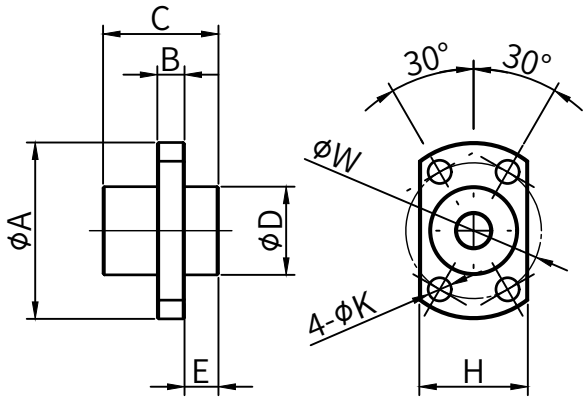

滚珠螺杆技术参数						
丝杆型号	螺纹条数	丝杆直径（mm）	导程（mm）	步长 @1.8°（mm）	轴、螺母材质	精度等级
0601	1	6	1	0.005	SCM415H	C7
0602	1		2	0.01		
0606	2		6	0.03		
0610	2		10	0.05		
0504	1	5	4	0.02		

*未列出规格请咨询技术人员定制
*端部加工请联系技术人员定制
*丝杆长度根据客户要求定制

引脚	CAN	RS485
1	CANL	RS485+
2	CANH	RS485-
3	GND	GND
4	DO2	
5	DO1	
6	GND	
7	DI3	
8	DI2	
9	DI1	
10	GND	
11	- -	
12	VCC	

	STM2834B-1ZBG	STM2845B-1ZBG
X(mm)	47.5	58.5
相数/NUMBER OF PHASE	2	
步距角/STEP ANGLE	1.8°±5%	
额定相电流/ RATED CURRENT	1A	
相电阻/ RESISTANCE PER PHASE	2.1Ω±10%	3.7Ω±10%
相电感/INDUCTANCE PER PHASE	1.5mH±20%	2.3mH±20%
保持力矩/HOLDING TORQUE	0.06Nm	0.1Nm
温升/TEMPERATURE RISE	80K	
绝缘电阻/INSULATION RESISTANCE	100MΩ(500VDC)	
绝缘等级/INSULATION CLASS	B	

螺母尺寸	A(mm)	B(mm)	C(mm)	D(mm)	H(mm)	W(mm)	K(mm)	E(mm)	定位精度	全跳动	轴向间隙	额定动负载（N）	额定静负载（N）
BS0601	26	4	17	13	16	20	3.4	0	±0.05	0.12	≤0.03	680	1200
BS0602	28	4	17	15	19	22	3.4	0				750	1450
BS0606	27	4	17	14	16	21	3.4	5				870	1600
BS0610	27	4	23	14	16	21	3.4	7.5				950	1650
BS0504	24	4	22	12	16	18	3.4	0				470	720

未注尺寸公差 DEFAULT DIMENSIONAL TOLERANCE	未注形位公差 DEFAULT GEOMETRIC TOLERANCE	FIRST ANGLE METHOD	NiMotion 北京立迈胜控制技术有限公司 Beijing Nimotion Control Technology Co.,Ltd.
GB/T 1804-M	GB/T 1184-K		

设计DRAWN	曹继伟	2025/11/14	图号 DWG NO.	LMS-C20-22072			型号 MODEL	STM28XXB-M-1ZBG	
审核CHK'D	任君	2025/11/14	物料编码 P/N				名称 TITLE	一体化丝杆步进伺服电机	
批准APPV'D	董春禄	2025/11/14	版本 REV	A01	图幅 SIZE	A4	比例 SCALE	1:1	共 1 张 第 1 张 SHEET 1 OF 1