版本 REV.MARK	变更内容 REVISION RECORD	签名 SIGNARURE	日期 DATE
A01	修改引脚	曹继伟	2025/4/9

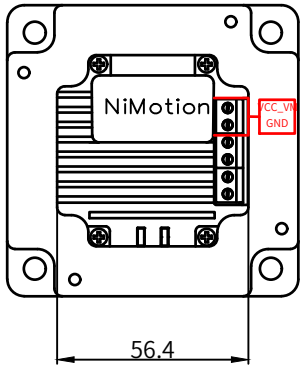

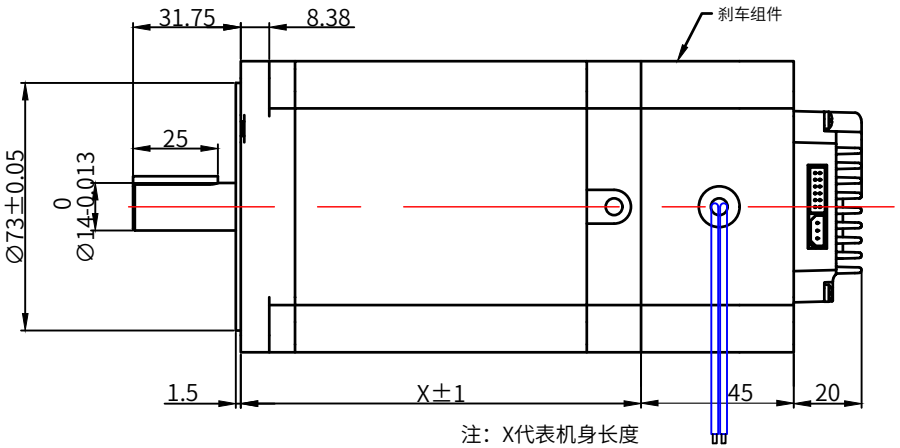

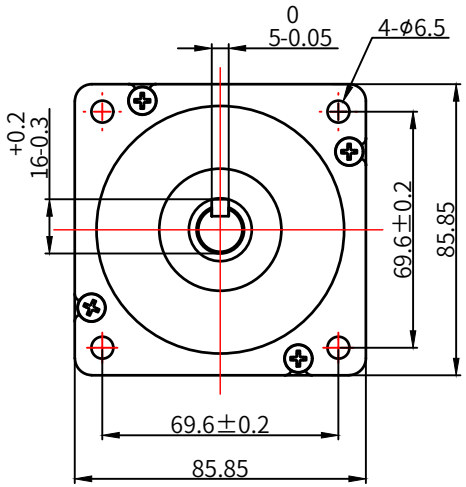

I/O端口

引脚	功能
1	GND
2	-
3	GND
4	DI1
5	GND
6	DI2
7	GND
8	DI3
9	GND
10	DX1
11	GND
12	DX2

通讯端口

引脚	CAN	485
1	CANH	485+
2	CANL	485-
3	GND	GND

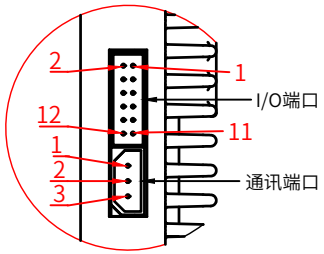

刹车

红	DC+(24V)
黑	DC-

型号	X（mm）	重量（kg）
STM8665(A)-XX-0HSB	65	1.8
STM8680(A)-XX-0HSB	80	2.4
STM86B8(A)-XX-0HSB	118	3.9
STM86F6(A)-XX-0HSB	156	5.4

未注尺寸公差 DEFAULT DIMENSIONAL TOLERANCE GB/T 1804-M	未注形位公差 DEFAULT GEOMETRIC TOLERANCE GB/T 1184-K	FIRST ANGLE METHOD	NiMotion 北京立迈胜控制技术有限公司 Beijing Nimotion Control Technology Co.,Ltd.						
设计DRAWN	曹继伟	2025/11/14	图号 DWG NO.	LMS-C20-22009			型号 MODEL	STM86XX(A)-XX-0HSB	
审核CHK'D	耿源	2025/11/14	物料编码 P/N				名称 TITLE	一体化步进电机（刹车）	
批准APPV'D	董春禄	2025/11/14	版本 REV	A01	图幅 SIZE	A4	比例 SCALE	1:2	共 1 张 第 1 张 SHEET 1 OF 1