版本 REV.MARK	变更内容 REVISION RECORD	签名 SIGNARURE	日期 DATE

接线表

端子		X1 电源			X4 I/O									X2 IN					X3 OUT				
位号		1、2	3、4	5	1	2	3	4	5	6	7	8	壳	1	2	3	4	外壳	1	2	3	4	外壳
信号	CANopen	DC48	GND	RES	BAT_3.3V	DI1	DI2	DI3	COM	GND	AI	DO1	PE	GND	CAN_L	CAN_H	GND	PE	GND	CAN_L	CAN_H	GND	PE
	EtherCAT	DC48	GND	RES	BAT_3.3V	DI1	DI2	DI3	COM	GND	AI	DO1	PE	TX+_IN	RX+_IN	RX-_IN	TX-_IN	PE	TX+_OUT	RX+_OUT	RX-_OUT	TX-_OUT	PE
	RS485	DC48	GND	RES	BAT_3.3V	DI1	DI2	DI3	COM	GND	AI	DO1	PE	GND	RS485+（A）	RS485-（B）	GND	PE	GND	RS485+（A）	RS485-（B）	GND	PE

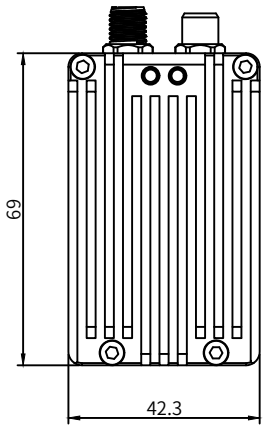

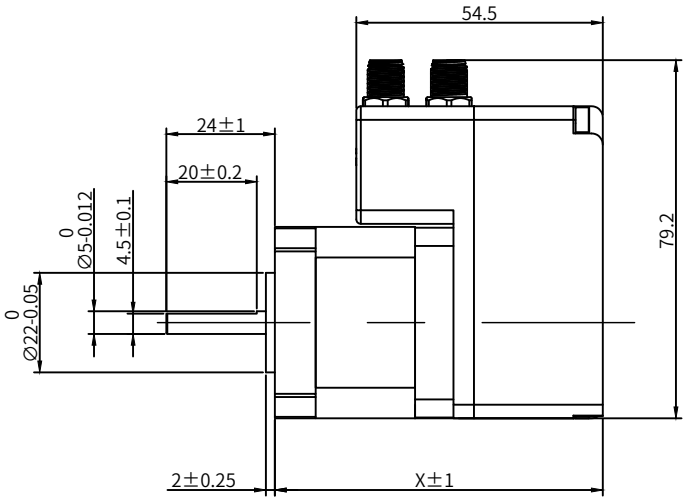

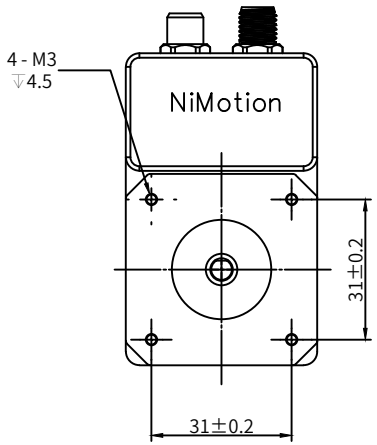

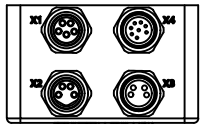

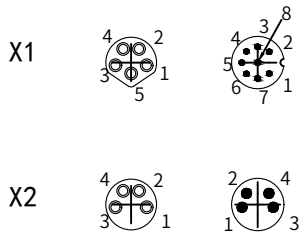

	STMP4234	STMP4248	STMP4260
相数/NUMBER OF PHASE	2		
步距角/STEP ANGLE	1.8°±5%		
额定电流/RATED CURRENT	1.3A	1.7A	2A
电阻/RESISTANCE	2.3Ω±10%	1.9Ω±10%	1.9Ω±10%
电感/INDUCTANCE	3.5mH±20%	3.2mH±20%	3.0mH±20%
保持力矩/HOLDING TORQUE	0.27Nm	0.5Nm	0.69Nm
转子惯量/RATOR INERTIA	35g.cm^2	68g.cm^2	82g.cm^2
重量/WEIGHT	403g	539g	658g
温升/TEMPERATURE RISE	80K		
绝缘电阻/INSULATION RESISTANCE	100MΩ(500VDC)		
绝缘等级/INSULATION CLASS	B		
防护等级/SAFETY CLASS	IP65		
长度X/LENGTH	65.5mm	79.5mm	91.5mm

未注尺寸公差 DEFAULT DIMENSIONAL TOLERANCE	未注形位公差 DEFAULT GEOMETRIC TOLERANCE	FIRST ANGLE METHOD	NiMotion 北京立迈胜控制技术有限公司 Beijing Nimotion Control Technology Co.,Ltd.						
GB/T 1804-M	GB/T 1184-K								
设计DRAWN	耿源	2025/11/14	图号 DWG NO.	LMS-C20-24048			型号 MODEL	STMP42XX-XXX-S-0FS	
审核CHK'D	任君	2025/11/14	物料编码 P/N				名称 TITLE	一体化步进伺服电机	
批准APPV'D	董春禄	2025/11/14	版本 REV	A	图幅 SIZE	A4	比例 SCALE	1:1.5	共 1 张 第 1 张 SHEET 1 OF 1