版本 REV. MARK	变更内容 REVISION RECORD	签名 SIGNARURE	日期 DATE
A01	变更IO引脚定义	耿源	2025/7/4
A02	变更IO引脚定义，修改型号名称和夹持力	吴小兵	2026/10/27

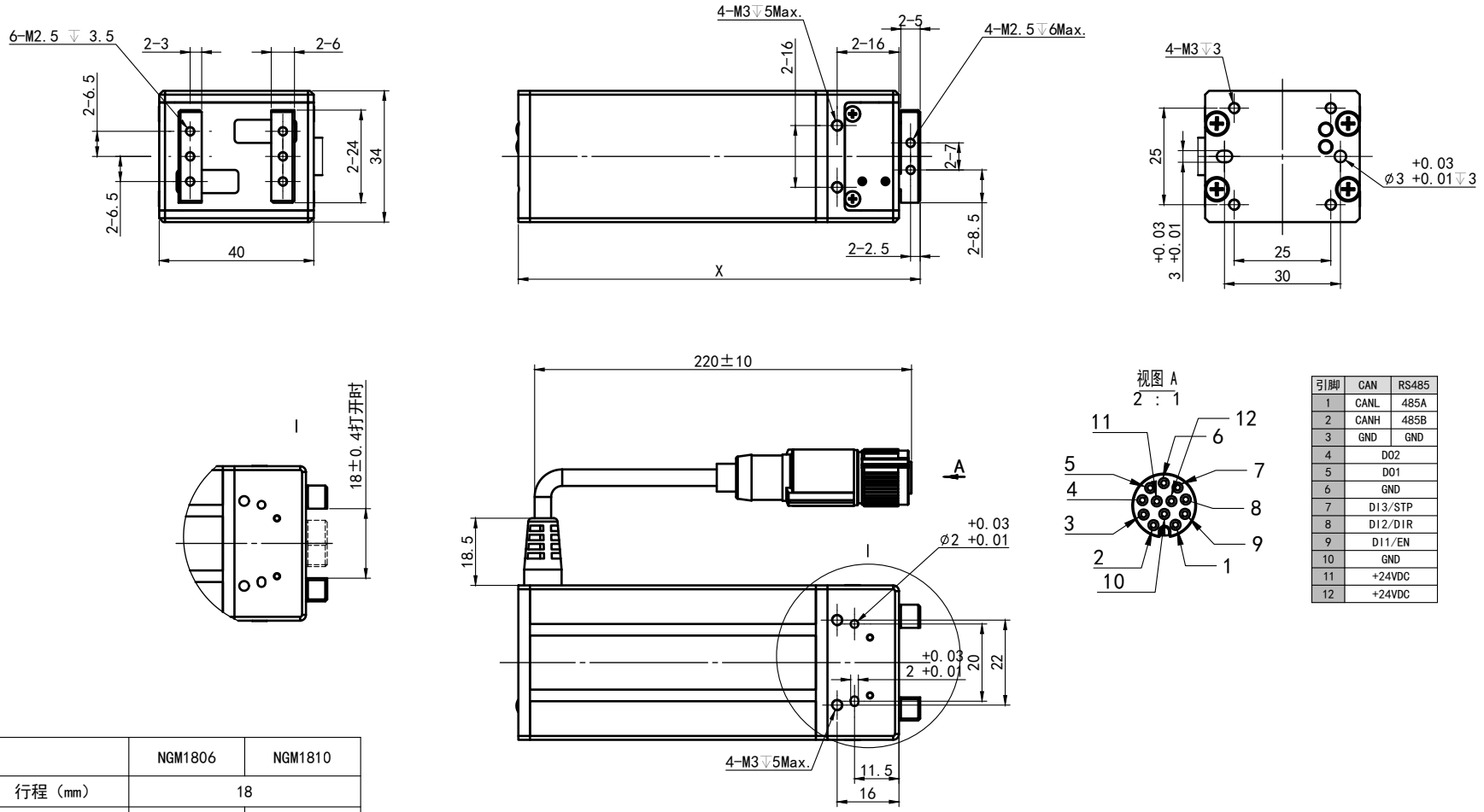

引脚	CAN	RS485
1	CANL	485A
2	CANH	485B
3	GND	GND
4	DO2	
5	DO1	
6	GND	
7	DI3/STP	
8	DI2/DIR	
9	DI1/EN	
10	GND	
11	+24VDC	
12	+24VDC	

	NGM1806	NGM1810
行程（mm）	18	
夹持力（N）	6	10
夹持速度（mm/s）	≤200	
重复精度（mm）	±0.02	
背隙（mm）	±0.05	
允许负载力矩（N.m）	MX:0.9; MY:1.5 ;MZ:0.9	
长度X（mm）	84	104
额定电压（V）	24	
重量（g）	300	410

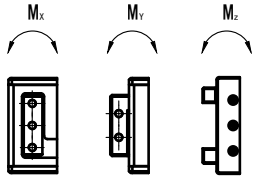

未注尺寸公差 DEFAULT DIMENSIONAL TOLERANCE GB/T 1804-M
未注形位公差 DEFAULT GEOMETRIC TOLERANCE GB/T 1184-K
FIRST ANGLE METHOD
北京立迈胜控制技术有限责任公司 Beijing Nimotion Control Technology Co.,Ltd.

设计DRAWN	吴小兵	2026/10/27	图号 DWG NO.	LMS-C20-24020		型号 MODEL	NGM18		
审核CHK'D	任君	2026/10/27	物料编码 P/N			名称 TITLE	NGM18 系列齿条式电动平行夹爪		
批准APPV'D	董春禄	2026/10/27	版本 REV	A02	图幅 SIZE A4	比例 SCALE	1:1.5	共 1 张 第 1 张 SHEET 1 OF 1	