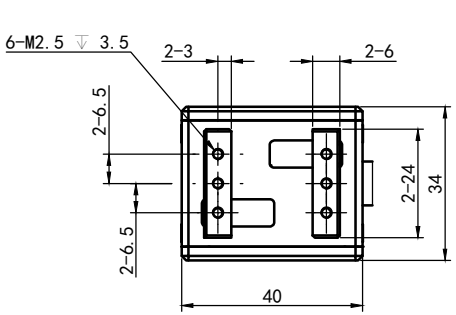

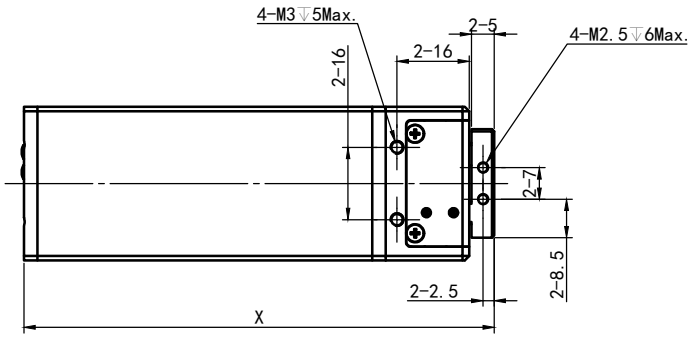

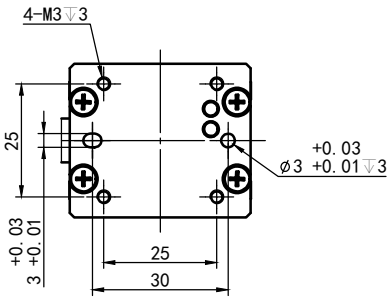

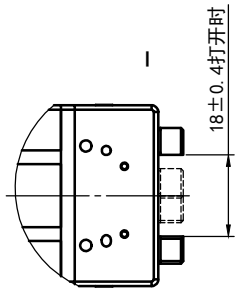

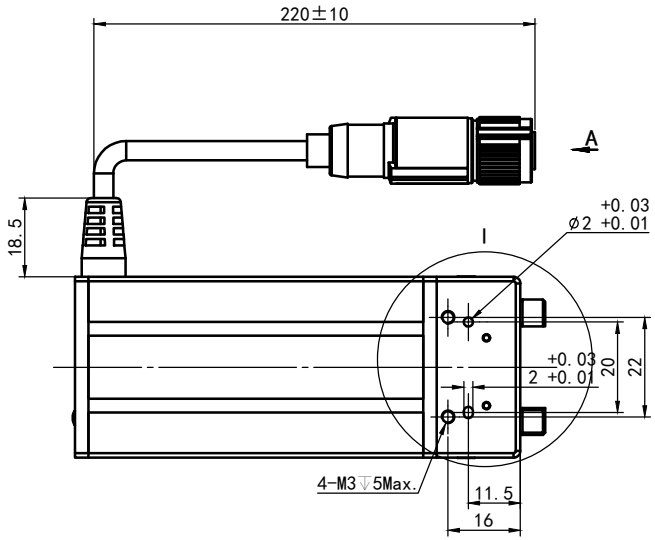

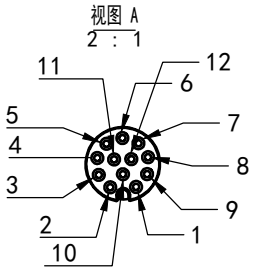

引脚	CAN	RS485
1	CANL	485A
2	CANH	485B
3	GND	GND
4	DO2	
5	DO1	
6	GND	
7	DI3/STP	
8	DI2/DIR	
9	DI1/EN	
10	GND	
11	+24VDC	
12	+24VDC	

	NPGM1808
行程（mm）	18
夹持力（N）	8
夹持速度（mm/s）	≤200
重复精度（mm）	±0.02
背隙（mm）	±0.05
允许负载力矩（N.m）	MX:0.9; MY:1.5 ;MZ:0.9
长度X（mm）	104
额定电压（V）	24
重量（g）	410

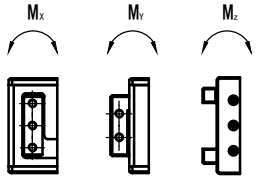

未注尺寸公差 DEFAULT DIMENSIONAL TOLERANCE GB/T 1804-M	未注形位公差 DEFAULT GEOMETRIC TOLERANCE GB/T 1184-K	FIRST ANGLE METHOD	北京立迈胜控制技术有限责任公司 Beijing Nimotion Control Technology Co.,Ltd.						
设计DRAWN	吴小兵	2026/10/27	图号 DWG NO.	LMS-C20-26088		型号 MODEL	NPGM18		
审核CHK'D	任君	2026/10/27	物料编码 P/N			名称 TITLE	NPGM18 系列高节拍齿条式电动平行夹爪		
批准APPV'D	董春禄	2026/10/27	版本 REV	A01	图幅 SIZE	A4	比例 SCALE	1:1.5	共 1 张 第 1 张 SHEET 1 OF 1