NiMotion®

电动缸系列

EC系列电动缸



www.nimotion.cn

WDG28M系列一体化微型电缸命名规则

示例：WDG28M - 485 - 2 - 30 - M

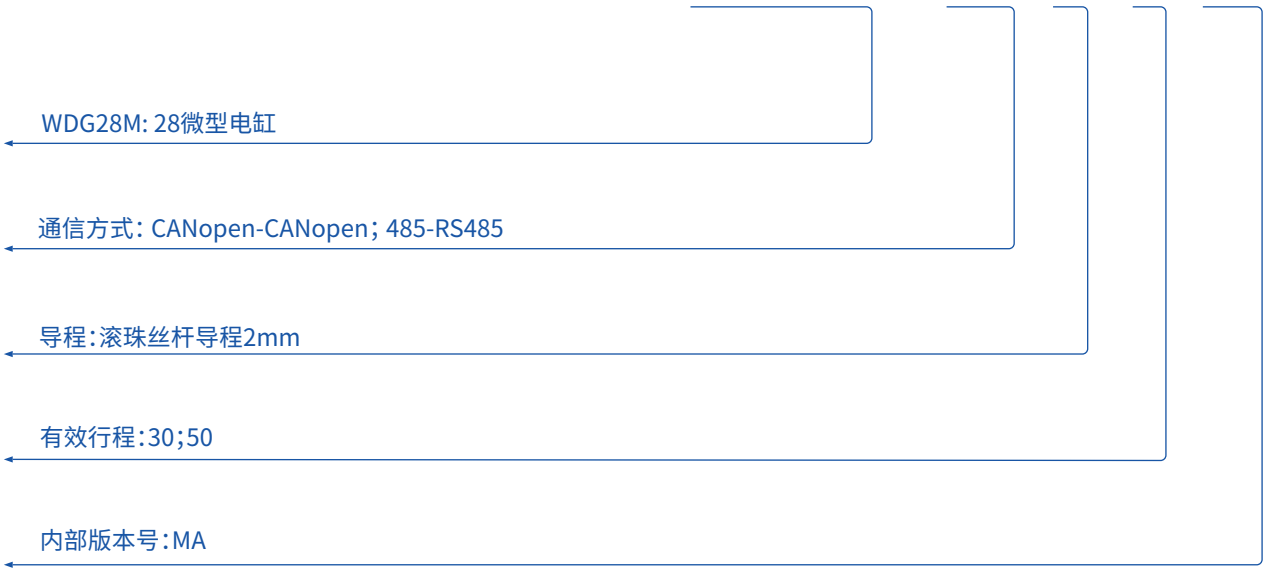

WDG28M 系列一体化微型电缸

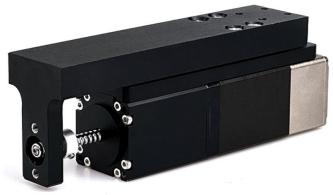

型号规格

产品型号	通信方式	额定电压(VDC)	电缸行程(mm)	丝杆直径(mm)	适配电机	丝杆导程	重量(kg)
WDG28M-2-30-M	CANopen/RS485	24	30	4	STM2832B	2	0.4
WDG28M-2-50-M	CANopen/RS485	24	50	4	STM2851B	2	0.5

技术规格

规格		内容
输入电压范围(VDC)		12~30
最高速度(mm/s)		80
最大加速度(mm/s²)		500
最大推压力(N)		25
最大负载质量(kg)	水平	3
	垂直	1
重复定位精度(mm)	转造丝杆	±0.01
	研磨丝杆	±0.005
通信协议		CANopen、Modbus-RTU（RS485）
控制模式		NiMotion模式：位置模式、速度模式、转矩模式 CiA402模式：PP、VM、PV、PT、HM、IP、CSP、CSV、CST
防护等级		IP40
使用环境		温度0°C~40°C、湿度10%~85%RH
DI（数字量输入）		数量：3，支持PWM脉冲输入，逻辑1信号：5-24V，逻辑0信号：0-2V 可配置功能：1.使能、2正负限位、3.原点开关、4.报警复位、5.暂停、6.多段运行指令切换
DO（数字量输出）		数量：2，输出方式：MOS开漏输出、NPN，电流：1000mA@30V 可配置功能：1.普通DO；2.电机运行停止；3.目标达到；4.报警输出

注意事项：

1）加载过程: 1kg-3kg载荷逐步增加，避免带载过大损坏结构：2851-50最大推压力<25N；2832-30最大推压力<25N。

2）运动过程中驱动参数需要限制速度和加速度超限，避免过载损坏结构：
2851-50微型电缸：最大加速度小于500mm/s^2；2832-30微型电缸：最大加速度小于200mm/s^2。

WDG28M 系列一体化微型电缸安装尺寸

WDG-2832-30-M

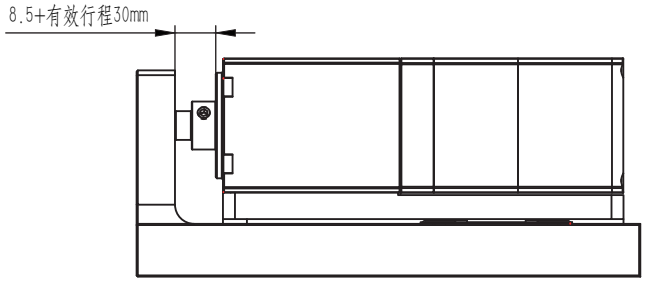

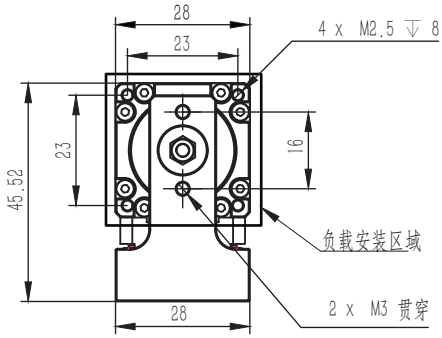

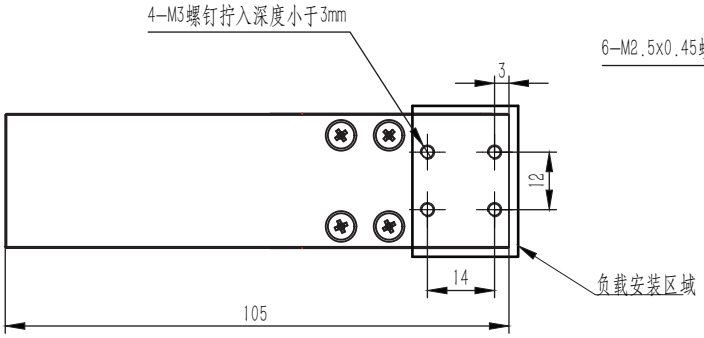

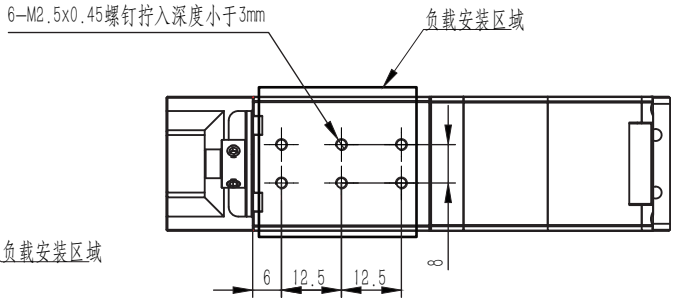

WDG-2851-50-M

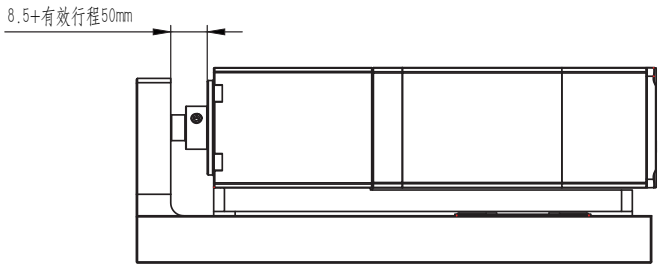

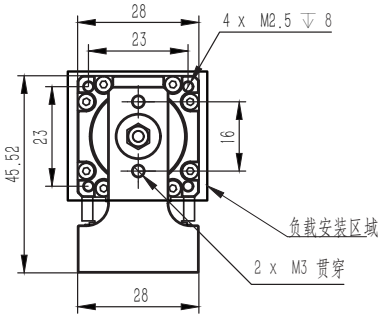

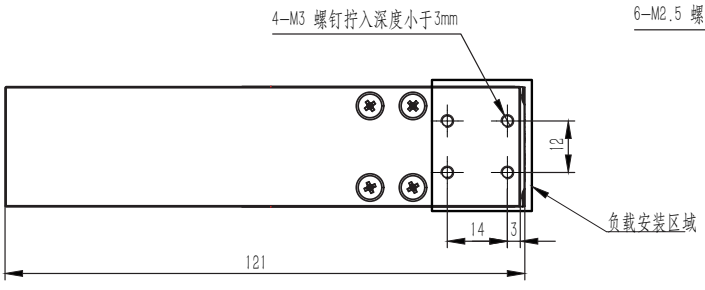

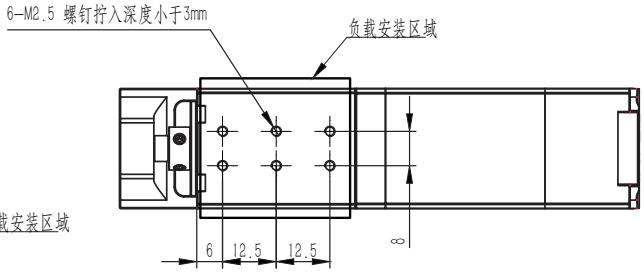

電動缸系列
EC Series

螺杆驅動
Standard Ball ScrewType

CONTENTS

EC 50



本體寬幅 52mm
最大行程 500mm
最大荷重 30kg

EC 50L



本體寬幅 52mm
最大行程 500mm
最大荷重 30kg

EC 50T



本體寬幅 52mm
最大行程 500mm
最大荷重 30kg

EC 65



本體寬幅 65mm
最大行程 700mm
最大荷重 110kg

EC 65L



本體寬幅 65mm
最大行程 700mm
最大荷重 110kg

EC 65T



本體寬幅 65mm
最大行程 700mm
最大荷重 110kg

EC 80



本體寬幅 80mm
最大行程 1200mm
最大荷重 200kg

EC 80T



本體寬幅 80mm
最大行程 1200mm
最大荷重 200kg

規格索引-電動缸EC系列
Spec Index　Rod Type Actuator

使用環境 Use Where	傳動方式 Driven Mode	仕樣 Model Specification	馬達容量 Moter Output (W)	本體寬幅 Width(mm)	位置重複精度 Repeatability(mm)	螺杆規格 Ball Screw spec		最大可搬重量 Maximum Payload(kg)		最高速度*1 Maximum Speed (mm/s)
						外徑 Outer Diameter(mm)	導程 Lead(mm)	水平使用 Horizontal	垂直使用 Vertical	
一般環境 Standard Environment	螺杆驅動 Ball Screw	EC50	100W	52	±0.01	12	5	30	12	250
							10	15	5	500
		EC50L	100W	52	±0.01	12	5	30	12	250
							10	15	5	500
		EC50T	100W	52	±0.01	12	5	30	12	250
							10	15	5	500
		EC65	400W	65	±0.01	16	5	110	33	250
							10	88	22	500
							16	48	10	800
							20	40	8	1000
		EC65L	400W	65	±0.01	16	5	110	33	250
							10	88	22	500
							16	48	10	800
							20	40	8	1000
		EC65T	400W	65	±0.01	16	5	110	33	250
							10	88	22	500
							16	48	10	800
							20	40	8	1000
		EC80	750W	80	±0.01	25	5	200	65	250
							10	180	55	500
							25	138	25	1000
		EC80T	750W	80	±0.01	25	5	200	65	250
							10	180	55	500
							25	138	25	1000

*1:最高速度(MM/S)是以伺服馬達最高轉速3000RPM爲基準。
The highest speed is based on the maximum servo motor's rpm(3000).

EC50单轴电动缸

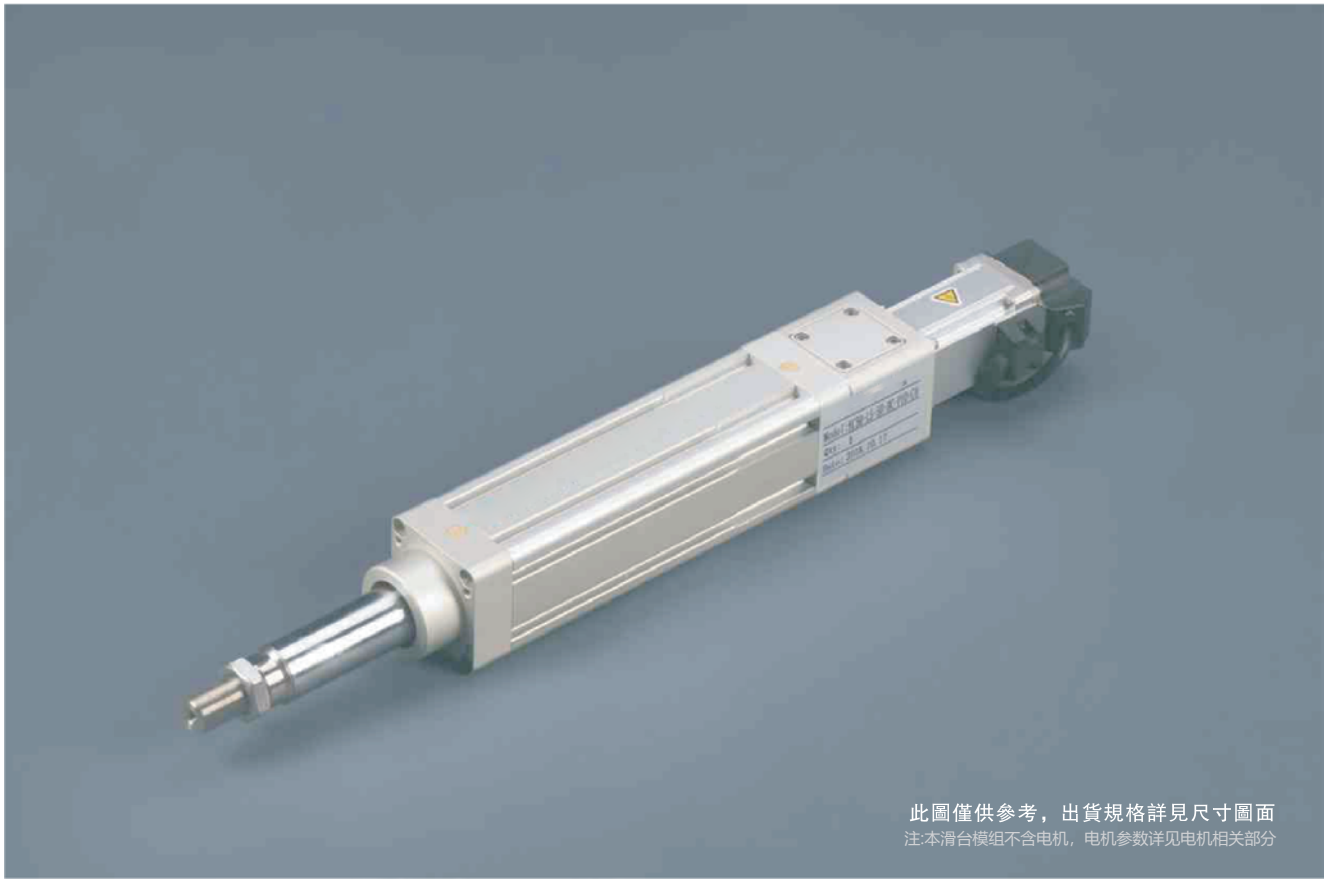

最大行程 Maximum Stroke	最高速度 Maximum Speed	馬達容量 Motor Output	滚珠螺杆 Ball Screw
500mm	500mm/s	100W	ø12mm

型號表示方式 Ordering Method

EC50 - L5 - 100 - BC - M10 B - C 4 - 0001

- **EC50** — 本體型號 Model
- **L5** — 螺桿導程 Ball Svrew Lead
  - 5 5mm
  - 10 10mm
- **100** — 行程Stroke 50–500mm
- **BC** — 馬達位置 Motor Position
  - BC 直結外露 Motor Exposed
  - BW 馬達上折 Motor Top Side
  - BM 馬達下折 Motor Bottom Side
  - BL 馬達左折 Motor Left Side
  - BR 馬達右折 Motor Right Side
- **M10** — 馬達廠牌、功率 Motor Brand,Power Output
  - 立迈胜 100w
- **B** — 煞車 Brake
  - B 有煞車 With Brake
  - 若無煞車則不表示
- **C** — 原點感應器 Home Sensor
  - 外掛型 Out Side
  - C 馬達側 Motor Side
  - D 反馬達側 Opposite Motor Side
  - E 無 NO SENSOR
- **4** — 端點極限感應器 Limit Sensor
  - 外掛型
  - 3 2 衹 2pc
  - 4 3 衹 3pc
  - 5 無 No SENSOR
- **0001** — 特注式樣 Special Order No.

基本仕様 Specification

性能	位置重復精度 Repeatability (mm)		±0.01	
	螺桿導程 Belt Lead (mm)		5	10
	最高速度 Maximum Speed (mm/s)		250	500
	最大可搬重量 Maximum Payload	水平使用 kg Horizontal (kg)	30	15
		垂直使用 kg Vertical (kg)	12	5
	定格推力 Rated Thrust (N)		341	170
	標準行程 Stroke Pitch (mm)		50~500mm/50间隔	
部品	DC伺服馬達容量 AC Servo Motor Output (W)		100W	
	滾株螺桿外徑 Ball Screw ø (mm)		C7 ø12	
	聯軸器 Couping (mm)		8X8	
	原點感應器 Home Sensor	外掛 Outside	CS-6T	

※1 行程超過200時, 會產生螺桿偏擺, 此時請將速度調降。
When the stroke is over 200mm, the run-out of the ballscrew will occur.
We recommend to low down the working speed under this circumstances.

※2 符合型錄規範的正常使用下,保證壽命為10000公里。
Operation life is 10,000km when the product is using under the specified vonditions.

感應器回路與接綫圖

一般性負載：如繼電器或其它之電阻性負載

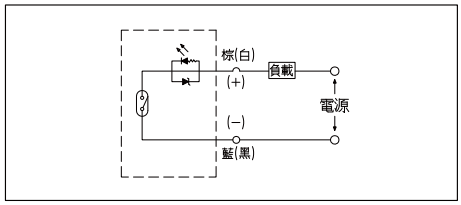

可程式控制器按綫圖

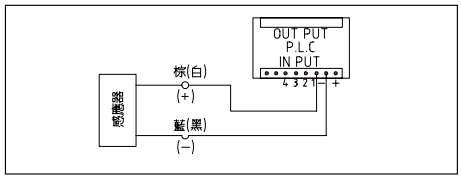

防止迴轉精度 Anti-rotating Accuracy

出力桿的防止迴轉精度
Anti-rotating Accuracy of Rod

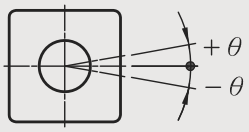

防止迴轉精度 θ Anti-rotating accuracy
±0.01°

※使用時請避免活塞桿承受迴轉扭力, 因為有可能會造成防轉塊變形, 導致自動開關反應異常,
內部滑軌變形, 進而造成增加作動阻抗。

※Avoid using the electric actuator in such a way that rotational torque would be applied to the piston rod.
This may cause deformation of the Anti-rotating guide, abnormal responses of the auto switch, play in the internal guide or an increase in the sliding resistance.

馬達外露/馬達左折
Motor Exposed/Motor On Left Side

BC 馬達外露
Motor Exposed

單位 Unit : mm

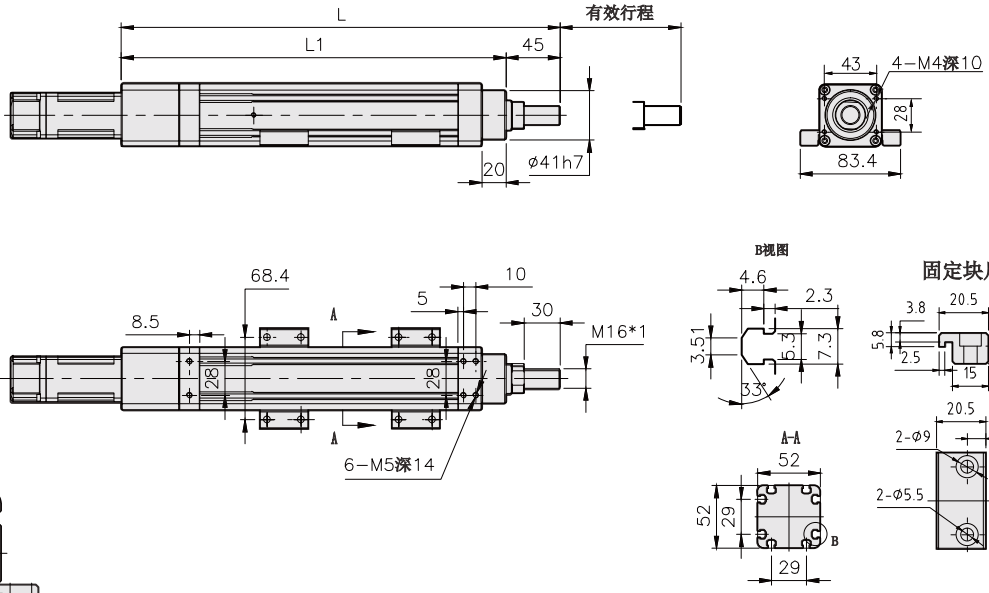

有效行程	50	100	150	200	250	300	350	400	450	500
L	314	364	414	464	514	564	614	664	714	764
L1	269	319	369	419	469	519	569	619	669	719
KG	2.38	2.67	2.96	3.26	3.55	3.87	4.17	4.48	4.78	5.09

BL 馬達左折
Motor On Left Side

單位 Unit : mm

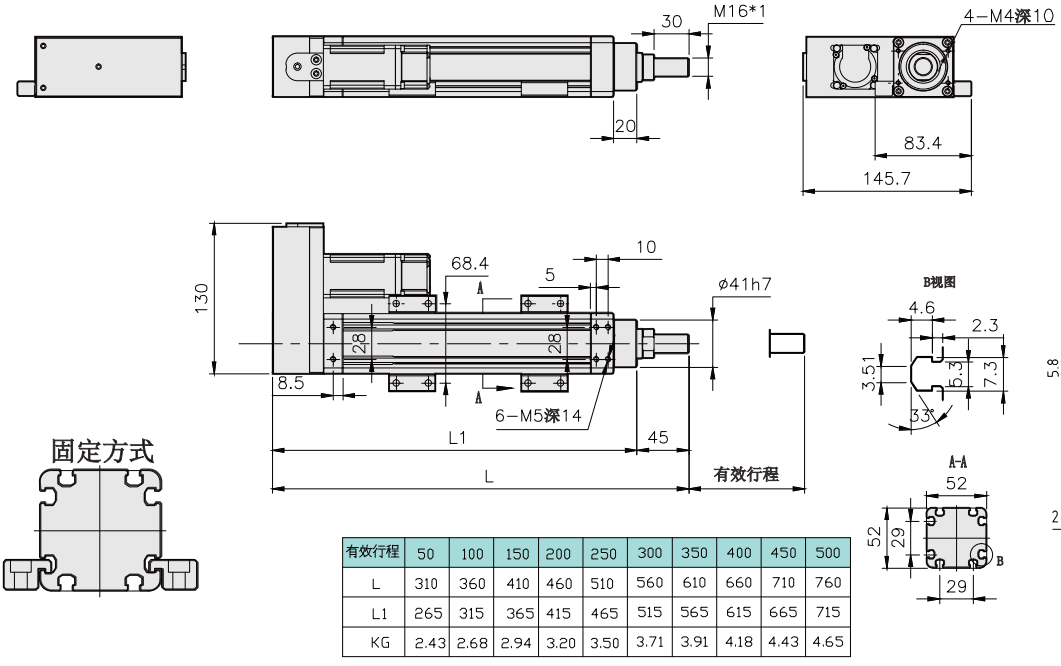

有效行程	50	100	150	200	250	300	350	400	450	500
L	310	360	410	460	510	560	610	660	710	760
L1	265	315	365	415	465	515	565	615	665	715
KG	2.43	2.68	2.94	3.20	3.50	3.71	3.91	4.18	4.43	4.65

馬達下折/馬達右折
Motor On Lower Side/Motor On Right Side

BM 馬達下折
Motor On Lower Side

單位 Unit : mm

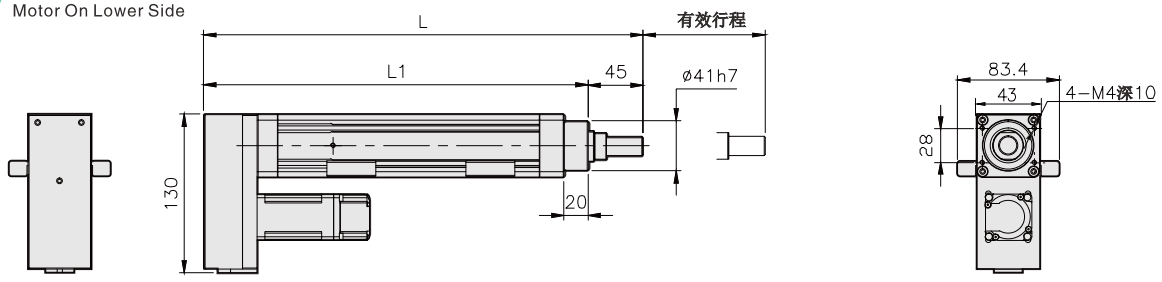

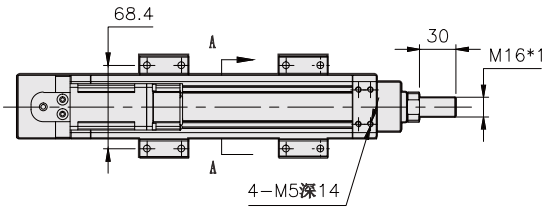

固定方式

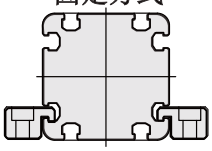

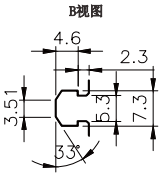

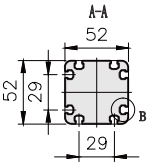

固定块尺寸

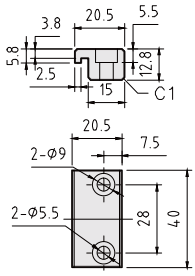

有效行程	50	100	150	200	250	300	350	400	450	500
L	310	360	410	460	510	560	610	660	710	760
L1	265	315	365	415	465	515	565	615	665	715
KG	2.43	2.68	2.94	3.20	3.50	3.71	3.91	4.18	4.43	4.65

BR 馬達右折
Motor On Right Side

單位 Unit : mm

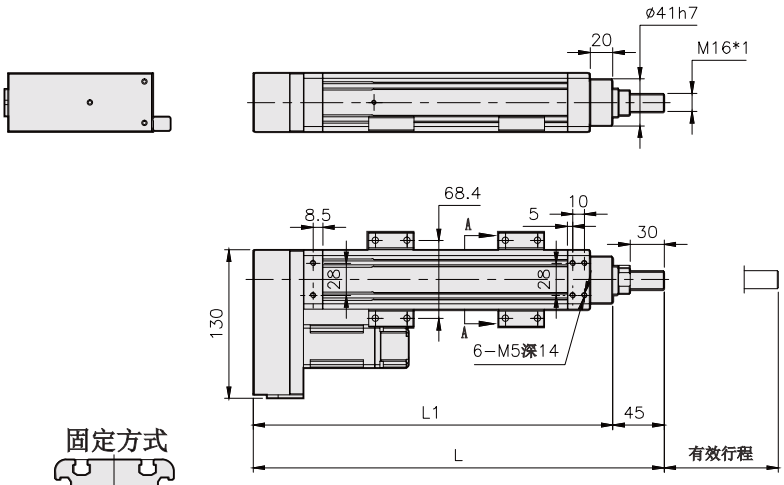

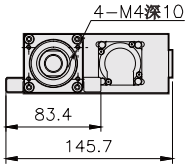

固定方式

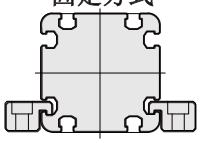

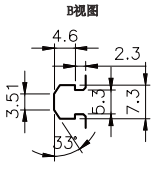

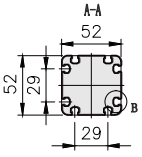

固定块尺寸

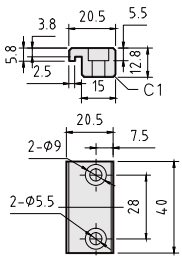

有效行程	50	100	150	200	250	300	350	400	450	500
L	310	360	410	460	510	560	610	660	710	760
L1	265	315	365	415	465	515	565	615	665	715
KG	2.43	2.68	2.94	3.20	3.50	3.71	3.91	4.18	4.43	4.65

馬達上折
Motor Top

馬達上折
Motor Top

單位 Unit : mm

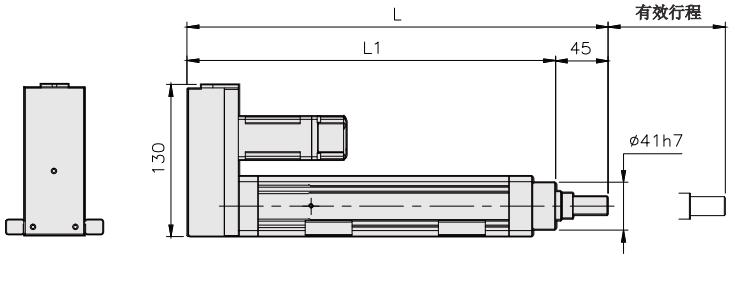

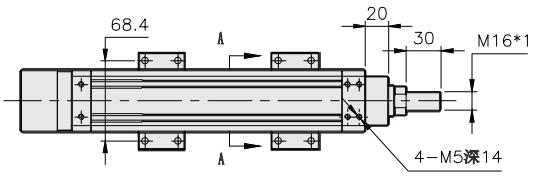

固定方式

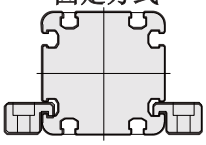

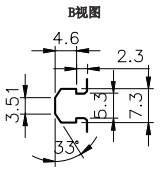

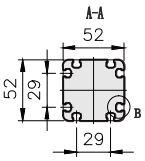

固定块尺寸

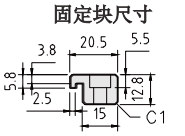

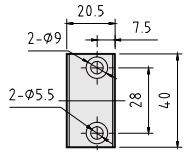

有效行程	50	100	150	200	250	300	350	400	450	500
L	310	360	410	460	510	560	610	660	710	760
L1	265	315	365	415	465	515	565	615	665	715
KG	2.43	2.68	2.94	3.20	3.50	3.71	3.91	4.18	4.43	4.65

EC50L单轴电动缸

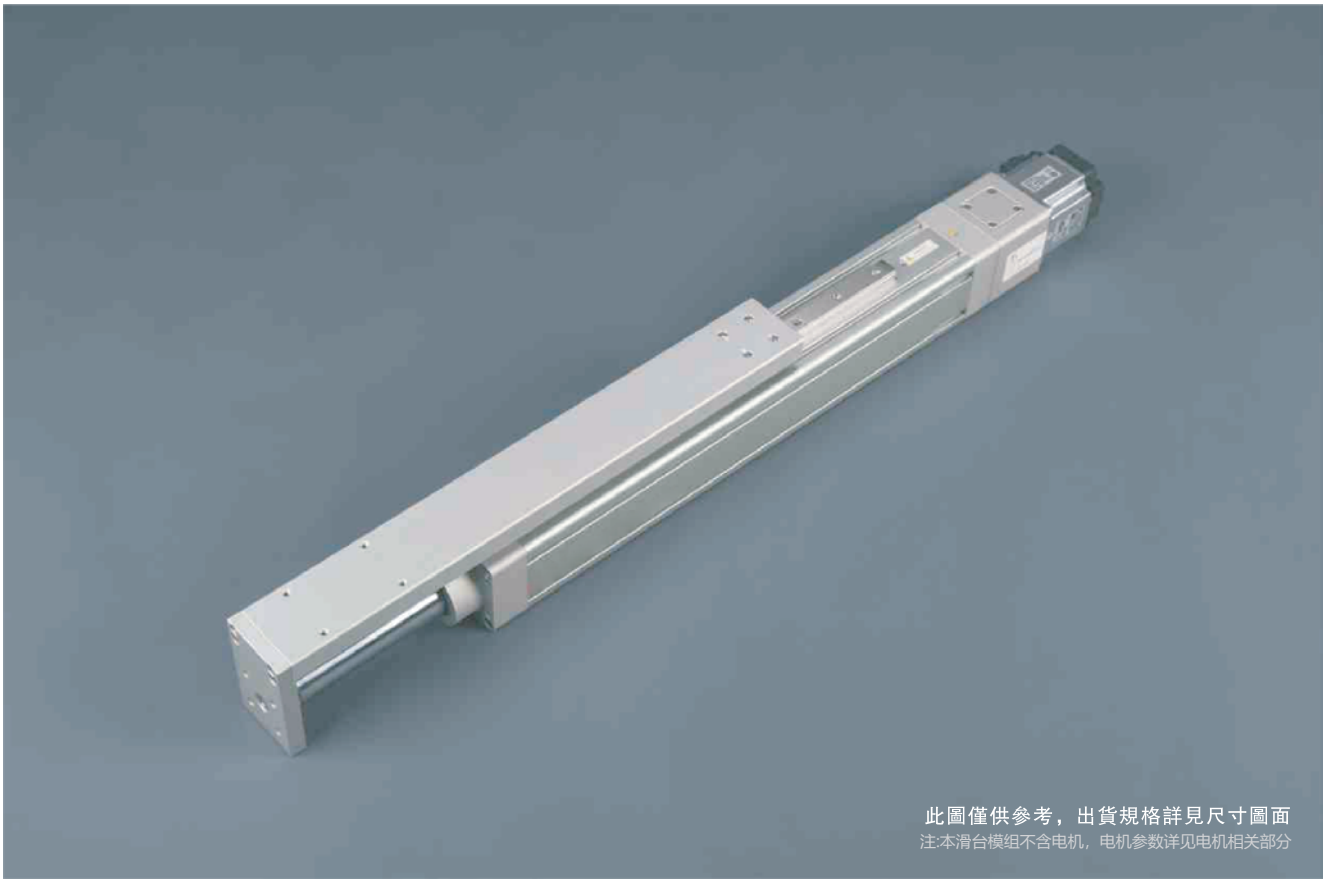

最大行程 Maximum Stroke	最高速度 Maximum Speed	馬達容量 Motor Output	滾珠螺杆 Ball Screw	直綫滑軌 Linear Guide
500mm	500mm/s	100W	ø12mm	15X9.5-1pcs

型號表示方式 Ordering Method

EC50L - L 5 - 100 - BC - M10 B - C 4 - 0001

- **本體型號 Model**
  - L 標準台制 T-Standard MIT
- **螺桿廠牌 Ball Screw Brand**
- **螺桿導程 Ball Svrew Lead**
  - 5 5mm
  - 10 10mm
- **行程 Stroke**: 50–500mm
- **馬達位置 Motor Position**
  - BC 直結外露 Motor Exposed
  - BM 馬達下折 Motor Bottom Side
  - BL 馬達左折 Motor Left Side
  - BR 馬達右折 Motor Right Side
- **馬達廠牌、功率 Motor Brand,Power Output**
  - 立迈胜 100w
- **煞車 Brake**
  - B 有煞車 With Brake
  - 若無煞車則不表示
- **原點感應器 Home Sensor**
  - 外掛型 Out Side
  - C 馬達側 Motor Side
  - D 反馬達側 Opposite Motor Side
  - E 無 NO SENSOR
- **端點極限感應器 Limit Sensor**
  - 外掛型
  - 3 2 衹 2pc
  - 4 3 衹 3pc
  - 5 無 No SENSOR
- **特注式樣 Special Order No.**

基本仕樣 Specification

性能	位置重復精度 Repeatability (mm)		±0.01	
	螺桿導程 Belt Lead (mm)		5	10
	最高速度 Maximum Speed (mm/s)		250	500
	最大可搬重量 Maximum Payload	水平使用 kg Horizontal (kg)	30	15
		垂直使用 kg Vertical (kg)	12	5
	定格推力 Rated Thrust (N)		341	170
	標準行程 Stroke Pitch (mm)		50~500mm/50间隔	
部品	DC伺服馬達容量 AC Servo Motor Output (W)		100W	
	滾株螺桿外徑 Ball Screw ø (mm)		C7 ø12	
	聯軸器 Couping (mm)		8X8	
	原點感應器 Home Sensor	外掛 Outside	CS-6T	

※1 行程超過200時, 會產生螺桿偏擺, 此時請將速度調降。
When the stroke is over 200mm, the run-out of the ballscrew will occur.
We recommend to low down the working speed under this circumstances.

※2 符合型錄規範的正常使用下,保證壽命為10000公里。
Operation life is 10,000km when the product is using under the specified vonditions.

感應器回路與接綫圖

一般性負載：如繼電器或其它之電阻性負載

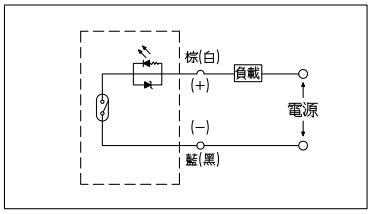

可程式控制器按綫圖

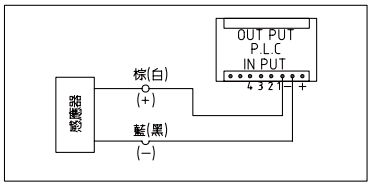

防止迴轉精度 Anti-rotating Accuracy

出力桿的防止迴轉精度
Anti-rotating Accuracy of Rod

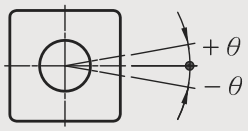

防止迴轉精度 θ Anti-rotating accuracy
±0.01°

※使用時請避免活塞桿承受迴轉扭力, 因為有可能會造成防轉塊變形, 導致自動開關反應異常, 內部滑軌變形, 進而造成增加作動阻抗。

※Avoid using the electric actuator in such a way that rotational torque would be applied to the piston rod.
This may cause deformation of the Anti-rotating guide, abnormal responses of the auto switch, play in the internal guide or an increase in the sliding resistance.

馬達外露/馬達左折
Motor Exposed/Motor On Left Side

BC 馬達外露
Motor Exposed

單位 Unit : mm

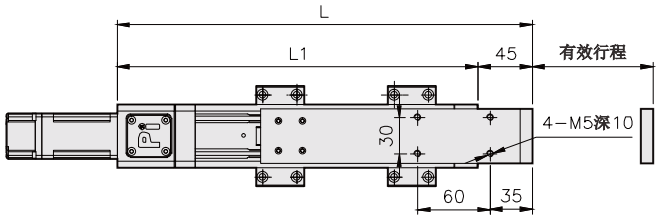

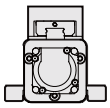

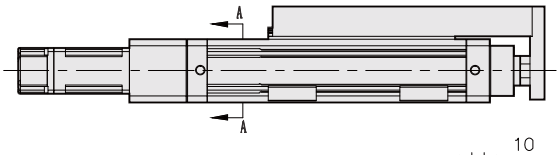

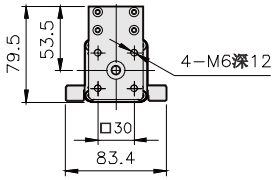

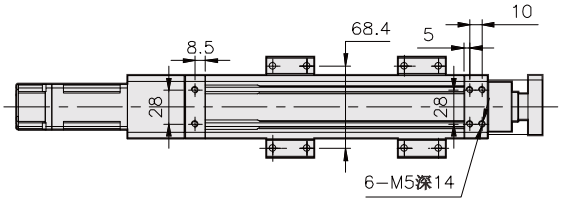

固定方式

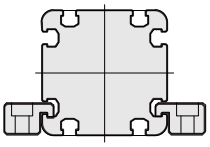

B视图

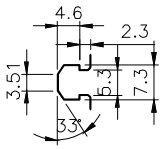

固定块尺寸

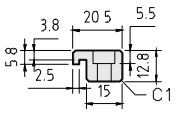

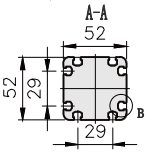

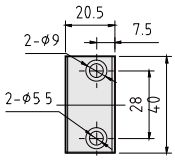

有效行程	50	100	150	200	250	300	350	400	450	500
L	294	344	394	444	494	544	594	644	694	744
L1	249	299	349	399	449	499	549	599	649	699
KG	2.76	3.16	3.56	3.96	4.35	4.75	5.15	5.55	5.95	6.35

BL 馬達左折
Motor On Left Side

單位 Unit : mm

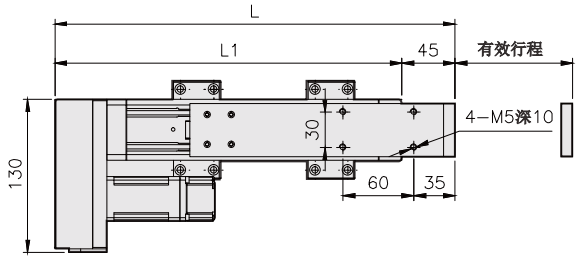

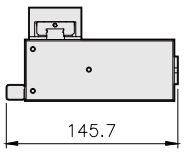

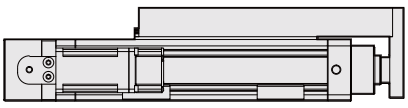

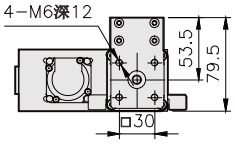

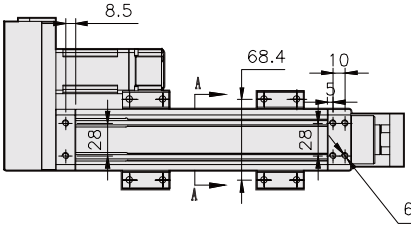

固定方式

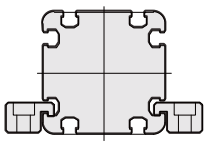

B视图

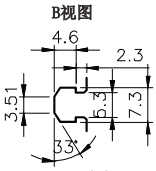

固定块尺寸

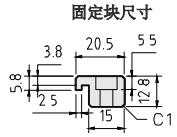

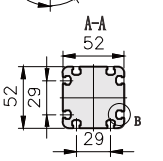

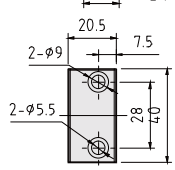

有效行程	50	100	150	200	250	300	350	400	450	500
L	290	340	390	440	490	540	590	640	690	740
L1	245	295	345	395	445	495	545	595	645	695
KG	2.79	3.15	3.51	3.86	4.22	4.58	4.94	5.30	5.66	6.02

馬達下折/馬達右折
Motor On Lower Side/Motor On Right Side

BM 馬達下折
Motor On Lower Side

單位 Unit : mm

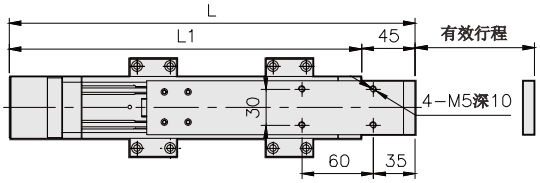

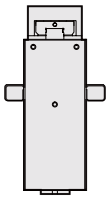

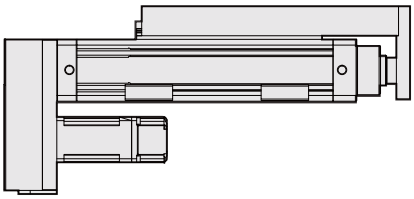

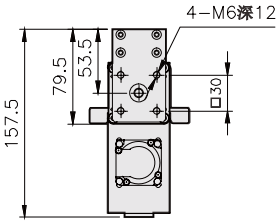

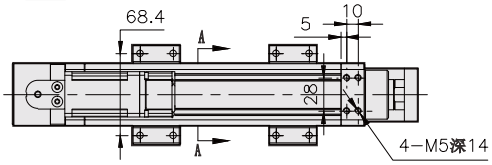

B视图

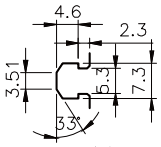

固定块尺寸

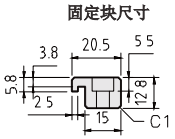

A-A

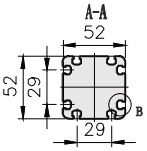

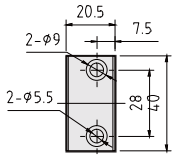

固定方式

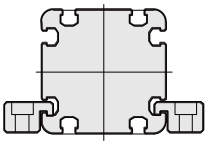

有效行程	50	100	150	200	250	300	350	400	450	500
L	290	340	390	440	490	540	590	640	690	740
L1	245	295	345	395	445	495	545	595	645	695
KG	2.79	3.15	3.51	3.86	4.22	4.58	4.94	5.30	5.66	6.02

BR 馬達右折
Motor On Right Side

單位 Unit : mm

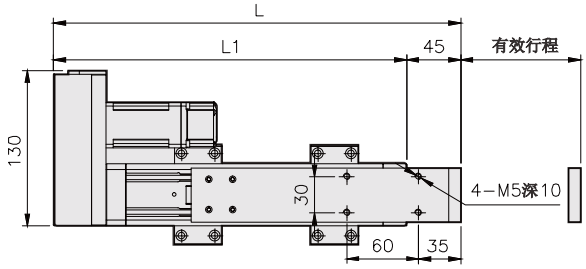

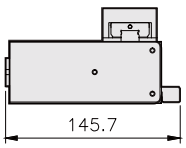

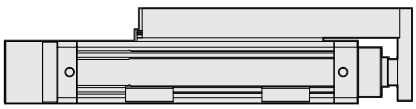

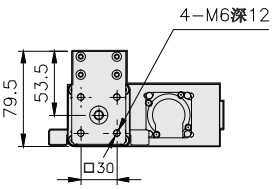

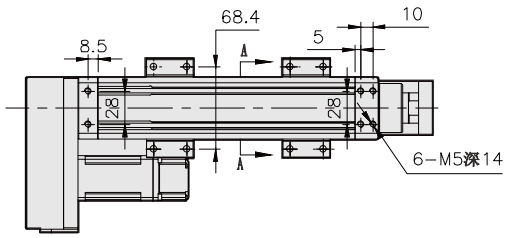

B视图

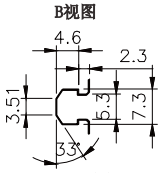

固定块尺寸

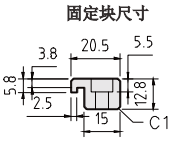

A-A

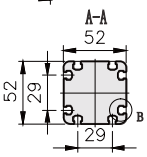

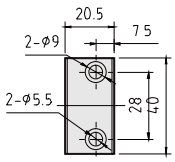

固定方式

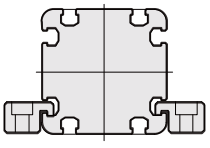

有效行程	50	100	150	200	250	300	350	400	450	500
L	290	340	390	440	490	540	590	640	690	740
L1	245	295	345	395	445	495	545	595	645	695
KG	2.79	3.15	3.51	3.86	4.22	4.58	4.94	5.30	5.66	6.02

EC50T单轴电动缸



最大行程 Maximum Stroke	最高速度 Maximum Speed	馬達容量 Motor Output	滚珠螺杆 Ball Screw	導杆軸心 Dia Of Shaft
500mm	500mm/s	100W	ø12mm	ø12mm-2pcs

型號表示方式 Ordering Method

EC50T - L 5 - 100 - BC - M10 B - C 4 - 0001

- **本體型號 Model**
  - L 標準台制 T–Standard MIT
- **螺桿廠牌 Ball Screw Brand**
- **螺桿導程 Ball Svrew Lead**
  - 5 5mm
  - 10 10mm
- **行程 Stroke** 50–500mm
- **馬達位置 Motor Position**
  - BC 直結外露 Motor Exposed
  - BW 馬達上折 Motor Top Side
  - BM 馬達下折 Motor Bottom Side
- **馬達廠牌、功率 Motor Brand,Power Output**
  - 立迈胜 | 100w
- **煞車 Brake**
  - B 有煞車 With Brake
  - 若無煞車則不表示
- **原點感應器 Home Sensor**
  - 外掛型 Out Side
  - C 馬達側 Motor Side
  - D 反馬達側 Opposite Motor Side
  - E 無 NO SENSOR
- **端點極限感應器 Limit Sensor**
  - 外掛型
  - 3 2 衹 2pc
  - 4 3 衹 3pc
  - 5 無 No SENSOR
- **特注式樣 Special Order No.**

基本仕様 Specification

性能	位置重復精度 Repeatability (mm)		±0.01	
	螺桿導程 Belt Lead (mm)		5	10
	最高速度 Maximum Speed (mm/s)		250	500
	最大可搬重量 Maximum Payload	水平使用 kg Horizontal (kg)	30	15
		垂直使用 kg Vertical (kg)	12	5
	定格推力 Rated Thrust (N)		341	170
	標準行程 Stroke Pitch (mm)		50~500mm/50间隔	
部品	DC伺服馬達容量 AC Servo Motor Output (W)		100W	
	滾株螺桿外徑 Ball Screw ø (mm)		C7 ø12	
	聯軸器 Couping (mm)		8X8	
	原點感應器 Home Sensor	外掛 Outside	CS-6T	

※1 行程超過200時, 會產生螺桿偏擺, 此時請將速度調降。
When the stroke is over 200mm, the run-out of the ballscrew will occur.
We recommend to low down the working speed under this circumstances.

※2 符合型錄規範的正常使用下,保證壽命為10000公里。
Operation life is 10,000km when the product is using under the specified vonditions.

感應器回路與接綫圖

一般性負載：如繼電器或其它之電阻性負載

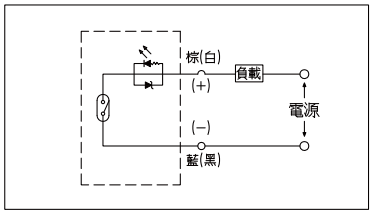

可程式控制器按綫圖

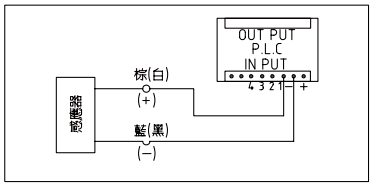

防止迴轉精度 Anti-rotating Accuracy

出力桿的防止迴轉精度
Anti-rotating Accuracy of Rod

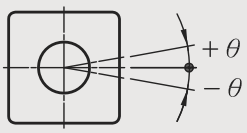

防止迴轉精度 θ Anti-rotating accuracy
±0.01°

※使用時請避免活塞桿承受迴轉扭力, 因為有可能會造成防轉塊變形, 導致自動開關反應異常, 內部滑軌變形, 進而造成增加作動阻抗。

※Avoid using the electric actuator in such a way that rotational torque would be applied to the piston rod.
This may cause deformation of the Anti-rotating guide, abnormal responses of the auto switch, play in the internal guide or an increase in the sliding resistance.

馬達外露/馬達左折
Motor Exposed/Motor On Left Side

BC 馬達外露
Motor Exposed

單位 Unit : mm

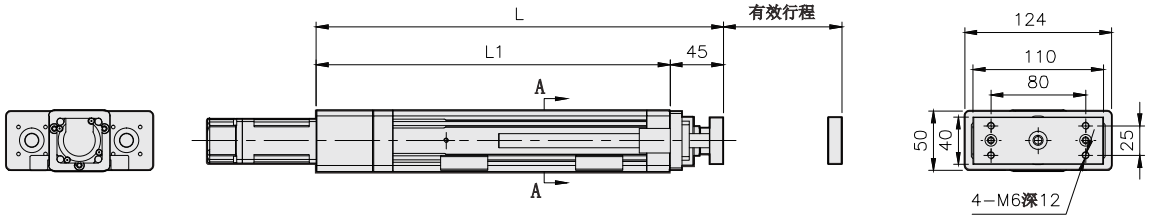

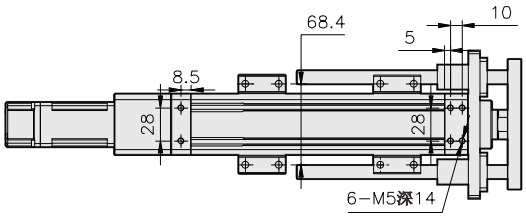

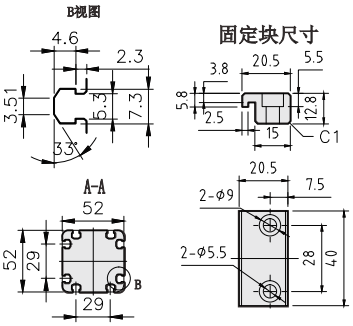

固定方式

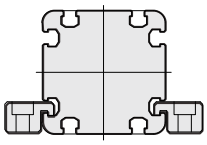

有效行程	50	100	150	200	250	300	350	400	450	500
L	294	344	394	444	494	544	594	644	694	744
L1	249	299	349	399	449	499	549	599	649	699
KG	3.08	3.45	3.83	4.21	4.59	4.98	5.32	5.68	6.05	6.41

BM 馬達左折
Motor On Lower Side

單位 Unit : mm

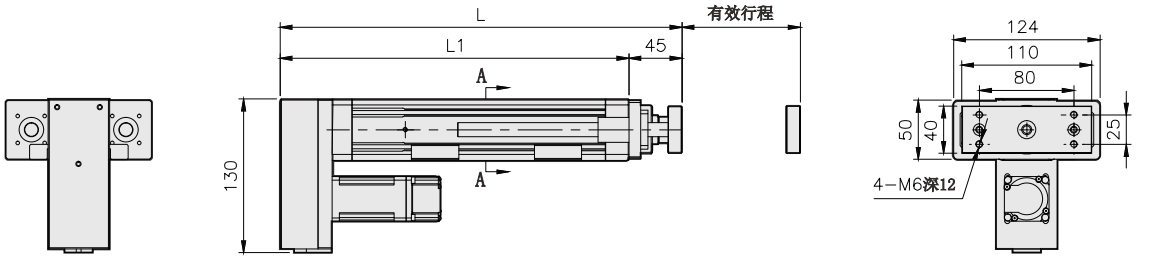

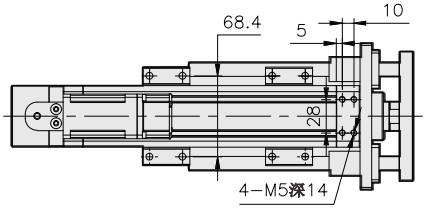

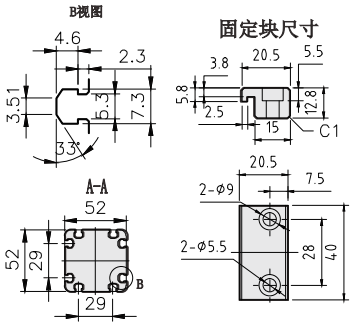

固定方式

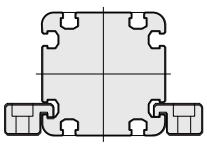

有效行程	50	100	150	200	250	300	350	400	450	500
L	290	340	390	440	490	540	590	640	690	740
L1	245	295	345	395	445	495	545	595	545	695
KG	3.02	3.36	3.71	4.05	4.39	4.74	5.06	5.41	5.74	6.08

馬達上折
Motor Top

馬達上折
Motor Top

單位 Unit : mm

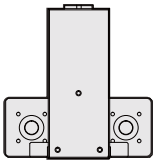

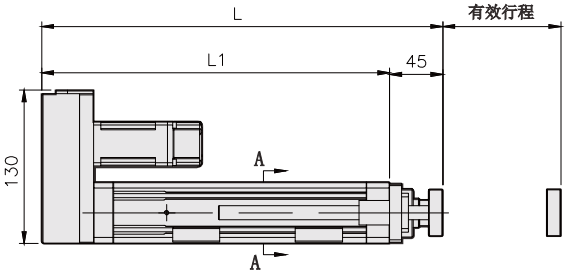

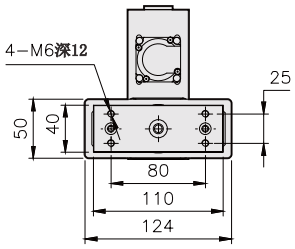

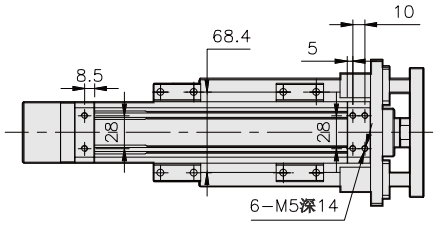

固定方式

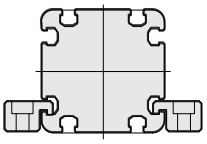

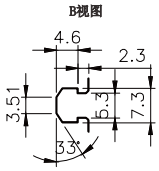

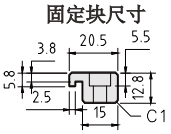

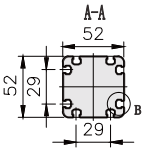

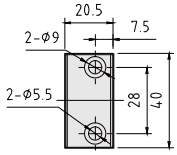

有效行程	50	100	150	200	250	300	350	400	450	500
L	290	340	390	440	490	540	590	640	690	740
L1	245	295	345	395	445	495	545	595	545	695
KG	3.02	3.36	3.71	4.05	4.39	4.74	5.06	5.41	5.74	6.08

EC65单轴电动缸

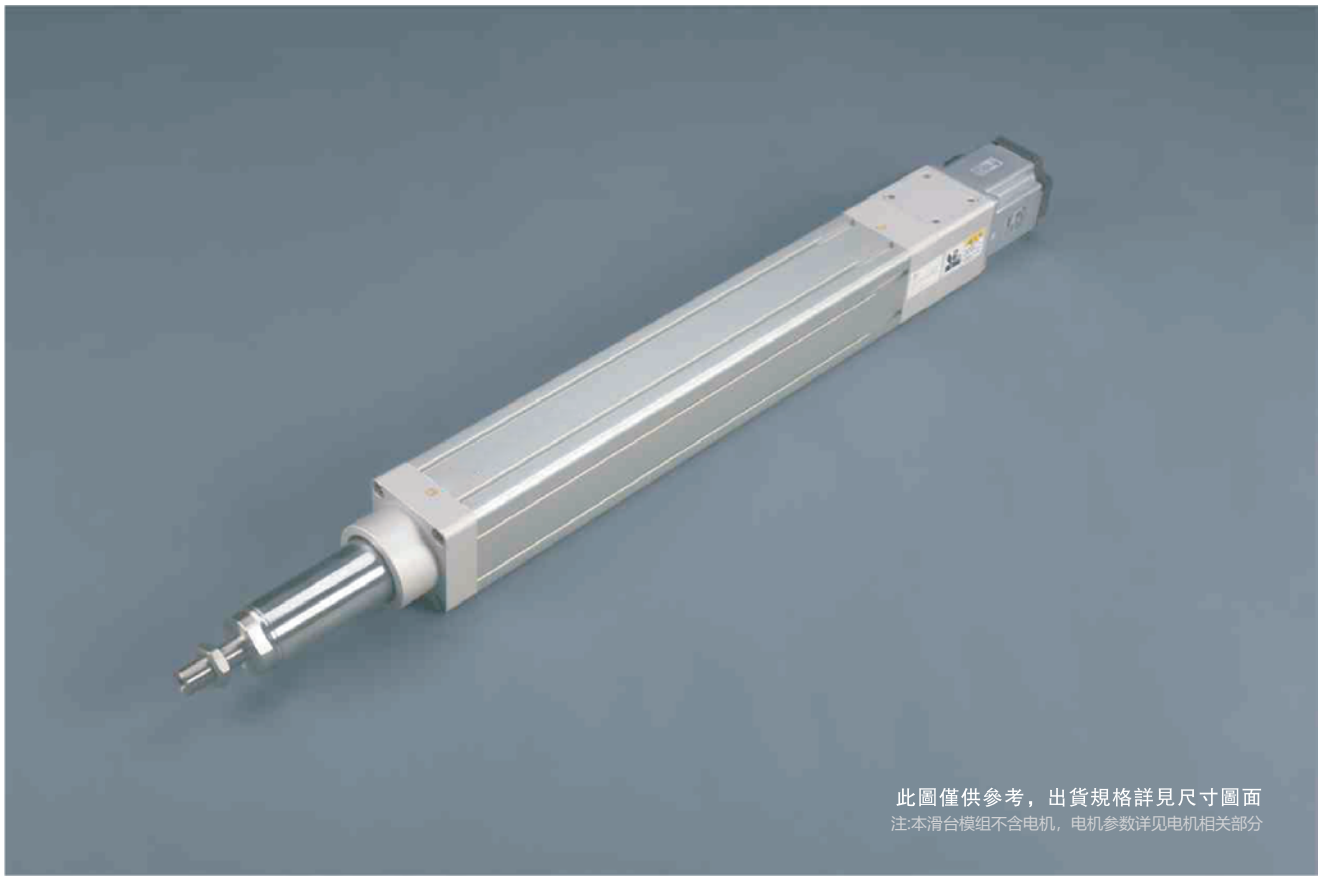

最大行程 Maximum Stroke	最高速度 Maximum Speed	馬達容量 Motor Output	滚珠螺杆 Ball Screw
700mm	1000mm/s	400W	ø16mm

型號表示方式 Ordering Method

EC65 - L 5 - 100 - BC - M40 B - C 4 - 0001

- **本體型號 Model**
  - L 標準台制 T–Standard MIT
- **螺桿廠牌 Ball Screw Brand**
- **螺桿導程 Ball Svrew Lead**
  - 5 5mm
  - 10 10mm
  - 16 16mm
  - 20 20mm
- **行程 Stroke**
  - 50–700mm
- **馬達位置 Motor Position**
  - BC 直結外露 Motor Exposed
  - BW 馬達上折 Motor Top Side
  - BM 馬達下折 Motor Bottom Side
  - BL 馬達左折 Motor Left Side
  - BR 馬達右折 Motor Right Side
- **馬達廠牌、功率 Motor Brand,Power Output**
  - 立迈胜 | 400w
- **煞車 Brake**
  - B 有煞車 With Brake
  - 若無煞車則不表示
- **原點感應器 Home Sensor**
  - 外掛型 Out Side
  - C 馬達側 Motor Side
  - D 反馬達側 Opposite Motor Side
  - E 無 NO SENSOR
- **端點極限感應器 Limit Sensor**
  - 外掛型
  - 3 2 衹 2pc
  - 4 3 衹 3pc
  - 5 無 No SENSOR
- **特注式樣 Special Order No.**

基本仕様 Specification

性能	位置重復精度 Repeatability (mm)		±0.01			
	螺桿導程 Belt Lead (mm)		5	10	16	20
	最高速度 Maximum Speed (mm/s)		250	500	800	1000
	最大可搬重量 Maximum Payload	水平使用 kg Horizontal (kg)	110	88	48	40
		垂直使用 kg Vertical (kg)	33	22	10	8
	定格推力 Rated Thrust (N)		1388	694	433	347
	標準行程 Stroke Pitch (mm)		50~700mm/50间隔			
部品	DC伺服馬達容量 AC Servo Motor Output (W)		400W			
	滾株螺桿外徑 Ball Screw ø (mm)		C7 ø16			
	聯軸器 Couping (mm)		10X14			
	原點感應器 Home Sensor	外掛 Outside	EE-Sx672(NPN)			

※1 行程超過300時, 會產生螺桿偏擺, 此時請將速度調降。
When the stroke is over 300mm, the run-out of the ballscrew will occur.
We recommend to low down the working speed under this circumstances.

※2 符合型錄規範的正常使用下,保證壽命為10000公里。
Operation life is 10,000km when the product is using under the specified vonditions.

感應器回路與接綫圖

一般性負載：如繼電器或其它之電阻性負載

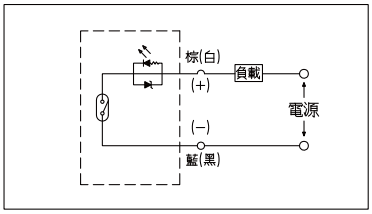

可程式控制器按綫圖

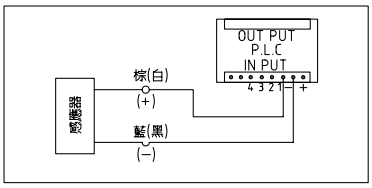

防止迴轉精度 Anti-rotating Accuracy

出力桿的防止迴轉精度
Anti-rotating Accuracy of Rod

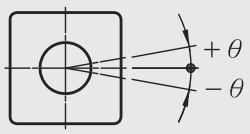

防止迴轉精度 θ Anti-rotating accuracy
±0.01°

※使用時請避免活塞桿承受迴轉扭力, 因為有可能會造成防轉塊變形, 導致自動開關反應異常, 內部滑軌變形, 進而造成增加作動阻抗。

※Avoid using the electric actuator in such a way that rotational torque would be applied to the piston rod.
This may cause deformation of the Anti-rotating guide, abnormal responses of the auto switch, play in the internal guide or an increase in the sliding resistance.

馬達外露/馬達上折
Motor Exposed/Motor Top

BC 馬達外露
Motor Exposed

單位 Unit : mm

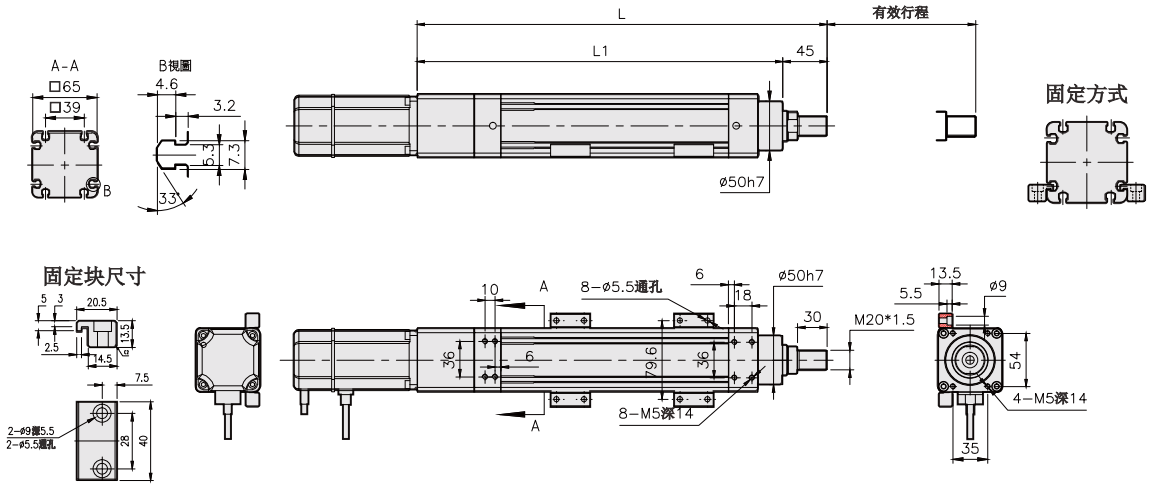

有效行程	50	100	150	200	250	300	350	400	450	500	550	600	650	700
L	365	415	465	515	565	615	665	715	765	815	865	915	965	1015
L1	320	370	420	470	520	570	620	670	720	770	820	870	920	970
KG	4.89	5.32	5.74	6.16	6.58	7.01	7.52	7.84	8.27	8.67	9.19	9.62	10.05	10.48

BW 馬達上折
Motor Top

單位 Unit : mm

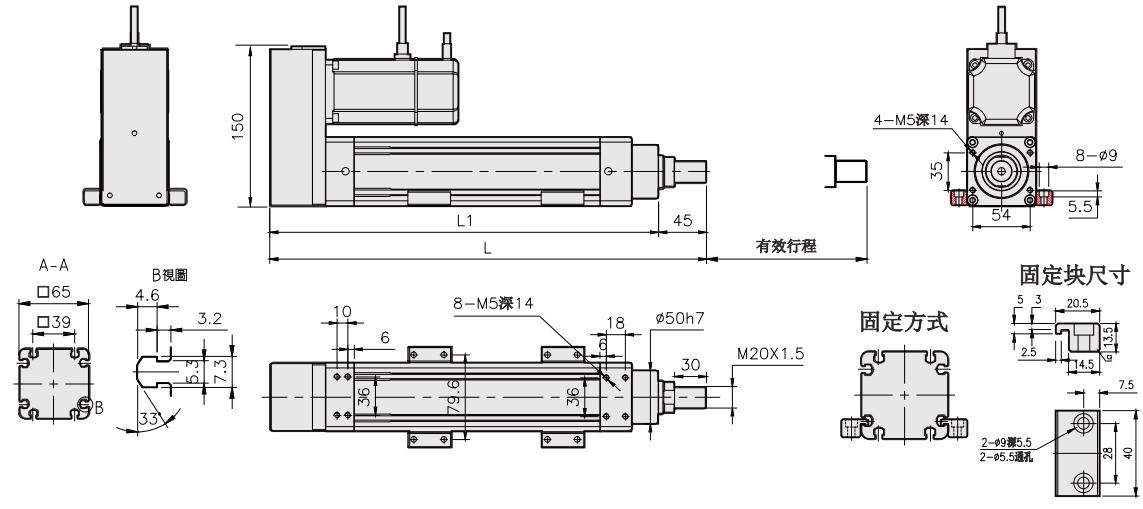

有效行程	50	100	150	200	250	300	350	400	450	500	550	600	650	700
L	359	409	459	509	559	609	659	709	759	809	859	909	959	1009
L1	314	364	414	464	514	564	614	664	714	764	814	864	914	964
KG	5.11	5.54	5.96	6.38	6.80	7.22	7.64	8.07	8.49	8.91	9.41	9.84.	10.27	10.7

馬達下折/馬達右折
Motor On Lower Side/Motor On Right Side

BM 馬達下折
Motor On Lower Side

單位 Unit : mm

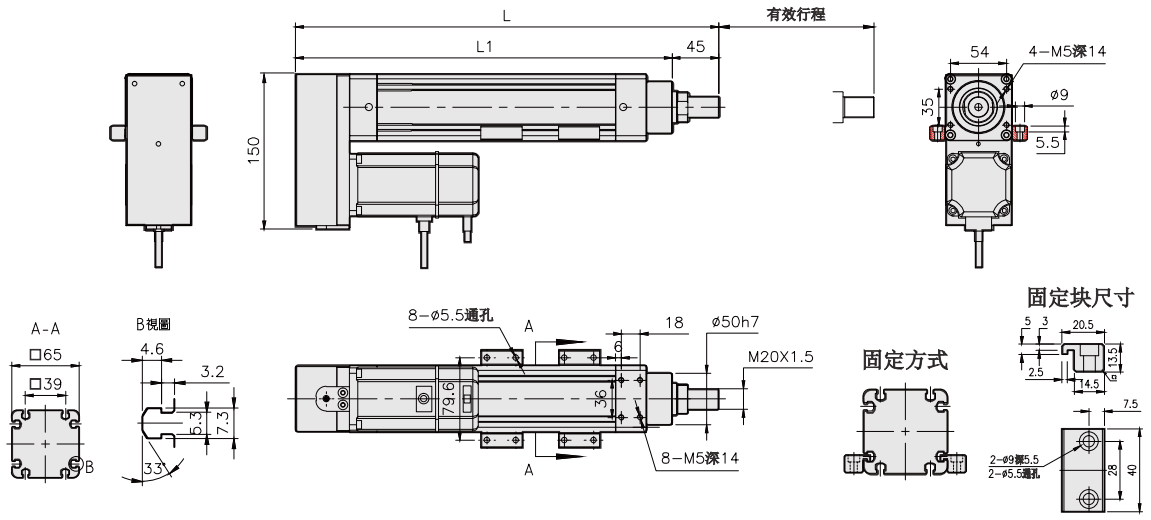

有效行程	50	100	150	200	250	300	350	400	450	500	550	600	650	700
L	359	409	459	509	559	609	659	709	759	809	859	909	959	1009
L1	314	364	414	464	514	564	614	664	714	764	814	864	914	964
KG	5.11	5.54	5.96	6.38	6.80	7.22	7.64	8.07	8.49	8.91	9.41	9.84.	10.27	10.7

BR 馬達右折
Motor On Right Side

單位 Unit : mm

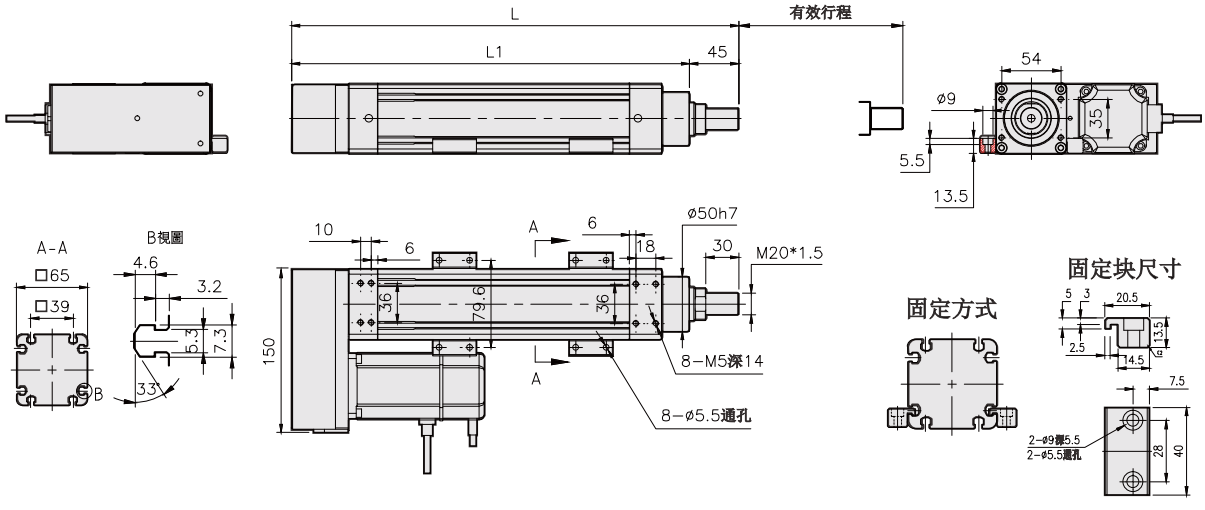

有效行程	50	100	150	200	250	300	350	400	450	500	550	600	650	700
L	359	409	459	509	559	609	659	709	759	809	859	909	959	1009
L1	314	364	414	464	514	564	614	664	714	764	814	864	914	964
KG	5.11	5.54	5.96	6.38	6.80	7.22	7.64	8.07	8.49	8.91	9.41	9.84.	10.27	10.7

馬達左折
Motor On Left Side

BL 馬達左折
Motor On Left Side

單位 Unit : mm

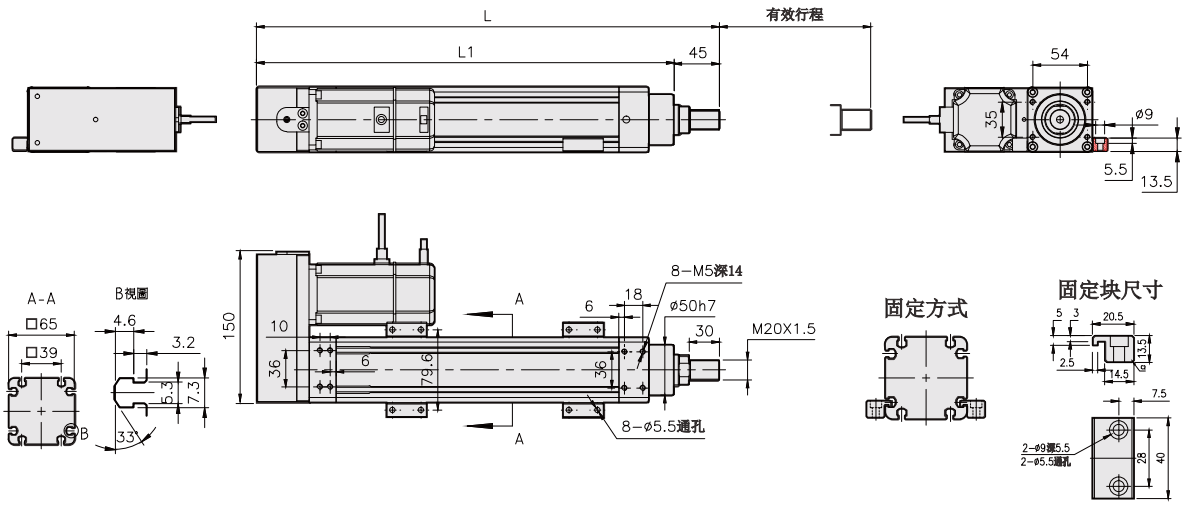

有效行程	50	100	150	200	250	300	350	400	450	500	550	600	650	700
L	359	409	459	509	559	609	659	709	759	809	859	909	959	1009
L1	314	364	414	464	514	564	614	664	714	764	814	864	914	964
KG	5.11	5.54	5.96	6.38	6.80	7.22	7.64	8.07	8.49	8.91	9.41	9.84.	10.27	10.7

EC65L单轴电动缸

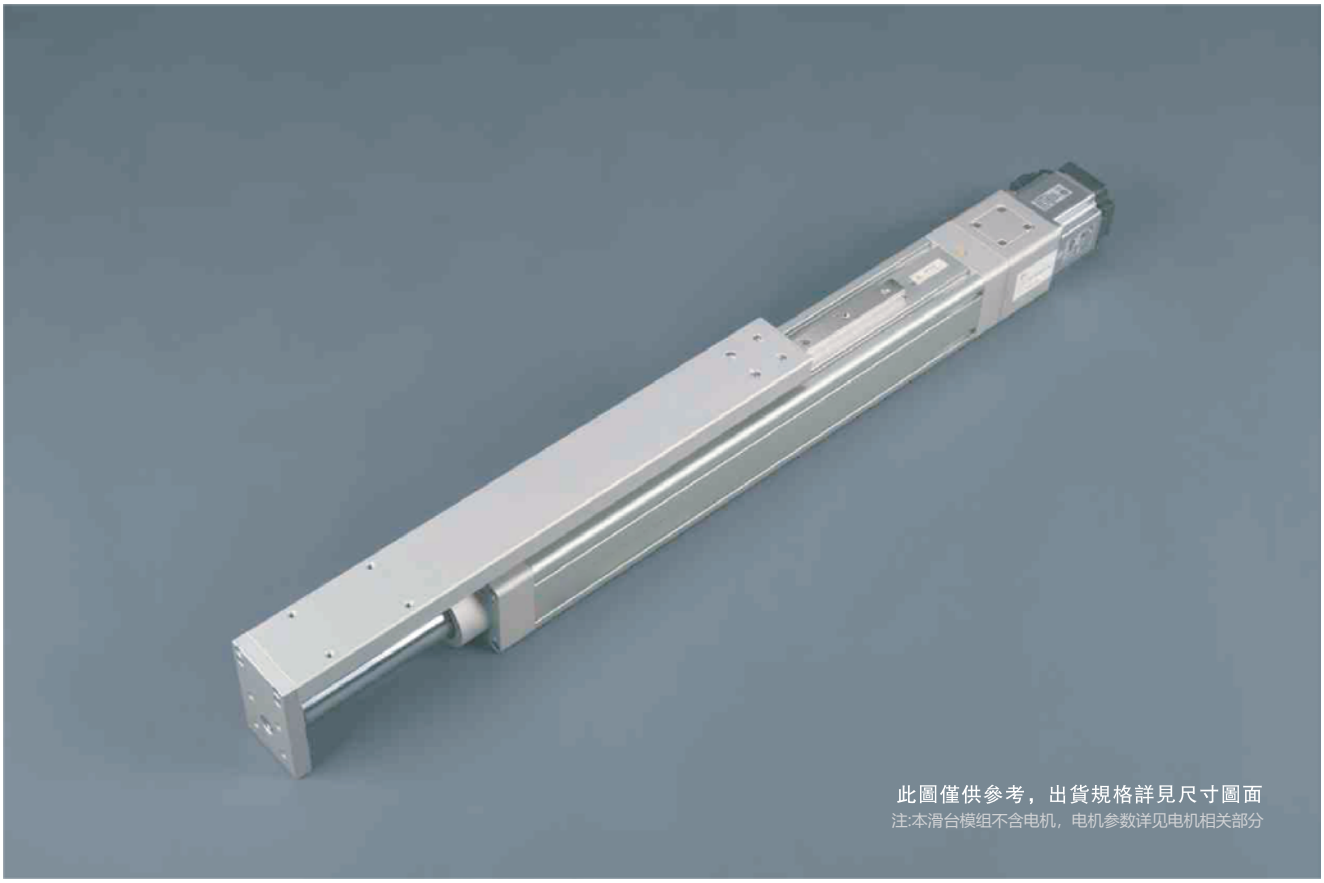

最大行程 Maximum Stroke	最高速度 Maximum Speed	馬達容量 Motor Output	滾珠螺杆 Ball Screw	直綫滑軌 Linear Guide
700mm	1000mm/s	400W	ø16mm	15X9.5-1pcs

型號表示方式

EC65L - L 5 - 100 - BC - M40 B - C 4 - 0001

- **本體型號 Model**: L 標準台制 T–Standard MIT
- **螺桿廠牌 Ball Screw Brand**
- **螺桿導程 Ball Svrew Lead**: 5 5mm; 10 10mm; 16 16mm; 20 20mm
- **行程 Stroke**: 50–700mm
- **馬達位置 Motor Position**: BC 直結外露 Motor Exposed; BM 馬達下折 Motor Bottom Side; BL 馬達左折 Motor Left Side; BR 馬達右折 Motor Right Side
- **馬達廠牌、功率 Motor Brand,Power Output**: 立迈胜 400w
- **煞車 Brake**: B 有煞車 With Brake; 若無煞車則不表示
- **原點感應器 Home Sensor**: 外掛型 Out Side — C 馬達側 Motor Side; D 反馬達側 Opposite Motor Side; E 無 NO SENSOR
- **端點極限感應器 Limit Sensor**: 外掛型 — 3 2 衹 2pc; 4 3 衹 3pc; 5 無 No SENSOR
- **特注式樣 Special Order No.**

基本仕樣 Specification

性能	位置重復精度 Repeatability (mm)		±0.01			
	螺桿導程 Belt Lead (mm)		5	10	16	20
	最高速度 Maximum Speed (mm/s)		250	500	800	1000
	最大可搬重量 Maximum Payload	水平使用 kg Horizontal (kg)	110	88	48	40
		垂直使用 kg Vertical (kg)	33	20	10	8
	定格推力 Rated Thrust (N)		1388	694	433	347
	標準行程 Stroke Pitch (mm)		50~700mm/50间隔			
部品	DC伺服馬達容量 AC Servo Motor Output (W)		400W			
	滾株螺桿外徑 Ball Screw ø (mm)		C7 ø16			
	聯軸器 Couping (mm)		10X14			
	原點感應器 Home Sensor	外掛 Outside	EE-Sx672(NPN)			

※1 行程超過300時, 會產生螺桿偏擺, 此時請將速度調降。
When the stroke is over 300mm, the run-out of the ballscrew will occur.
We recommend to low down the working speed under this circumstances.

※2 符合型錄規範的正常使用下,保證壽命為10000公里。
Operation life is 10,000km when the product is using under the specified vonditions.

感應器回路與接綫圖

一般性負載：如繼電器或其它之電阻性負載

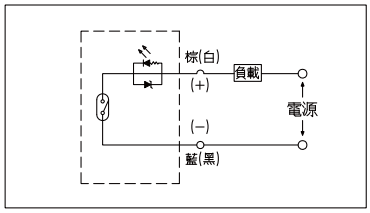

可程式控制器按綫圖

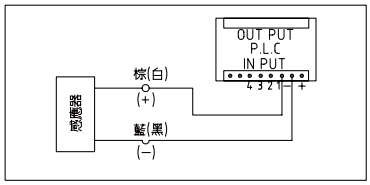

防止迴轉精度 Anti-rotating Accuracy

出力桿的防止迴轉精度
Anti-rotating Accuracy of Rod

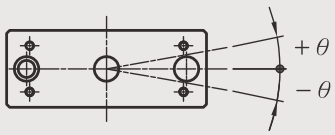

防止迴轉精度 θ Anti-rotating accuracy
±0.01°

馬達外露/馬達左折
Motor Exposed/Motor On Left Side

BC 馬達外露
Motor Exposed

單位 Unit : mm

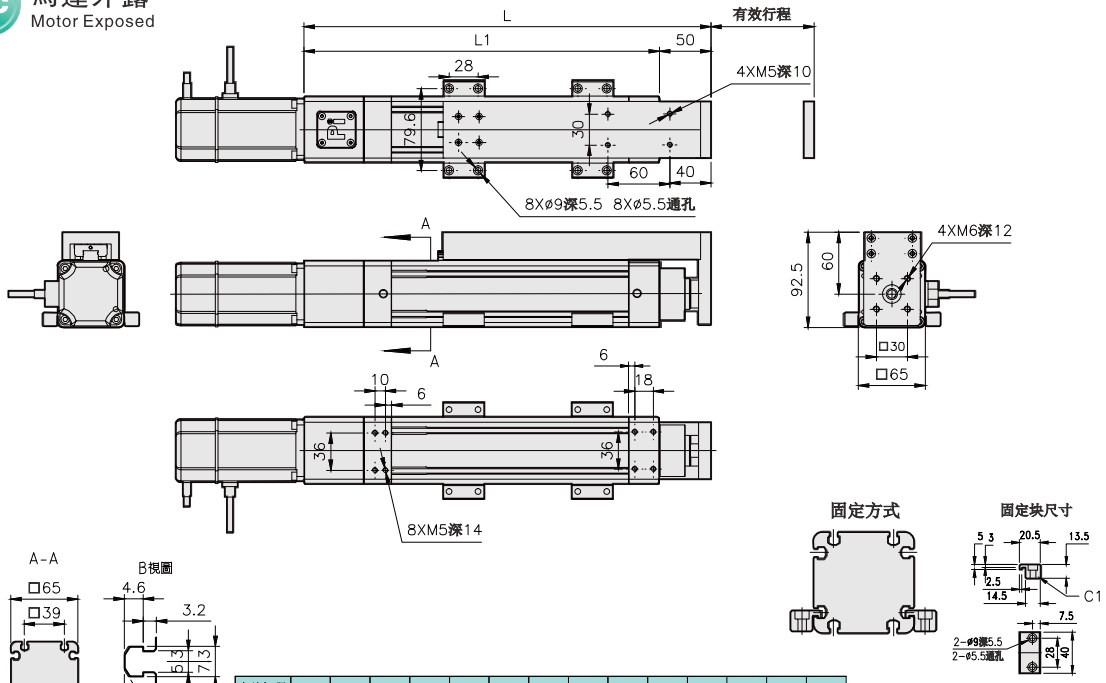

有效行程	50	100	150	200	250	300	350	400	450	500	550	600	650	700
L	345	395	445	495	545	595	645	695	745	795	845	895	945	995
L1	295	345	395	445	495	545	595	645	695	745	795	845	895	945
KG	5.34	5.85	6.37	6.89	7.40	7.92	8.43	8.95	9.46	9.98	10.44	10.95	11.46	11.97

BL 馬達左折
Motor On Left Side

單位 Unit : mm

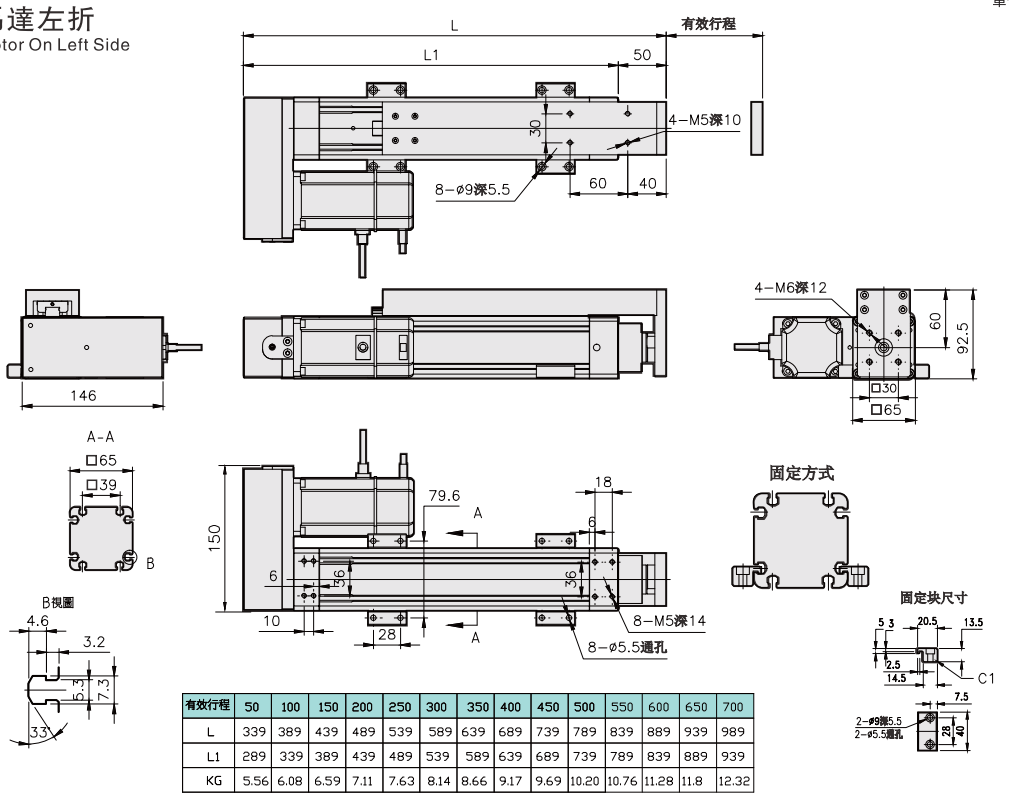

有效行程	50	100	150	200	250	300	350	400	450	500	550	600	650	700
L	339	389	439	489	539	589	639	689	739	789	839	889	939	989
L1	289	339	389	439	489	539	589	639	689	739	789	839	889	939
KG	5.56	6.08	6.59	7.11	7.63	8.14	8.66	9.17	9.69	10.20	10.76	11.28	11.8	12.32

馬達下折/馬達右折
Motor On Lower Side/Motor On Right Side

BM 馬達下折
Motor On Lower Side

單位 Unit : mm

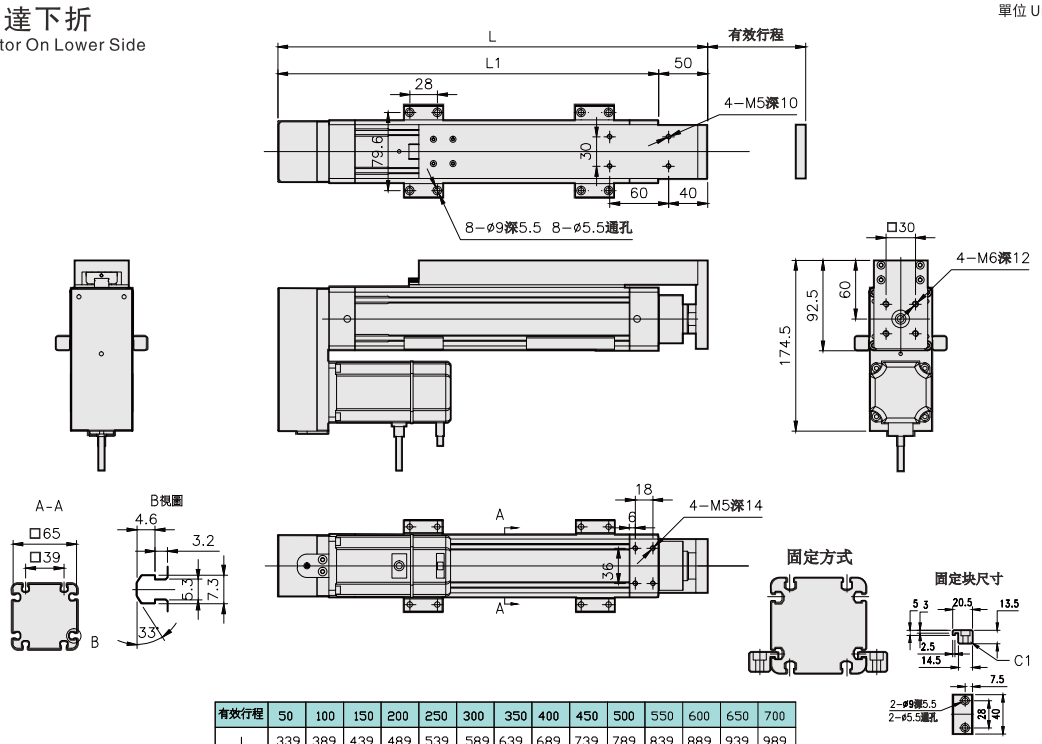

有效行程	50	100	150	200	250	300	350	400	450	500	550	600	650	700
L	339	389	439	489	539	589	639	689	739	789	839	889	939	989
L1	289	339	389	439	489	539	589	639	689	739	789	839	889	939
KG	5.56	6.08	6.59	7.11	7.63	8.14	8.66	9.17	9.69	10.20	10.76	11.28	11.8	12.32

BR 馬達右折
Motor On Right Side

單位 Unit : mm

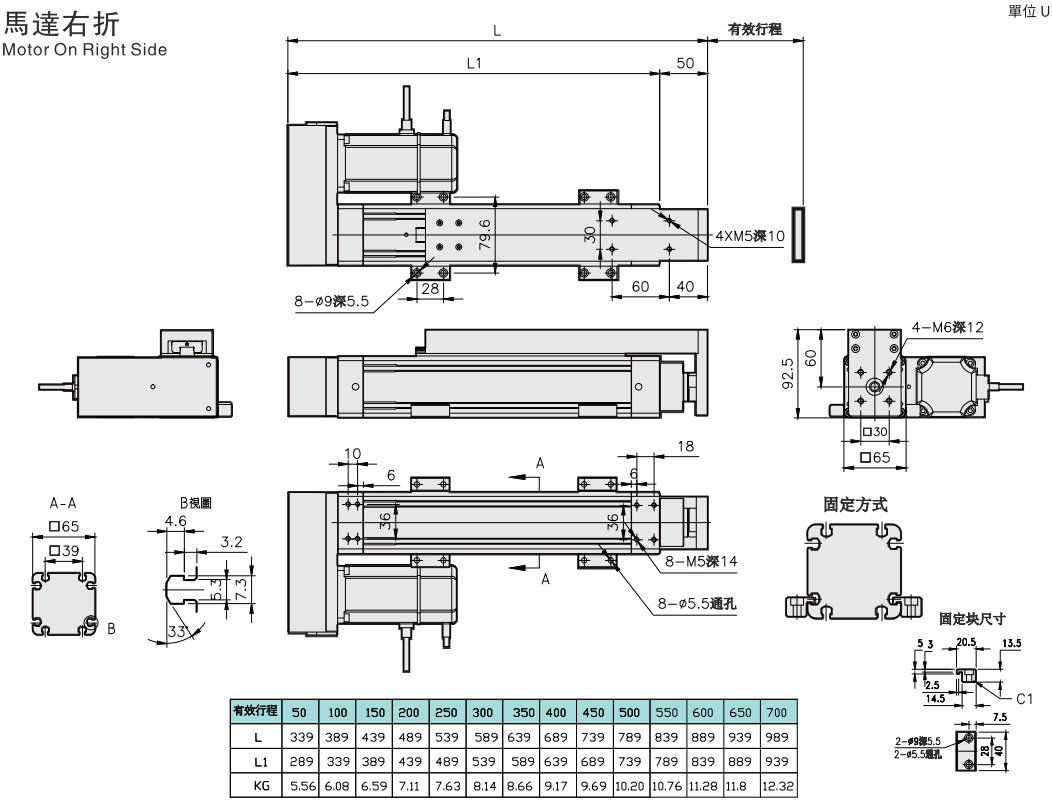

有效行程	50	100	150	200	250	300	350	400	450	500	550	600	650	700
L	339	389	439	489	539	589	639	689	739	789	839	889	939	989
L1	289	339	389	439	489	539	589	639	689	739	789	839	889	939
KG	5.56	6.08	6.59	7.11	7.63	8.14	8.66	9.17	9.69	10.20	10.76	11.28	11.8	12.32

EC65T单轴电动缸

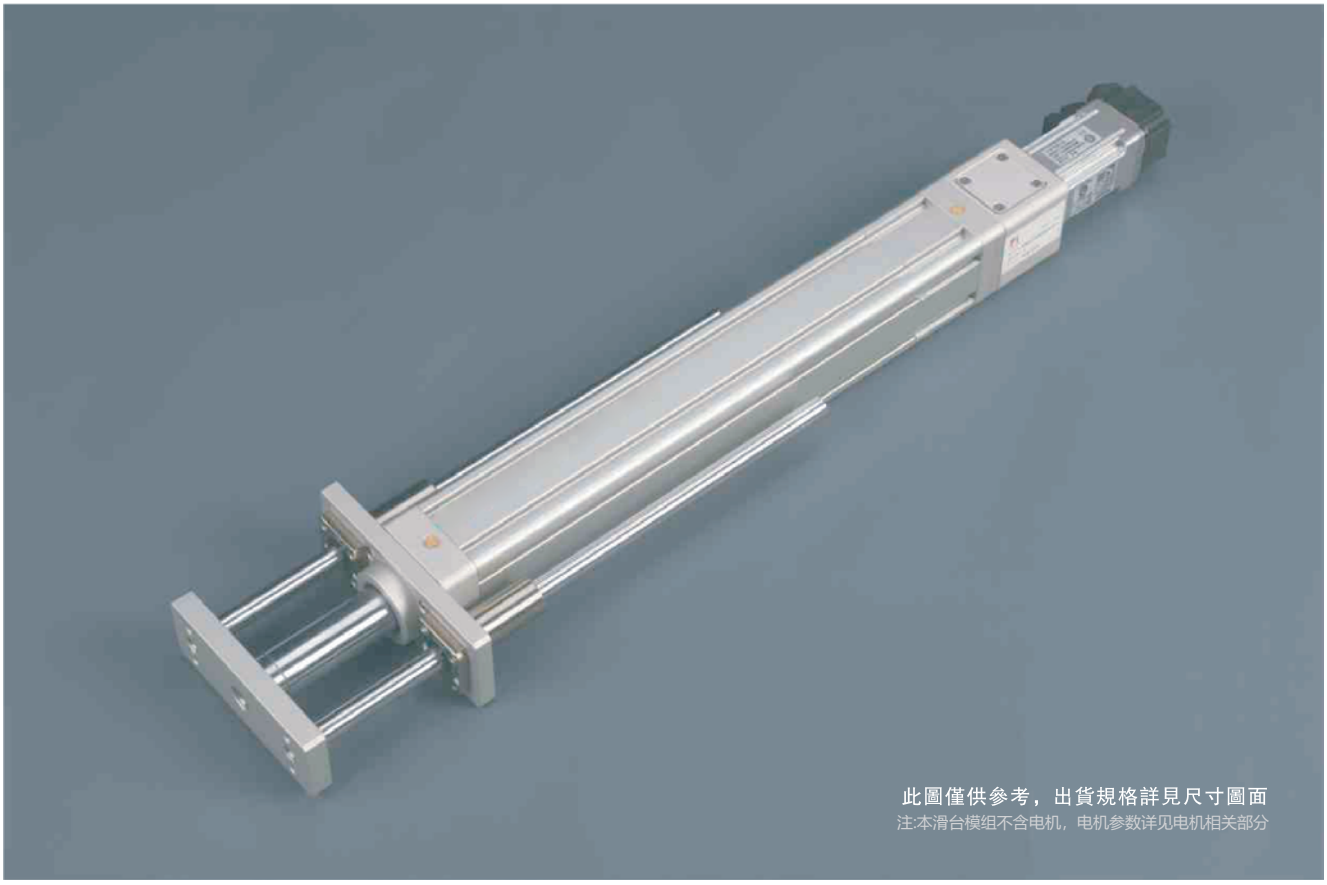

最大行程 Maximum Stroke	最高速度 Maximum Speed	馬達容量 Motor Output	滾珠螺杆 Ball Screw	導杆軸心 Dia Of Shaft
700mm	1000mm/s	400W	ø16mm	ø16mm-2pcs

型號表示方式

EC65T - L 5 - 100 - BC - M40 B - C 4 - 0001

本體型號 Model

螺桿廠牌 Ball Screw Brand

L	標準台制 T–Standard MIT

螺桿導程 Ball Svrew Lead

5	5mm
10	10mm
16	16mm
20	20mm

行程 Stroke

50–700mm

馬達位置 Motor Position

BC	直結外露 Motor Exposed
BW	馬達上折 Motor Top Side
BM	馬達下折 Motor Bottom Side

馬達廠牌、功率 Motor Brand,Power Output

立迈胜	400w

煞車 Brake

B	有煞車 With Brake

若無煞車則不表示

原點感應器 Home Sensor

外掛型 Out Side

C	馬達側 Motor Side
D	反馬達側 Opposite Motor Side
E	無 NO SENSOR

端點極限感應器 Limit Sensor

外掛型

3	2 衹 2pc
4	3 衹 3pc
5	無 No SENSOR

特注式樣 Special Order No.

基本仕様 Specification

性能	位置重復精度 Repeatability (mm)		±0.01			
	螺桿導程 Belt Lead (mm)		5	10	16	20
	最高速度 Maximum Speed (mm/s)		250	500	800	1000
	最大可搬重量 Maximum Payload	水平使用 kg Horizontal (kg)	110	88	48	40
		垂直使用 kg Vertical (kg)	33	22	10	8
	定格推力 Rated Thrust (N)		1388	694	433	347
	標準行程 Stroke Pitch (mm)		50~700mm/50间隔			
部品	DC伺服馬達容量 AC Servo Motor Output (W)		400W			
	滾株螺桿外徑 Ball Screw ø (mm)		C7 ø16			
	聯軸器 Couping (mm)		10X14			
	原點感應器 Home Sensor	外掛 Outside	EE-Sx672(NPN)			

※1 行程超過300時, 會產生螺桿偏擺, 此時請將速度調降。
When the stroke is over 300mm, the run-out of the ballscrew will occur.
We recommend to low down the working speed under this circumstances.

※2 符合型錄規範的正常使用下,保證壽命為10000公里。
Operation life is 10,000km when the product is using under the specified vonditions.

感應器回路與接綫圖

一般性負載：如繼電器或其它之電阻性負載

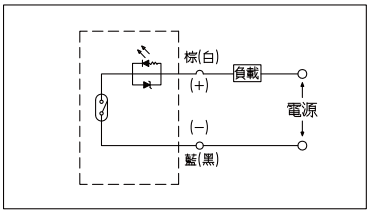

可程式控制器按綫圖

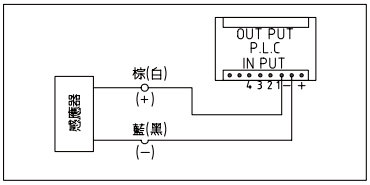

防止迴轉精度 Anti-rotating Accuracy

出力桿的防止迴轉精度
Anti-rotating Accuracy of Rod

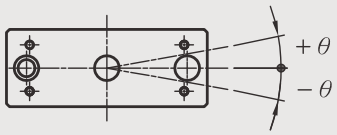

防止迴轉精度 θ Anti-rotating accuracy
±0.01°

馬達外露/馬達上折
Motor Exposed/Motor Top

BC 馬達外露
Motor Exposed

單位 Unit : mm

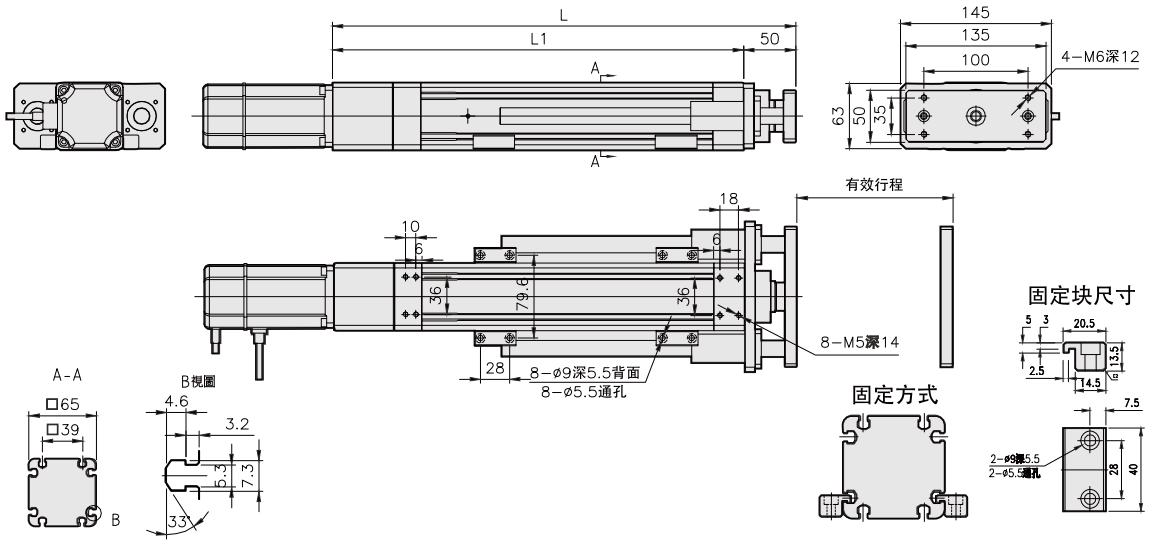

有效行程	50	100	150	200	250	300	350	400	450	500	550	600	650	700
L	345	395	445	495	545	595	645	695	745	795	845	895	945	995
L1	295	345	395	445	495	545	595	645	695	745	795	845	895	945
KG	6.77	7.44	8.11	8.78	9.45	10.13	10.8	11.47	12.14	12.85	13.47	14.14	14.81	15.48

BW 馬達上折
Motor Top

單位 Unit : mm

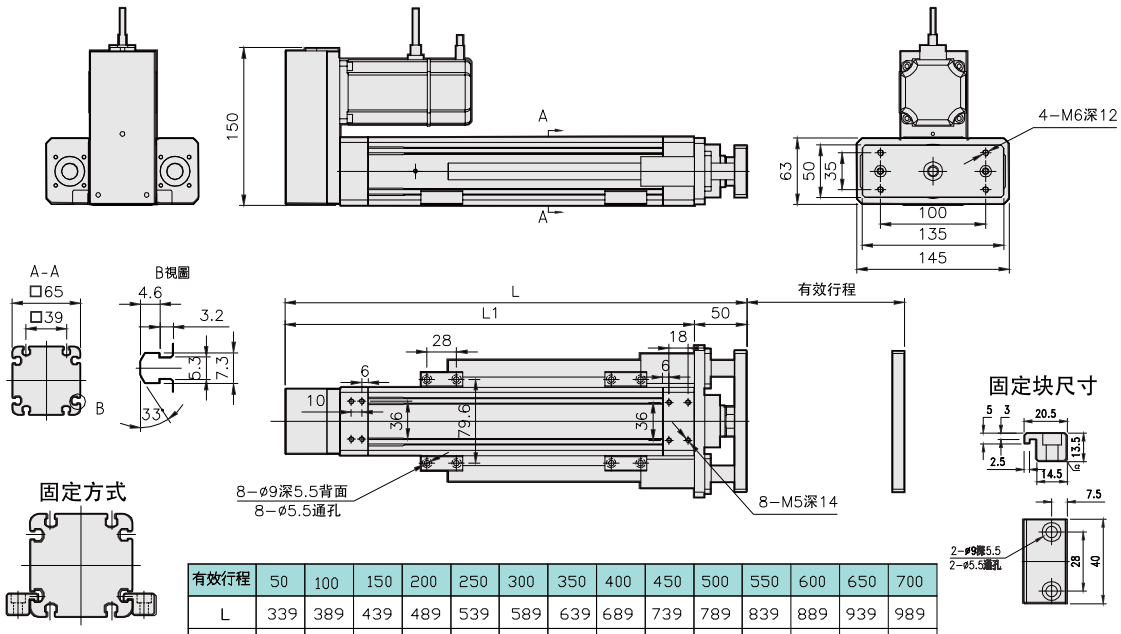

有效行程	50	100	150	200	250	300	350	400	450	500	550	600	650	700
L	339	389	439	489	539	589	639	689	739	789	839	889	939	989
L1	289	339	389	439	489	539	589	639	689	739	789	839	889	939
KG	6.77	7.44	8.11	8.78	9.45	10.13	10.8	11.47	12.14	12.85	13.47	14.14	14.81	15.48

馬達下折
Motor On Lower Side

BM 馬達下折
Motor On Lower Side

單位 Unit : mm

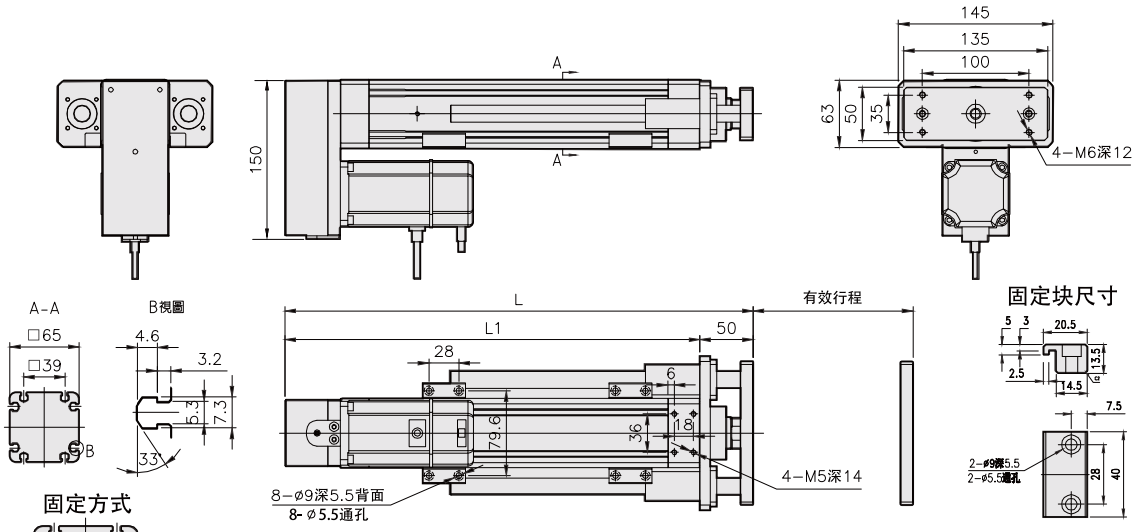

有效行程	50	100	150	200	250	300	350	400	450	500	550	600	650	700
L	339	389	439	489	539	589	639	689	739	789	839	889	939	989
L1	289	339	389	439	489	539	589	639	689	739	789	839	889	939
KG	6.77	7.44	8.11	8.78	9.45	10.13	10.8	11.47	12.14	12.85	13.47	14.14	14.81	15.48

EC80单轴电动缸

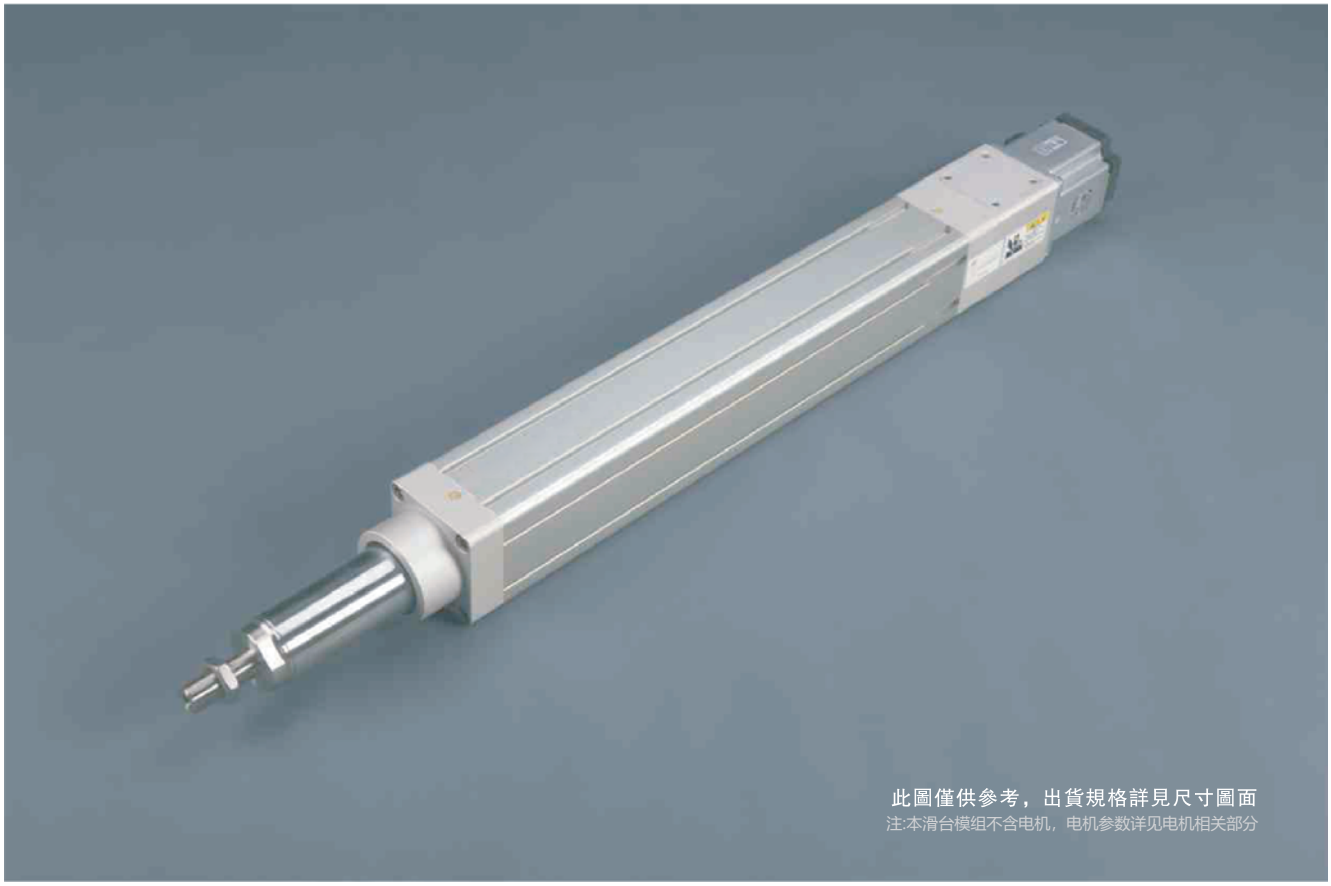

最大行程 Maximum Stroke	最高速度 Maximum Speed	馬達容量 Motor Output	滚珠螺杆 Ball Screw
1200mm	1250mm/s	750W	ø25mm

型號表示方式

EC80 - L 5 - 100 - BC - M75 B - C 4 - 0001

本體型號 Model

螺桿廠牌 Ball Screw Brand

L	標準台制 T-Standard MIT

螺桿導程 Ball Svrew Lead

5	5mm
10	10mm
25	25mm

行程 Stroke

50–1200mm

馬達位置 Motor Position

BC	直結外露 Motor Exposed
BW	馬達上折 Motor Top Side
BM	馬達下折 Motor Bottom Side
BL	馬達左折 Motor Left Side
BR	馬達右折 Motor Right Side

馬達廠牌、功率 Motor Brand,Power Output

立迈胜	750w

煞車 Brake

B	有煞車 With Brake

若無煞車則不表示

原點感應器 Home Sensor

外掛型 Out Side

C	馬達側 Motor Side
D	反馬達側 Opposite Motor Side
E	無 NO SENSOR

端點極限感應器 Limit Sensor

外掛型

3	2 衹 2pc
4	3 衹 3pc
5	無 No SENSOR

特注式樣 Special Order No.

基本仕様 Specification

性能	位置重復精度 Repeatability (mm)		±0.01		
	螺桿導程 Belt Lead (mm)		5	10	25
	最高速度 Maximum Speed (mm/s)		250	500	1250
	最大可搬重量 Maximum Payload	水平使用 kg Horizontal (kg)	200	180	138
		垂直使用 kg Vertical (kg)	65	55	25
	定格推力 Rated Thrust (N)		2520	1260	504
	標準行程 Stroke Pitch (mm)		50~1200mm/50间隔		
部品	DC伺服馬達容量 AC Servo Motor Output (W)		750W		
	滾株螺桿外徑 Ball Screw ø (mm)		C7 ø25		
	聯軸器 Couping (mm)		17X19		
	原點感應器 Home Sensor	外掛 Outside	CS-6T		

※1 行程超過300時, 會產生螺桿偏擺, 此時請將速度調降。
When the stroke is over 300mm, the run-out of the ballscrew will occur.
We recommend to low down the working speed under this circumstances.

※2 符合型錄規範的正常使用下,保證壽命為10000公里。
Operation life is 10,000km when the product is using under the specified vonditions.

感應器回路與接綫圖

一般性負載：如繼電器或其它之電阻性負載

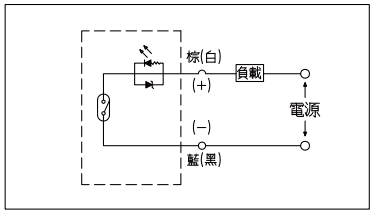

可程式控制器按綫圖

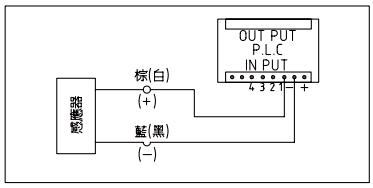

防止迴轉精度 Anti-rotating Accuracy

出力桿的防止迴轉精度
Anti-rotating Accuracy of Rod

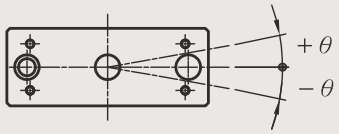

防止迴轉精度 θ Anti-rotating accuracy
±0.01°

馬達外露/馬達右折
Motor Exposed/Motor On Right Side

BC 馬達外露
Motor Exposed

單位 Unit : mm

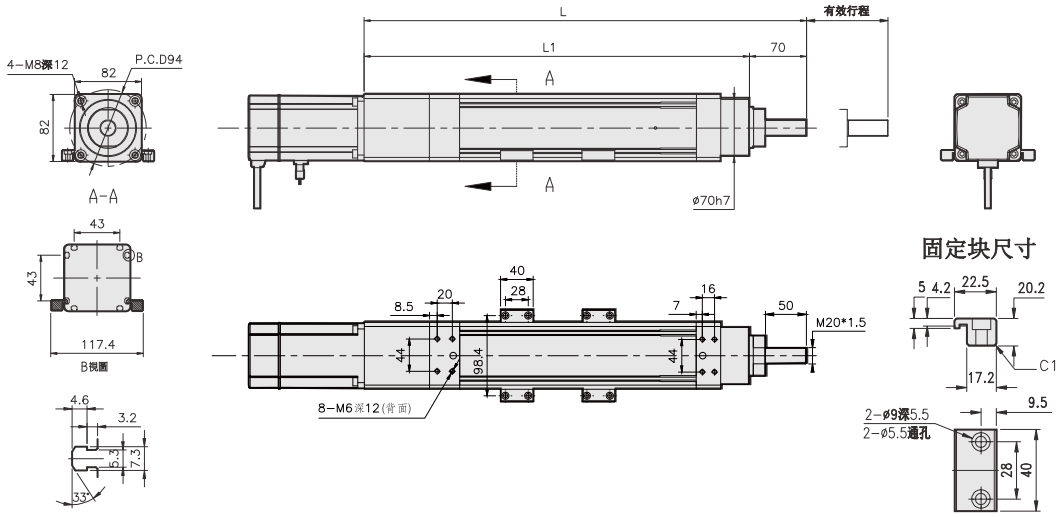

有效行程	50	100	150	200	250	300	350	400	450	500	550	600	650	700	750	800	850	900	950	1000	1050	1100	1050	1200
L	492	542	592	642	692	742	792	842	892	942	992	1042	1092	1142	1192	1242	1292	1342	1392	1442	1492	1542	1592	1642
L1	422	472	522	572	622	672	722	772	822	872	922	972	1022	1072	1122	1172	1222	1272	1322	1372	1422	1472	1522	1572
KG	5.25	5.76	6.27	6.78	7.29	7.81	8.32	8.83	9.34	9.85	10.35	10.85	11.37	11.88	12.39	12.9	13.41	13.92	14.43	14.94	15.45	15.96	16.47	16.98

BR 馬達右折
Motor On Right Side

單位 Unit : mm

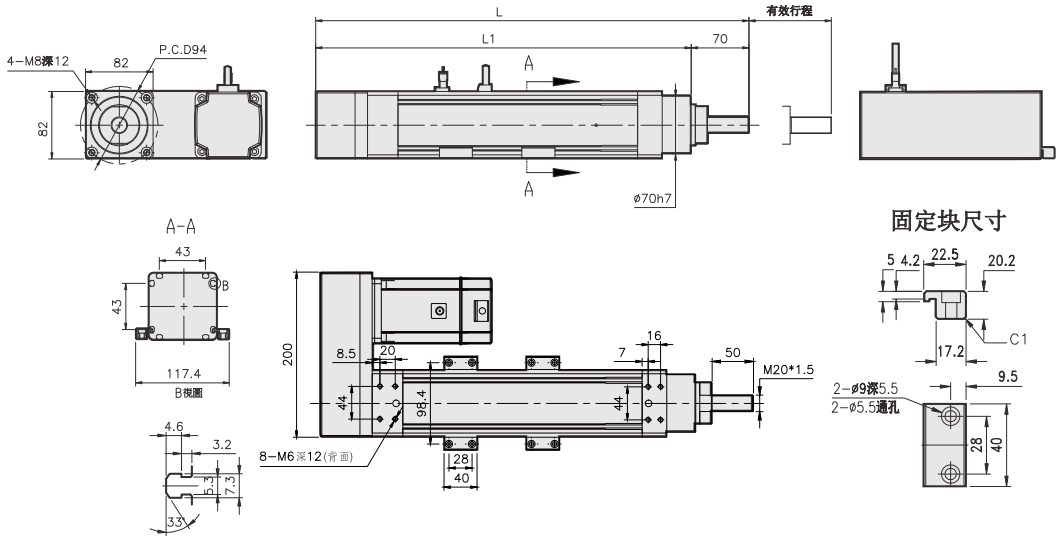

有效行程	50	100	150	200	250	300	350	400	450	500	550	600	650	700	750	800	850	900	950	1000	1050	1100	1150	1200
L	475	525	575	625	675	725	775	825	875	925	975	1025	1075	1125	1175	1225	1275	1325	1375	1425	1475	1525	1575	1625
L1	405	455	505	555	605	655	705	755	805	855	905	955	1005	1055	1105	1155	1205	1255	1305	1355	1405	1455	1505	1555
KG	5.25	5.76	6.27	6.78	7.29	7.81	8.32	8.83	9.34	9.85	10.35	10.86	11.37	11.88	12.39	12.9	13.41	13.92	14.43	14.94	15.45	15.96	16.47	16.98

馬達左折/馬達下折
Motor On Left Side/Motor On Lower Side

BL 馬達左折
Motor On Left Side

單位 Unit : mm

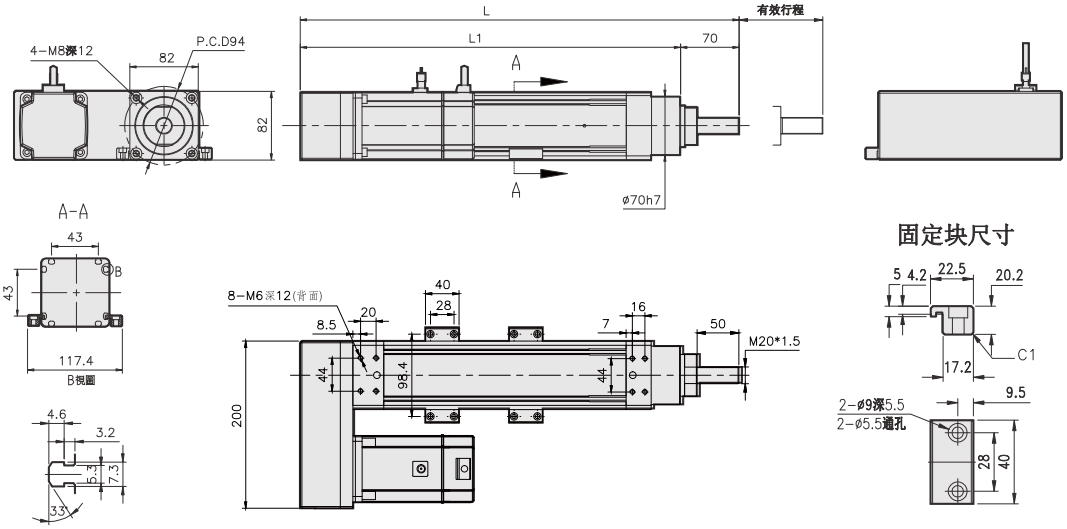

有效行程	50	100	150	200	250	300	350	400	450	500	550	600	650	700	750	800	850	900	950	1000	1050	1100	1150	1200
L	475	525	575	625	675	725	775	825	875	925	975	1025	1075	1125	1175	1225	1275	1325	1375	1425	1475	1525	1575	1625
L1	405	455	505	555	605	655	705	755	805	855	905	955	1005	1055	1105	1155	1205	1255	1305	1355	1405	1455	1505	1555
KG	5.25	5.76	6.27	6.78	7.29	7.81	8.32	8.83	9.34	9.85	10.35	10.86	11.37	11.88	12.39	12.9	13.41	13.92	14.43	14.94	15.45	15.96	16.47	16.98

BM 馬達下折
Motor On Lower Side

單位 Unit : mm

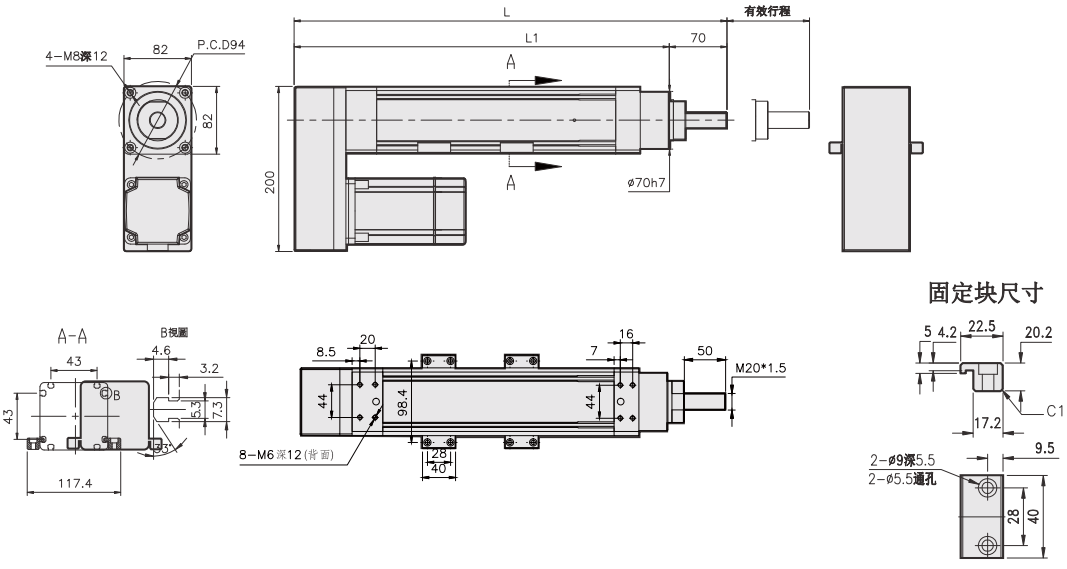

有效行程	50	100	150	200	250	300	350	400	450	500	550	600	650	700	750	800	850	900	950	1000	1050	1100	1150	1200
L	475	525	575	625	675	725	775	825	875	925	975	1025	1075	1125	1175	1225	1275	1325	1375	1425	1475	1525	1575	1625
L1	405	455	505	555	605	655	705	755	805	855	905	955	1005	1055	1105	1155	1205	1255	1305	1355	1405	1455	1505	1555
KG	5.25	5.76	6.27	6.78	7.29	7.81	8.32	8.83	9.34	9.85	10.35	10.86	11.37	11.88	12.39	12.9	13.41	13.92	14.43	14.94	15.45	15.96	16.47	16.98

馬達上折
Motor Top

馬達上折
Motor Top

單位 Unit : mm

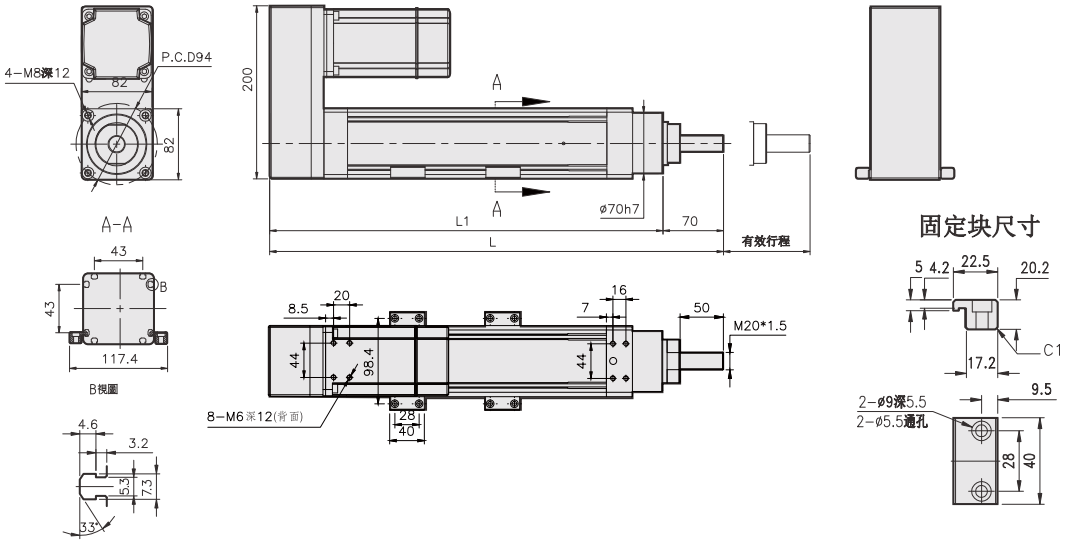

有效行程	50	100	150	200	250	300	350	400	450	500	550	600	650	700	750	800	850	900	950	1000	1050	1100	1150	1200
L	475	525	575	625	675	725	775	825	875	925	975	1025	1075	1125	1175	1225	1275	1325	1375	1425	1475	1525	1575	1625
L1	405	455	505	555	605	655	705	755	805	855	905	955	1005	1055	1105	1155	1205	1255	1305	1355	1405	1455	1505	1555
KG	5.25	5.76	6.27	6.78	7.29	7.81	8.32	8.83	9.34	9.85	10.35	10.86	11.37	11.88	12.39	12.9	13.41	13.92	14.43	14.94	15.45	15.96	16.47	16.98

EC80T单轴电动缸

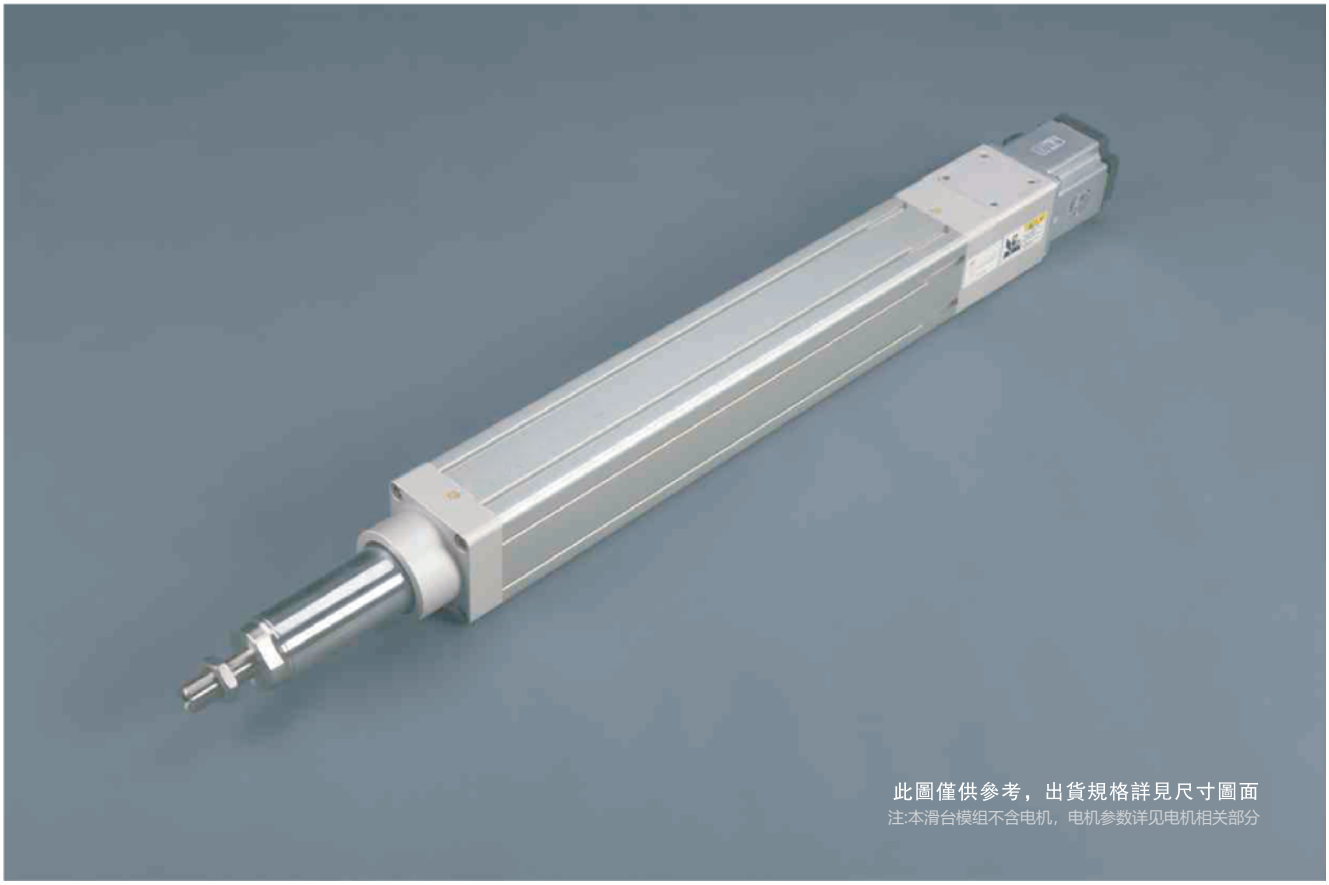

最大行程 Maximum Stroke 1200mm	最高速度 Maximum Speed 1250mm/s	馬達容量 Motor Output 750W	滾珠螺杆 Ball Screw ø25mm	導杆軸心 Dia Of Shaft ø20mm-2pcs

型號表示方式

EC80T - L 5 - 100 - BC - M75 B - C 4 - 0001

- **本體型號 Model**
  - L 標準台制 T-Standard MIT
- **螺桿廠牌 Ball Screw Brand**
- **螺桿導程 Ball Svrew Lead**
  - 5 5mm
  - 10 10mm
  - 25 25mm
- **行程 Stroke**
  - 50–1200mm
- **馬達位置 Motor Position**
  - BC 直結外露 Motor Exposed
  - BW 馬達上折 Motor Top Side
  - BM 馬達下折 Motor Bottom Side
- **馬達廠牌、功率 Motor Brand,Power Output**
  - 立迈胜 | 750w
- **煞車 Brake**
  - B 有煞車 With Brake
  - 若無煞車則不表示
- **原點感應器 Home Sensor**
  - 外掛型 Out Side
  - C 馬達側 Motor Side
  - D 反馬達側 Opposite Motor Side
  - E 無 NO SENSOR
- **端點極限感應器 Limit Sensor**
  - 外掛型
  - 3 2 衹 2pc
  - 4 3 衹 3pc
  - 5 無 No SENSOR
- **特注式樣 Special Order No.**

基本仕樣 Specification

性能	位置重復精度 Repeatability (mm)		±0.01		
	螺桿導程 Belt Lead (mm)		5	10	25
	最高速度 Maximum Speed (mm/s)		250	500	1250
	最大可搬重量 Maximum Payload	水平使用 kg Horizontal (kg)	200	180	138
		垂直使用 kg Vertical (kg)	65	55	25
	定格推力 Rated Thrust (N)		2520	1260	504
	標準行程 Stroke Pitch (mm)		50~1200mm/50间隔		
部品	DC伺服馬達容量 AC Servo Motor Output (W)		750W		
	滾株螺桿外徑 Ball Screw ø (mm)		C7 ø25		
	聯軸器 Couping (mm)		17X19		
	原點感應器 Home Sensor	外掛 Outside	CS-6T		

※1 行程超過300時, 會產生螺桿偏擺, 此時請將速度調降。
When the stroke is over 300mm, the run-out of the ballscrew will occur.
We recommend to low down the working speed under this circumstances.

※2 符合型錄規範的正常使用下,保證壽命為10000公里。
Operation life is 10,000km when the product is using under the specified vonditions.

感應器回路與接綫圖

一般性負載：如繼電器或其它之電阻性負載

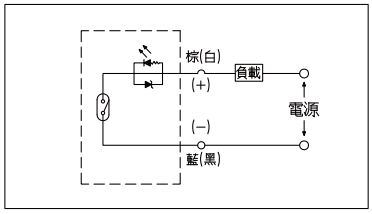

可程式控制器按綫圖

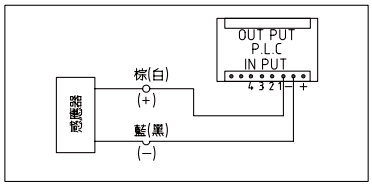

防止迴轉精度 Anti-rotating Accuracy

出力桿的防止迴轉精度
Anti-rotating Accuracy of Rod

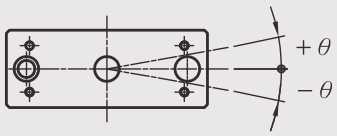

防止迴轉精度 θ Anti-rotating accuracy
±0.01°

馬達外露/馬達上折
Motor Exposed/Motor Top

BC 馬達外露
Motor Exposed

單位 Unit : mm

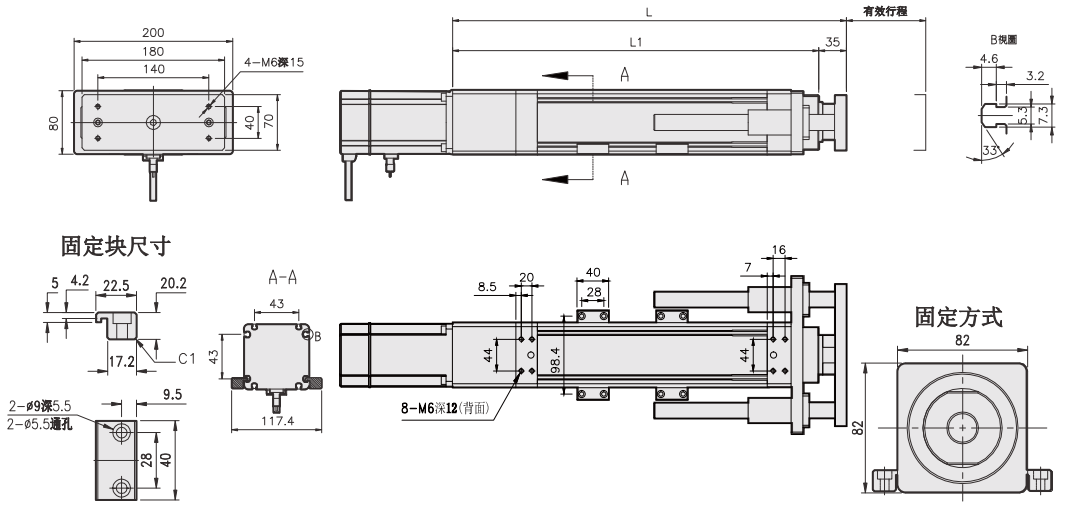

有效行程	50	100	150	200	250	300	350	400	450	500	550	600	650	700	750	800	850	900	950	1000	1050	1100	1150	1200
L	457	507	557	607	657	707	757	807	857	907	957	1007	1057	1107	1157	1207	1257	1307	1357	1407	1457	1507	1557	1607
L1	422	472	522	572	622	672	722	772	822	872	922	972	1022	1072	1122	1172	1222	1272	1322	1372	1422	1472	1522	1572
KG	5.25	5.76	6.27	6.78	7.29	7.81	8.32	8.83	9.34	9.85	10.35	10.86	11.37	11.88	12.39	12.9	13.41	13.92	13.43	14.94	15.45	15.96	16.47	16.98

BW 馬達上折
Motor Top

單位 Unit : mm

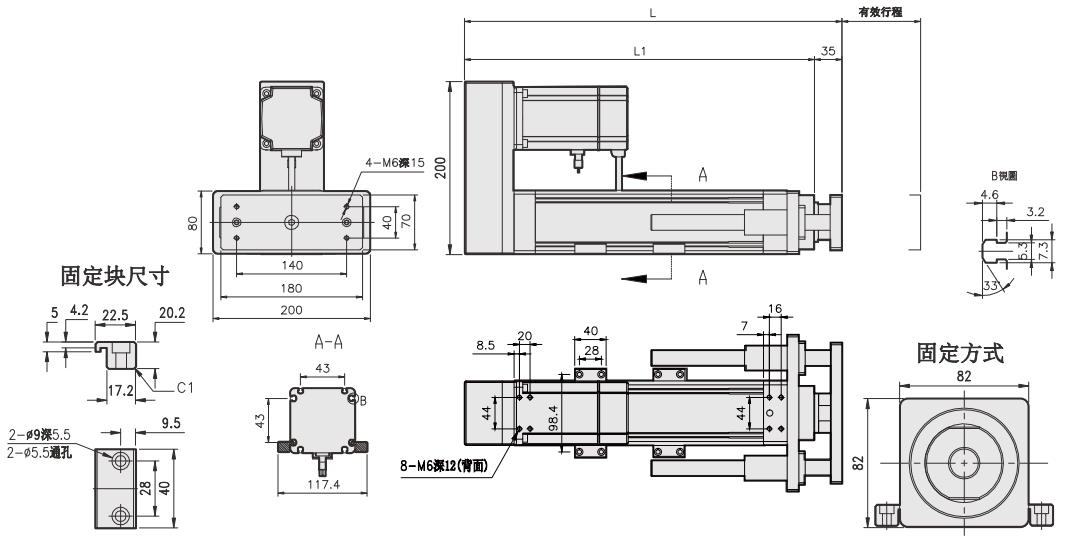

有效行程	50	100	150	200	250	300	350	400	450	500	550	600	650	700	750	800	850	900	950	1000	1050	1100	1150	1200
L	440	490	540	590	640	690	740	790	840	890	940	990	1040	1090	1140	1190	1240	1290	1340	1390	1440	1490	1540	1590
L1	405	455	505	555	605	655	705	755	805	855	905	955	1005	1055	1105	1155	1205	1255	1305	1355	1405	1455	1505	1555
KG	5.25	5.76	6.27	6.78	7.29	7.81	8.32	8.83	9.34	9.85	10.35	10.86	11.37	11.88	12.39	12.9	13.41	13.92	14.43	14.94	15.45	15.96	16.47	16.98

馬達下折
Motor On Lower Side

BM 馬達下折
Motor On Lower Side

單位 Unit : mm

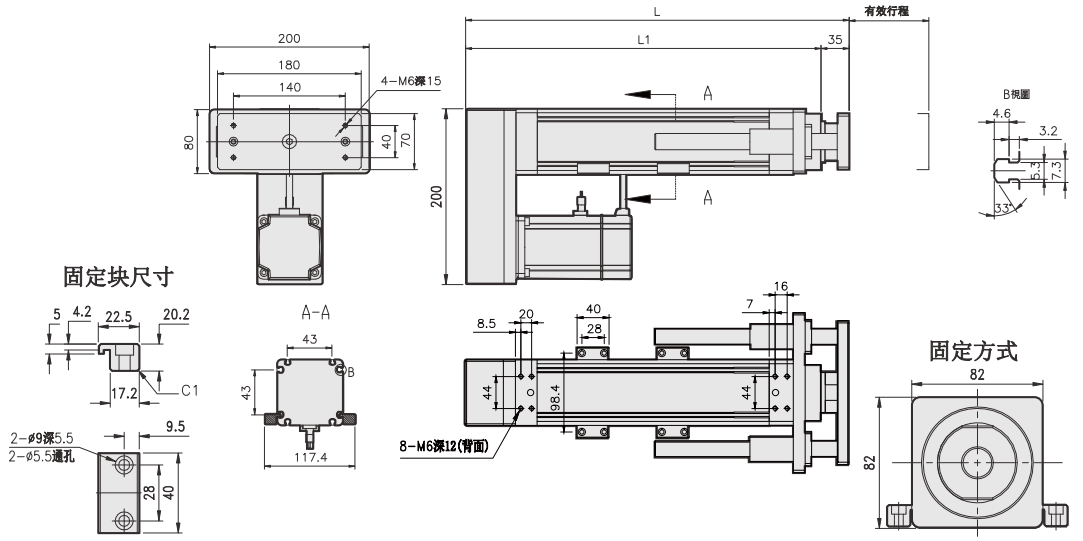

有效行程	50	100	150	200	250	300	350	400	450	500	550	600	650	700	750	800	850	900	950	1000	1050	1100	1150	1200
L	440	490	540	590	640	690	740	790	840	890	940	990	1040	1090	1140	1190	1240	1290	1340	1390	1440	1490	1540	1590
L1	405	455	505	555	605	655	705	755	805	855	905	955	1005	1055	1105	1155	1205	1255	1305	1355	1405	1455	1505	1555
KG	5.25	5.76	6.27	6.78	7.29	7.81	8.32	8.83	9.34	9.85	10.35	10.86	11.37	11.88	12.39	12.9	13.41	13.92	14.43	14.94	15.45	15.96	16.47	16.98

关注NiMotion立迈胜