版本 REV.MARK	变更内容 REVISION RECORD	签名 SIGNARURE	日期 DATE
A01	修改引脚/型号	曹继伟	2025/4/15

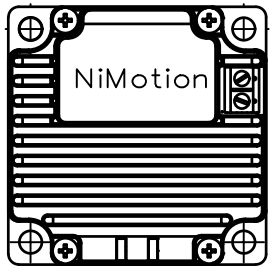

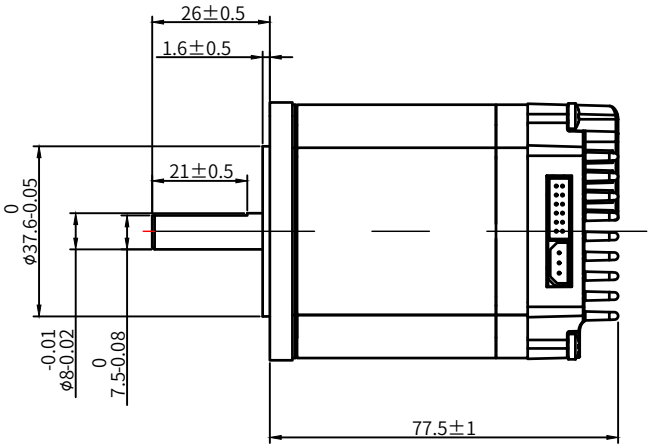

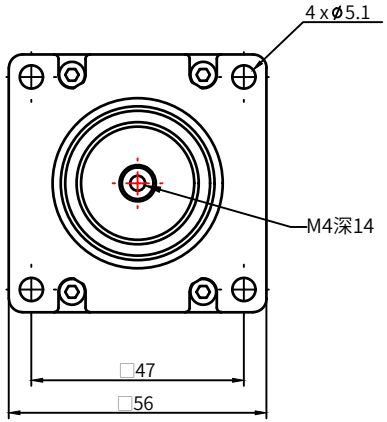

I/O端口

引脚	功能
1	DI1+
2	DI1-
3	DI2+
4	DI2-
5	DI3+
6	DI3-
7	DO1
8	EXTERNAL_BRAKE
9	GND
10	-
11	-
12	AI1

通讯端口

引脚	CAN	485
1	CANH	485-
2	CANL	485+
3	GND	GND

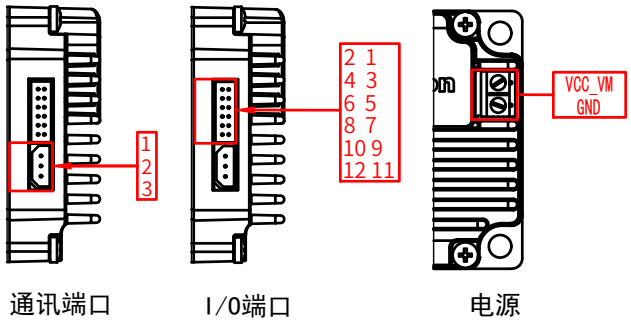

通讯端口　　I/O端口　　电源

极数/NUMBER OF POLES	28
额定电压/NOMINAL VOLTAGE	24V
额定功率/RATED POWER	60W
额定转矩/RATED TORQUE	0.57Nm
额定转速/RATED SPEED	1000RPM
额定电流/RATED CURRENT	3.8A
绝缘等级B/INSULATION CLASS	B
重量/WEIGHT	5625g

未注尺寸公差 DEFAULT DIMENSIONAL TOLERANCE	未注形位公差 DEFAULT GEOMETRIC TOLERANCE	FIRST ANGLE METHOD	北京立迈胜控制技术有限公司 Beijing Nimotion Control Technology Co.,Ltd.
GB/T 1804-M	GB/T 1184-K		

设计DRAWN	曹继伟	2025/4/15	图号 DWG NO.	LMS-C20-22083		型号 MODEL	TSM5706B-XXX-0HE		
审核CHK'D	耿源	2025/4/15	物料编码 P/N			名称 TITLE	一体化力矩伺服电机		
批准APPV'D	董春禄	2025/4/15	版本 REV	A01	图幅 SIZE	A4	比例 SCALE	1:1.5	共 1 张 第 1 张 SHEET 1 OF 1