接线表

端子			PWR 电源				I/O																	IN					OUT				
位号		1	2	3	4	PE	1	2	3	4	5	6	7	8	9	10	11	12	13	14	15	16	17	外壳	1	2	3	4	外壳	1	2	3	4	外壳
信号	CANopen	L	RES-	RES+	N	PE	DI1+	DI1-	DI2+	DI2-	DI3+	DI3-	DO1+	DO1-	AI1	AGND	BAT-PWR	DGND	STO1	STO2	STO_COM	STO_FB+	STO_FB-	PE	GND	CAN_L	CAN_H	GND	PE	GND	CAN_L	CAN_H	GND	PE
	EtherCAT	L	RES-	RES+	N	PE	DI1+	DI1-	DI2+	DI2-	DI3+	DI3-	DO1+	DO1-	AI1	AGND	BAT-PWR	DGND	STO1	STO2	STO_COM	STO_FB+	STO_FB-	PE	TX+	RX+	RX-	TX-	PE	TX+	RX+	RX-	TX-	PE
	RS485	L	RES-	RES+	N	PE	DI1+	DI1-	DI2+	DI2-	DI3+	DI3-	DO1+	DO1-	AI1	AGND	BAT-PWR	DGND	STO1	STO2	STO_COM	STO_FB+	STO_FB-	PE	GND	RS485+	RS485-	GND	PE	GND	RS485+	RS485-	GND	PE

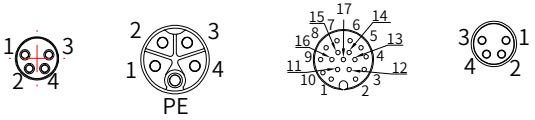

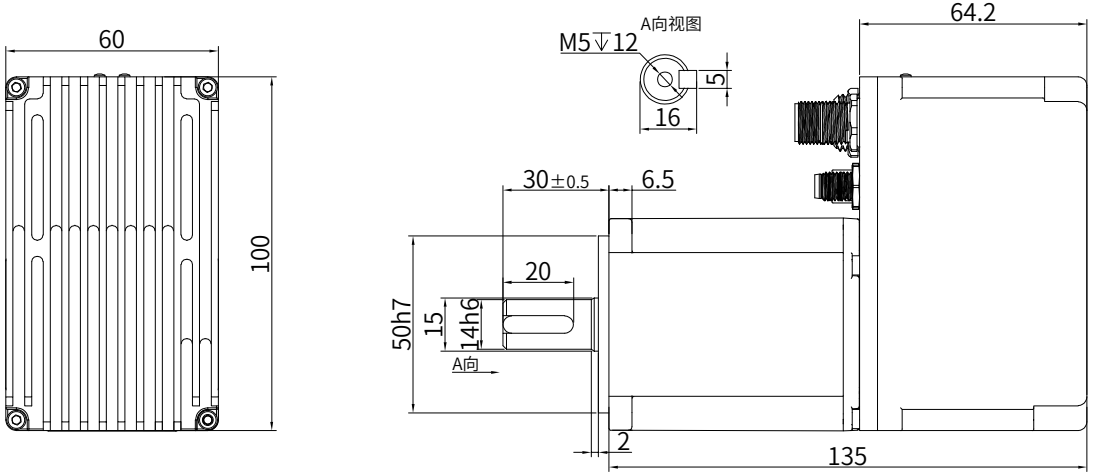

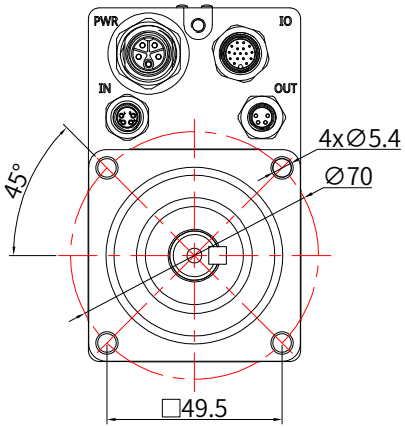

	PAMP6040-XXX-0HE
额定功率	400W
额定电压	220VAC
额定电流	2.5A
瞬时最大电流	8.5A
额定转矩	1.27Nm
额定转速	3000rpm
峰值转速	6000rpm
瞬时最大力矩	3.81N.m
转子惯量	$0.52*10^{-4}Kg.m^2$
防护等级	IP65
极数	10
湿度	10%～85%无凝结

更改标记 REV. MARK	处数 PCS	更改文件号 REV. NO.	签名 SIGNATURE	日期 DATE

设计DRAWN	陈金阳		数量 QTY	质量(g) WEIGHT	电子档比例 SCALE
	2026/9/10				1:1
审核 CHK'D	任君	批准APPV'D	吴小兵		
	2026/9/10		2026/9/10	共1张第1张 SHEET1 OF 1	版本 A

NiMotion
北京立迈胜控制技术有限责任公司
Beijing Nimotion Control Technology Co.,Ltd.

PAMP6040-XXX-0HE
一体化中压伺服电机

LMS-C20-26184