接线表

| 端子 | | | PWR 电源 | | | | I/O | | | | | | | | | | | | | | | | IN | | | | | OUT | | | | |
|---|---|---|---|---|---|---|---|---|---|---|---|---|---|---|---|---|---|---|---|---|---|---|---|---|---|---|---|---|---|---|---|---|
| 位号 | | 1 | 2 | 3 | 4 | PE | 1 | 2 | 3 | 4 | 5 | 6 | 7 | 8 | 9 | 10 | 11 | 12 | 13 | 14 | 15 | 16 | 17 | 外壳 | 1 | 2 | 3 | 4 | 外壳 | 1 | 2 | 3 | 4 | 外壳 |
| 信号 | CANopen | L | RES- | RES+ | N | PE | DI1+ | DI1- | DI2+ | DI2- | DI3+ | DI3- | DO1+ | DO1- | AI1 | AGND | BAT-PWR | DGND | STO1 | STO2 | STO_COM | STO_FB+ | STO_FB- | PE | GND | CAN_L | CAN_H | GND | PE | GND | CAN_L | CAN_H | GND | PE |
| | EtherCAT | L | RES- | RES+ | N | PE | DI1+ | DI1- | DI2+ | DI2- | DI3+ | DI3- | DO1+ | DO1- | AI1 | AGND | BAT-PWR | DGND | STO1 | STO2 | STO_COM | STO_FB+ | STO_FB- | PE | TX+ | RX+ | RX- | TX- | PE | TX+ | RX+ | RX- | TX- | PE |
| | RS485 | L | RES- | RES+ | N | PE | DI1+ | DI1- | DI2+ | DI2- | DI3+ | DI3- | DO1+ | DO1- | AI1 | AGND | BAT-PWR | DGND | STO1 | STO2 | STO_COM | STO_FB+ | STO_FB- | PE | GND | RS485+ | RS485- | GND | PE | GND | RS485+ | RS485- | GND | PE |

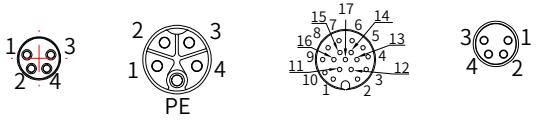


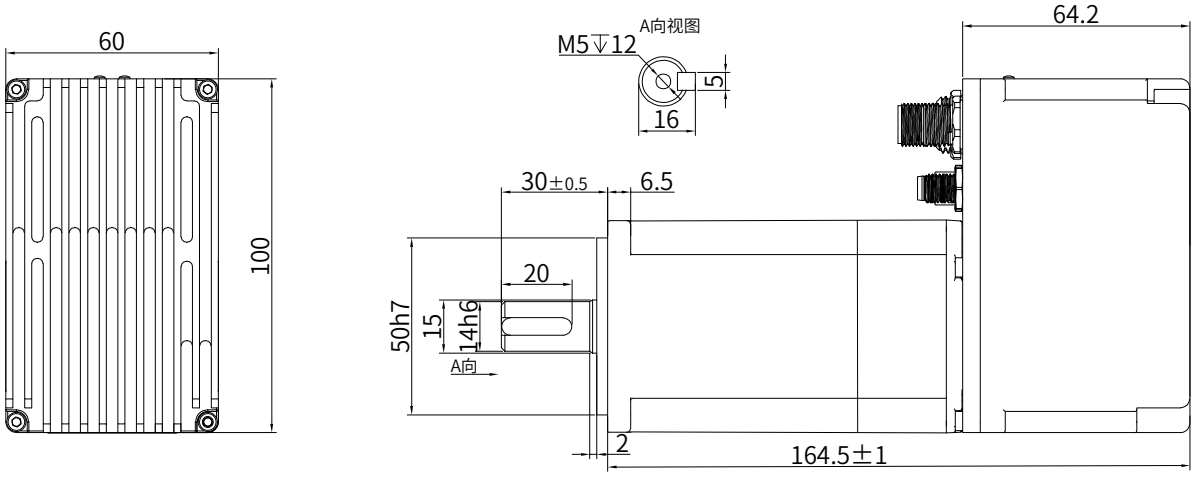


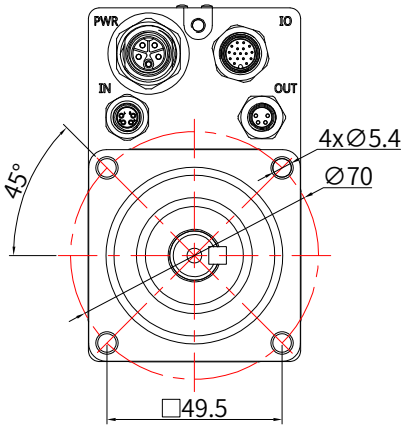


| | PAMP6040-XXX-0HEB |
|---|---|
| 额定功率 | 400W |
| 额定电压 | 220VAC |
| 额定电流 | 2.5A |
| 瞬时最大电流 | 8.4A |
| 额定转矩 | 1.27Nm |
| 额定转速 | 3000rpm |
| 峰值转速 | 6000rpm |
| 瞬时最大力矩 | 3.81N.m |
| 转子惯量 | $0.62*10^{-4}Kg.m^2$ |
| 防护等级 | IP65 |
| 极数 | 10 |
| 湿度 | 10%～85%无凝结 |

| 更改标记 REV. MARK | 处数 PCS | 更改文件号 REV. NO. | 签名 SIGNATURE | 日期 DATE |
|---|---|---|---|---|
| | | | | |
| | | | | |
| | | | | |

| | | | | | |
|---|---|---|---|---|---|
| 设计DRAWN | 陈金阳 | | 数量 QTY | 质量(g) WEIGHT | 电子档比例 SCALE |
| | 2026/9/10 | | | | 1:1 |
| 审核 CHK'D | 任君 | 批准APPV'D | 吴小兵 | | |
| | 2026/9/10 | | 2026/9/10 | 共1张第1张 SHEET1 OF 1 | 版本 A |

北京立迈胜控制技术有限责任公司
Beijing Nimotion Control Technology Co.,Ltd.

PAMP6040-XXX-0HEB
一体化中压伺服电机

LMS-C20-26226