NiMotion®

ISO9001



一体化电机手册 ▸▸

Integrated Motor Product Handbook

010-60213882
www.nimotion.cn

产品目录

企业简介 1
STM 系列一体化步进电机 3
STM 系列产品命名规则 4
STM 系列产品介绍 5
STM28 系列一体化步进电机 9
STM42 系列一体化步进电机 12
STM57 系列一体化步进电机 16
STM57PI 系列（脉冲控制）一体化步进电机 19
STM57AI 系列（模拟量控制）一体化步进电机 22
STM57E 系列（经济型）一体化步进电机 25
STM57H 系列一体化步进电机 29
STM57H-B（刹车）系列一体化步进电机 33
STM86 系列一体化步进电机 37
STM-M 系列一体化步进伺服电机 41
STM-M 系列产品命名规则 42
STM-M 系列产品介绍 43
STM20-M 系列一体化步进伺服电机 48
STM28-MC 系列一体化步进伺服电机 51
STM35-MC 系列一体化步进伺服电机 54
STM42-M 系列一体化步进伺服电机 57
STM57-ME 系列一体化步进伺服电机 61
STM86-PE 系列一体化步进伺服电机 65
STMP（防护）系列一体化步进伺服电机 69
STMP 系列产品命名规则 70
STMP42-S（防护）系列一体化步进伺服电机 71
STMP57-M（防护）系列一体化步进伺服电机 75
STMP57-M-CCR（防护/后出线）系列一体化步进伺服电机 80
STMPW57-M（宽温）系列一体化步进伺服电机 83
STM-M 系列一体化步进丝杆电机 87
STM-M 系列丝杆产品命名规则 88
STM-M 系列丝杆产品介绍 89
STM28M 系列一体化步进伺服丝杆电机 94
STM35M 系列一体化步进伺服丝杆电机 97
STM42M 系列一体化步进伺服丝杆电机 100
STM57M 系列一体化步进伺服丝杆电机 104
PMM 系列一体化伺服电机 108
PMM 系列产品命名规则 109
PMM 系列产品介绍 110
PMM20 系列一体化伺服电机 115
PMM28 系列一体化伺服电机 118
PMM60 系列一体化伺服电机 121

PMM60LE（短款）系列一体化伺服电机 125
PMM80 系列一体化伺服电机 128
PMMP（防护）系列一体化伺服电机 133
PMMP 系列产品命名规则 134
PMMP40L（经济型）系列一体化伺服电机 135
PMMP40（防护）系列一体化伺服电机 138
PMMP60（防护）系列一体化伺服电机 141
PMMP80（防护）系列一体化伺服电机 144
PSM 系列一体化伺服电机 147
PSM 系列产品命名规则 148
PSM 系列产品介绍 149
PSM60 系列一体化伺服电机 154
PSM60（STO）系列一体化伺服电机 159
PSM80 系列一体化伺服电机 164
PSM80（STO）系列一体化伺服电机 169
PSM7540 系列一体化伺服电机（电缸专用） 174
PSM-B 系列一体化伺服电机 177
PSM-B 系列产品命名规则 178
PSM-B 系列产品介绍 179
PSM60-B 系列一体化伺服电机 184
PSM60-B（STO）系列一体化伺服电机 188
PSMP（防护+STO）系列一体化伺服电机 192
PSMP 系列产品命名规则 193
PSMP60（防护）系列一体化伺服电机 194
PSMP60（防护+STO）系列一体化伺服电机 197
PSMP80（防护）系列一体化伺服电机 200
PSMP80（防护+STO）系列一体化伺服电机 204
PSMP130（防护）系列一体化伺服电机 208
PSMP130（防护+STO）系列一体化伺服电机 212
PSMH（减速）系列一体化伺服电机 216
PSMH 系列产品命名规则 217
PSMH60 系列一体化（减速）伺服电机 218
PAM 系列一体化中压伺服电机 222
PAM 系列产品命名规则 223
PAMP60 系列一体化中压伺服电机 224
PAMP60（STO）系列一体化中压伺服电机 228
PAM80 系列一体化中压伺服电机 232
FAMP 系列一体化位置执行器 236
FAMP 系列产品命名规则 237
FAMP40 系列位置执行器 238
FAMP40-MSI 系列产品命名规则 242
FAMP40-MSI 系列位置执行器 243
BLM 系列一体化无刷电机 246

BLM 系列产品命名规则 247
BLM 系列产品介绍 248
BLM35 系列一体化无刷电机 252
BLM42 系列一体化无刷电机 255
BLM42-N 系列一体化无刷电机 259
BLM57-E 系列一体化无刷电机 262
TSM 系列一体化力矩伺服电机 266
TSM 系列产品命名规则 267
TSM 系列产品介绍 268
TSM57 系列一体化力矩伺服电机 270

企业简介



北京立迈胜控制技术有限责任公司(简称“北京立迈胜”)创立于 2015 年，是一家专业从事运动控制系统以及相关辅助产品研发、生产、销售和服务的国家高新技术企业，总部位于北京市大兴区。

南京立迈胜机器人有限公司（简称“南京立迈胜”），为立迈胜品牌旗下的关联企业，北京立迈胜和南京立迈胜实行统一技术、统一产品、统一服务。

旗下产品有智能控制器、工业软件、一体化步进电机、一体化伺服电机、一体化无刷电机、传动组件、工业机器人等全系列运动控制产品。

荣誉资质



立迈胜先后获评北京市“专精特新”中小企业、国家高新技术企业、知识产权试点单位，拥有七十余项自主知识产权。公司已通过 ISO9001 质量管理体系认证，产品取得德国 TUV CE 认证，凭借严苛品控与完善的产品布局，在行业内形成有利竞争力。

业务范围



目前，NiMotion 业务已覆盖医疗自动化、智能制造、半导体、移动机器人、仓储物流、新能源、智能零售、汽车等多个领域，产品广泛应用于各类自动化设备，远销全球 30+ 个国家，并为国内 2000+ 家企业提供专业解决方案与技术服务。

32+国家 **2000+合作客户** **5000+合作项目**

愿景与价值观

企业文化 ⭐

我们相信技术推动进步。我们的文化建立在对创新、卓越和以人为本的解决方案的共同热情之上，将尖端自动化与现实世界的影响联系起来。

企业愿景 ❤️

“ 让 机器更智能，更好地为人类服务。 ”

在一个科技飞速发展的时代，智能设备不再是可有可无的 — — 它们是必不可少的。我们坚持不懈地创新，以满足人们对更智能、更快、更直观的机器不断增长的需求，确保技术与人一起发展。

企业使命 🎯

“ 提 供专业的运动控制平台和自动化解决方案。 ”

凭借多年的工业自动化专业知识，我们充满活力的年轻团队将技术掌握与大胆的创造力相结合。从研发到实际应用，我们精心制作精确驱动的高效产品，重新定义了行业标准。

核心价值观 💎

专业、高效、诚信
奉献、创新、成长
务实、合作、共赢

工作方针 😀

用户至上、不断创新、追求卓越、精益求精

售后交付

仓库与物料管理 📦

自动化存储系统：配备条形码/RFID 跟踪，实现实时库存可见性。
严格的质量检查：所有来料均经过三步检验，确保符合要求。
精益库存控制：优化库存水平，减少浪费，同时确保快速周转。

快速可靠的运输 ✈️

标准品国内承诺 48 小时内发货。
加急运输可用于紧急订单，与门到门跟踪。
24/7 安全监控：防火柜、湿度控制、人工智能监控。

为什么选择立迈胜？ 💎

更快的交货时间和简化的工作流程。
从仓储到出货，全程贯彻零缺陷质量管理理念。
批量/定制订单的可扩展解决方案。

STM 系列一体化步进电机

STM 系列一体化步进电机系列可选（开环/闭环），将步进电机、编码器、驱动器、I/O、控制器集成一体，驱动器和电机之间不需要额外连接，电源、I/O 和通信接口直接插入电机上的连接器，简化了组件选择，减少了布线，使尺寸最小化，降低了成本，节省安装空间。

闭环电机集成编码器，控制更精准，支持 CAN/RS485/CANopen/RS232 总线通信协议，配有内置刹车型号，无需外接制动器，并具有故障诊断功能。

STM 系列产品命名规则

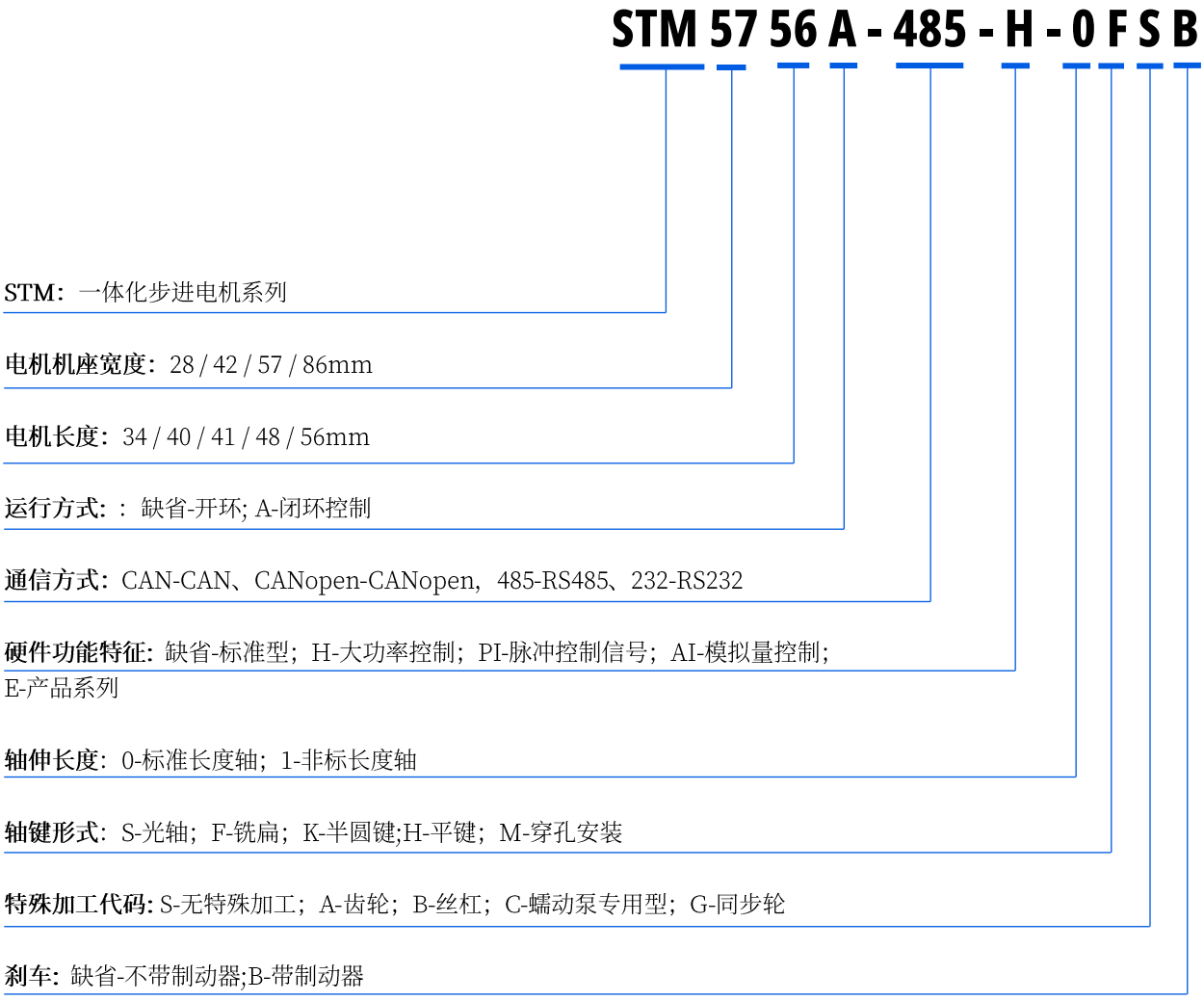

STM 系列产品介绍

首创一体化设计理念，集成步进电机、驱动器、编码器、控制器、I/O 模块于一体，结构紧凑、效率高、体积小，相较于传统电机组合大大节省安装空间，安全可靠；通过各种通信网络进行运行数据及参数设定,以及运转指令的输入等操作,可灵活对应用户使用的网络，缩短设计时间。

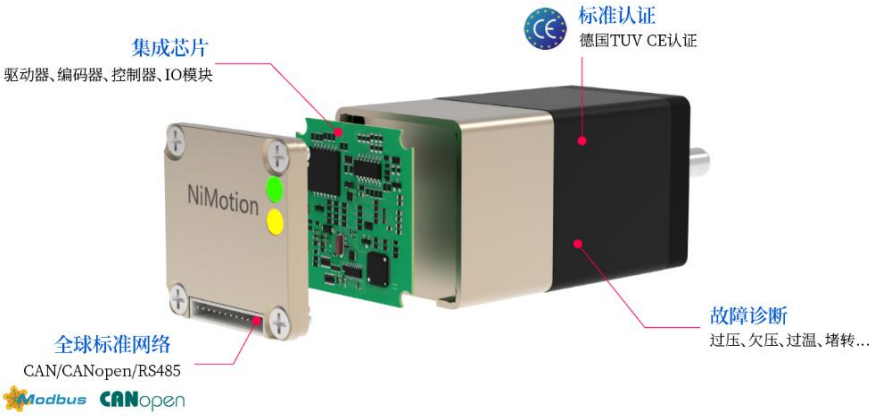

产品优势

特点	优势介绍
高度集成	集成步进电机，驱动器，编码器，控制器，和 I/O 模块
开环/闭环可选	可根据需要选择开环或闭环型号，灵活适配不同应用场景
内置刹车	可选内置制动器型号，无需外接制动装置
运行方式	支持 CAN/CANopen/RS485/RS232, I/O，和脉冲控制
诊断报警	支持过流、过压、欠压、过载、过温、堵转、原点返回超时
质量认证	德国 TUV CE 认证

数字量输入输出

本地化的数字量输入输出，让控制变得更加轻松和简洁；可接多种信号类型传感器，如：光电开关、接近传感器、霍尔传感器等可根据需要灵活配置，完成不同的功能：正限位、负限位、原点开关等。

调试软件

·原点开关参数

·正限位开关参数

·特殊功能参数

·故障安全状态预置



集成高精度编码器

·内部集成高分辨率绝对编码器
·上电时检测当前绝对位置
·可选择角度反馈或脉冲数反馈
·灵活设置限制区域，使运行方式更简单



注：内置高精度编码器，单圈绝对值编码器，多圈绝对值计数，断电自动保存。效果因产品而异。详细信息请咨询我们了解更多参数。

原点返回与设定

·可手工移动到任意位置设定为原点
·集成多种原点回归算法，可灵活配置

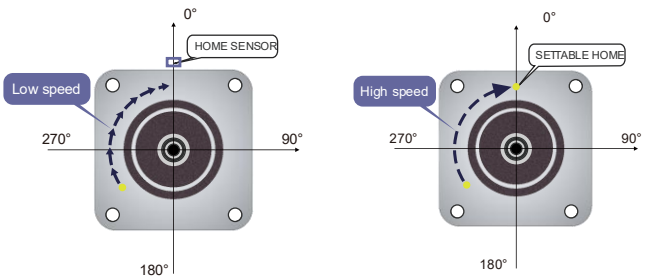

开环/闭环控制

·采用闭环控制模式可防止失步的发生
·支持堵转检测和失步补偿
·根据负载自动调整电流输出大小降低电机温升
·在完成定位后保持稳定的位置，没有振荡
·开环控制，低速静音控制，低震动

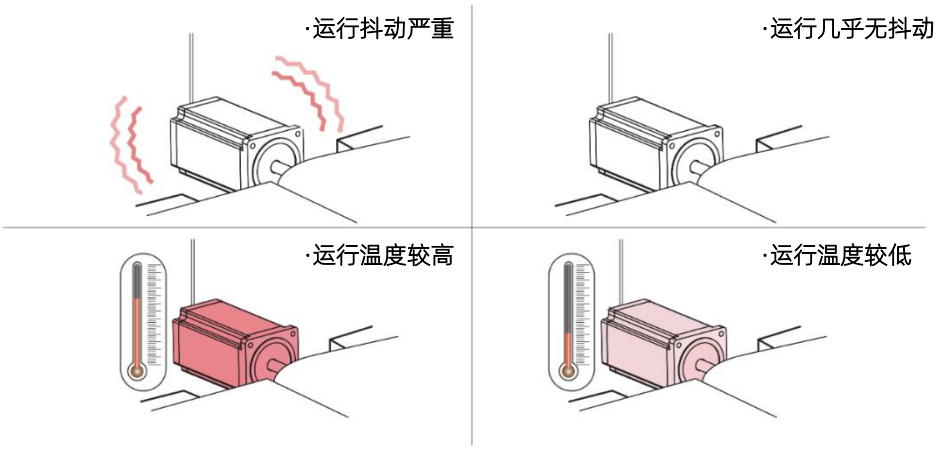

完善的诊断报警功能

一体化步进电机上电自检诊断，及时发现硬件故障，避免影响系统运行；配备多种安全保护功能，通过 LED 闪烁报警，直观显示电机当前状态；有过压、欠压、过热、过流、堵转报警等保护功能。支持当前报警和历史报警查询。

·电源欠压
·电源过压
·CAN 被动模式错误

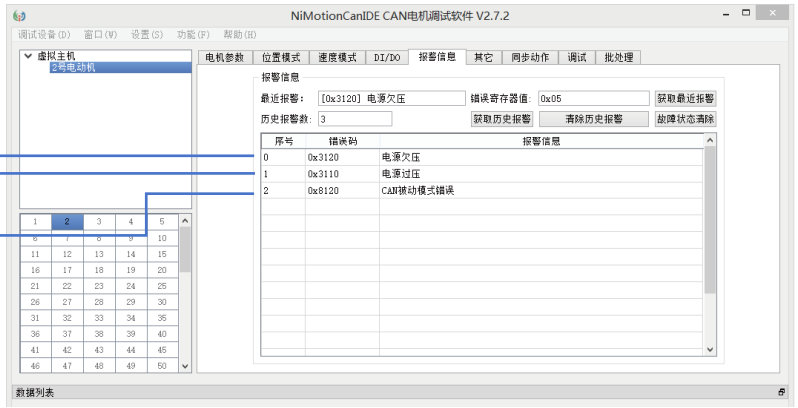

支持在线升级和多平台开发

方便维护，根据用户需求进行开发，不用返厂即可进行在线升级；提供多个平台开发案例，让任何控制变得如此简单；支持 LabVIEW、C++等二次开发。

支持多种功能

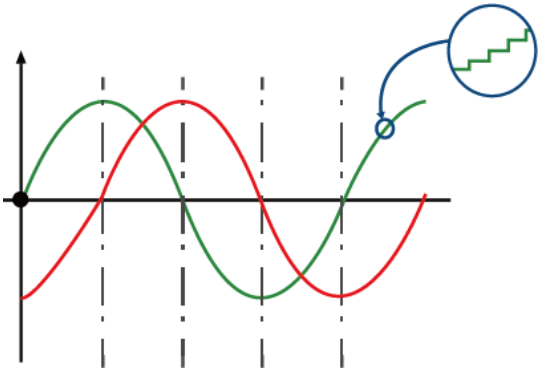

·最大支持 128 细分，控制更加精准
·开放的参数可供用户调试使用
·支持软限位功能
·支持位置模式，速度模式，原点回归模式
·内部实现电机速度曲线规划，设备运行更平稳

STM28 系列一体化步进电机



STM28 系列一体化步进电机是我公司自主研发的步进产品。凭借其优秀的闭环控制系统和集成化开发理念，将步进电机、编码器、驱动器和数字 IO 集成为一体。支持 CAN、CANopen、RS485 通讯总线控制，体积小，接线简单。

型号规格

法兰尺寸: 28mm (轴径: Φ5，额定电流: 1A，额定电压:24VDC，可选编码器)

型号	通信方式	保持力矩	编码器	制动器	机身长度	重量
STM2832	CAN/CANopen/RS485	0.05 N m	无	无	47mm	0.11kg
STM2832A	CAN/CANopen/RS485	0.05 N m	有	无	47mm	0.11kg
STM2851	CAN/CANopen/RS485	0.10 N m	无	无	65.5mm	0.20kg
STM2851A	CAN/CANopen/RS485	0.10 N m	有	无	65.5mm	0.20kg

注：A 为闭环型号；默认值为开环

技术规格

规格	内容
输入电压范围	12-30VDC
编码器	集成 14 位高分辨率绝对值编码器（闭环支持）
细分	1、2、4、8、16 细分可设置
控制模式	位置模式、速度模式、原点回归模式（CAN/RS485 通信支持）
	CiA402 模式：PP、VM、PV、HM、IP、CSP、CSV（CANopen 通信） 位置模式：数字量给定控制 ； 速度模式：数字量给定控制（CANopen 通信）

DI (数字量输入)	数量 3 个；电平输入、无源触点输入 逻辑 1 信号：5~24V；逻辑 0 信号：0~2V；不隔离
DO (数字量输出)	数量 2 个； 输出方式：MOS 开漏输出 负载最大电流 100mA，最大电压 30V
电流	怠机电流 0~1.5A 可设；运行电流 0~1.5A 可设
掉电保护	EEPROM
过流保护	最大 3A，可通过参数设置
故障报警	电源过压、电源欠压；过热报警：驱动过热超过内部设定温度，产生报警；堵转报警：可通过参数设置堵转阈值（闭环支持）
工作环境	温度: 0℃～40℃ / 湿度: 10%RH～85%RH 无凝结 储存环境温度 -40℃～85℃ / 污染程度 SO_2 ：＜0.5ppm；H_2S：＜0.1ppm 海拔高度：＜1000m

外形尺寸

(基座宽度: *28mm*，*X 代表机身长度)* 单位: mm

STM28 系列产品结构图

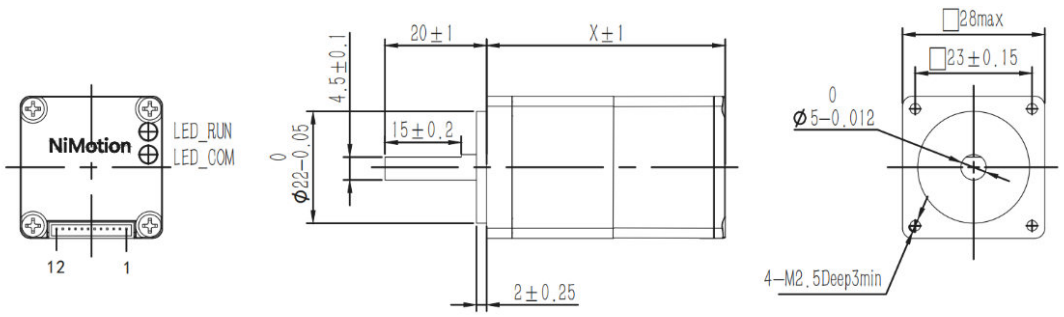

矩频曲线

注：测试结果可能因测试条件的不同而有稍许变化

STM2832(A)-CAN/485/CANopen-XX

电压: 24V，电流: 1.0A，细分：1/8

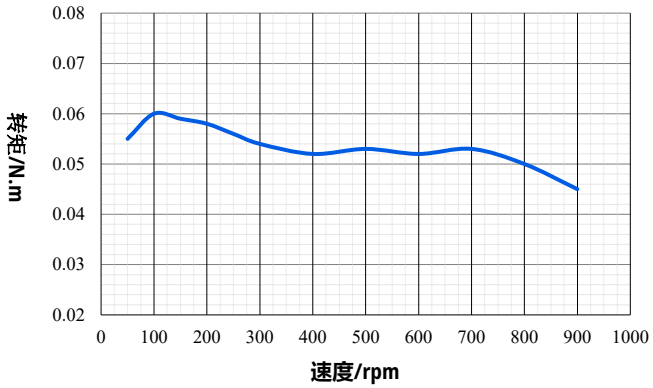

STM2851(A)-CAN/485/CANopen-XX

电压: 24V，电流: 1.0A，细分：1/8

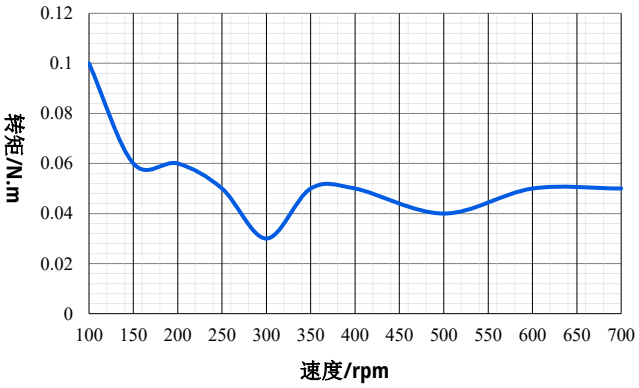

搭配线缆

产品线缆种类繁多，具体线缆使用请参考产品说明书!

线缆类型	型号	
电源/通信/IO 线	STX008	
通信转换器	SCM-USBCANI-L	
	SCM-USB485A-L	

STM42 系列一体化步进电机



STM42 系列一体化步进电机是我公司自主研发的步进产品。利用其优秀的闭环控制系统和集成的设计理念，它将步进电机，编码器和驱动器结合到一个单元中。它支持总线通信控制，具有紧凑的尺寸和简化的布线。

型号规格

法兰尺寸: 42mm (轴径: Φ5，额定电压:24VDC)

型号	通信方式	保持力矩	额定电流	制动器	机身长度	重量
STM4228(A)	CAN/RS485/CANopen	0.12 N·m	0.6A	无	48.5mm（47.5mm）	0.12kg
STM4234(A)	CAN/RS485/CANopen	0.28 N·m	1.3A	无	52.5mm（51.5mm）	0.27kg
STM4240(A)	CAN/RS485/CANopen	0.40 N·m	1.7A	无	58.5mm（57.5mm）	0.33kg
STM4248(A)	CAN/RS485/CANopen	0.50 N·m	1.7A	无	66.5mm（65.5mm）	0.41kg
STM4260(A)	CAN/RS485/CANopen	0.70 N·m	2.0A	无	78.5mm（77.5mm）	0.52kg
STM4228A	RS232	0.12 N·m	0.6A	无	48.5mm	0.12kg
STM4234A	RS232	0.28 N·m	1.3A	无	52.5mm	0.27kg
STM4240A	RS232	0.40 N·m	1.7A	无	58.5mm	0.33kg
STM4248A	RS232	0.50 N·m	1.7A	无	66.5mm	0.41kg
STM4260A	RS232	0.70 N·m	2.0A	无	78.5mm	0.52kg
STM4228A-B	CAN/RS485	0.12 N·m	0.6A	有	80.5mm	0.33kg
STM4234A-B	CAN/RS485	0.28 N·m	1.3A	有	84.5mm	0.46kg
STM4240A-B	CAN/RS485	0.40 N·m	1.7A	有	90.5mm	0.52kg
STM4248A-B	CAN/RS485	0.50 N·m	1.7A	有	98.5mm	0.60kg
STM4260A-B	CAN/RS485	0.70 N·m	2.0A	有	109.5mm	0.71kg

注：制动器保持力矩 0.65N·m，-B 表示制动型号，（A）表示可选开闭环型号，图中( )内机身长度为防撞结构版本尺寸

技术规格

规格	内容
输入电压范围	12~30VDC
编码器	集成 14 位高分辨率绝对值编码器（闭环支持）
细分	1、2、4、8、16 细分可设置
控制模式	位置模式、速度模式、原点回归模式（CAN/RS485 通信支持）
	CiA402 模式：PP、VM、PV、HM、IP、CSP、CSV（CANopen 通信） 位置模式：数字量给定控制 ；速度模式：数字量给定控制（CANopen 通信）
DI(数字量输入)	数量 3 个；通道类型：电平输入、无源触点输入 逻辑 1 信号：3.0~3.3V；逻辑 0 信号：0~0.5V；不隔离
DX(数字量输出)	数量 2 个；可通过参数设置为 DI 或 DO，DO 负载最大电流 8mA 逻辑 1 信号：3.0~3.3V；逻辑 0 信号：0~0.5V
电流	怠机电流 0~3A 可设；运行电流 0~3A 可设
掉电保护手段	EEPROM
过流保护	最大 3.75A，可通过参数设置
故障报警	电源过压、电源欠压；过热报警：驱动过热超过内部设定温度，产生报警；堵转报警：可通过参数设置堵转阈值（闭环支持）
工作环境	温度: 0℃～40℃ /湿度: 10%RH～85%RH 无凝结 储存环境温度 -40℃～85℃ / 污染程度 SO_2 ：＜0.5ppm；H_2S：＜0.1ppm 海拔高度：＜1000m

注：产品内容信息可能会更新，以产品说明书实际参数为准

外形尺寸

(基座宽度: 42mm，X 代表机身长度)　　单位: mm

STM42 系列产品结构图

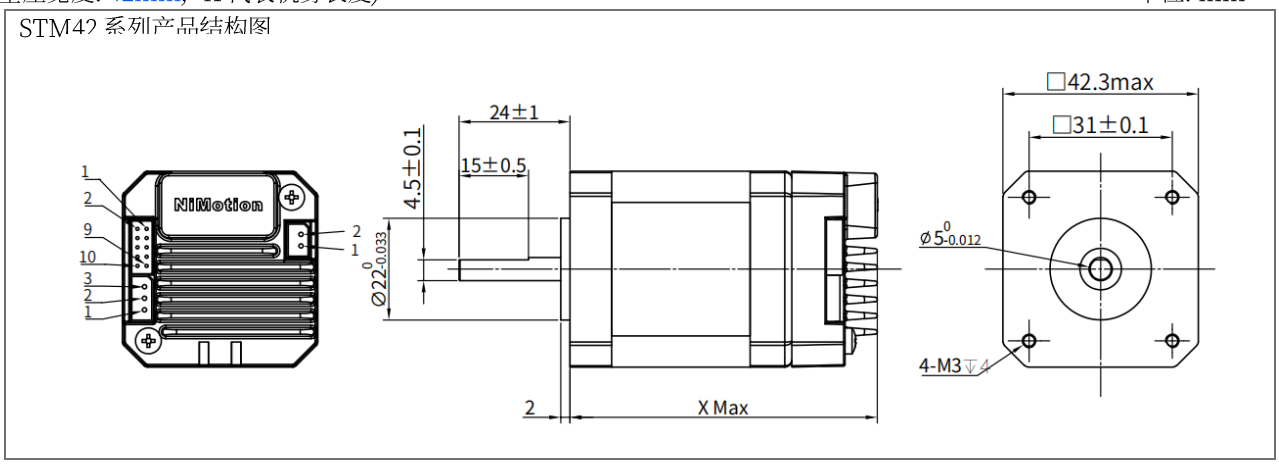

STM42 系列产品结构图（制动器款）

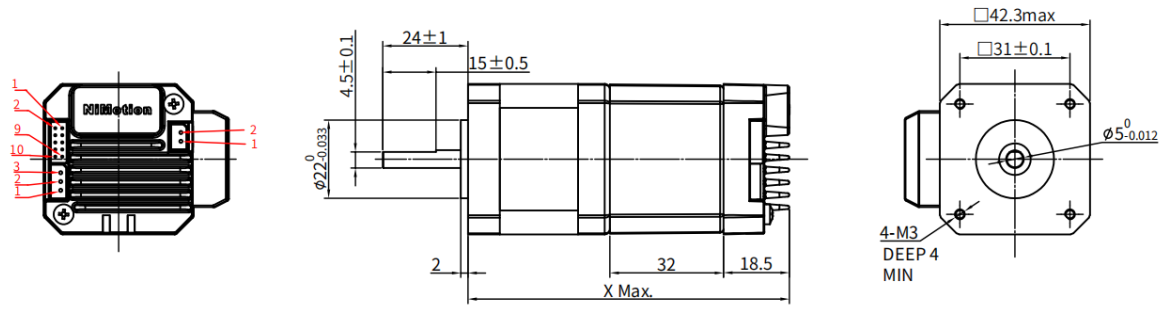

矩频曲线

注：测试结果可能因测试条件的不同而有稍许变化

STM4228(A)-CAN/CANopen/485/232- XX

电压: 24V，电流: 0.6A，细分：1/8

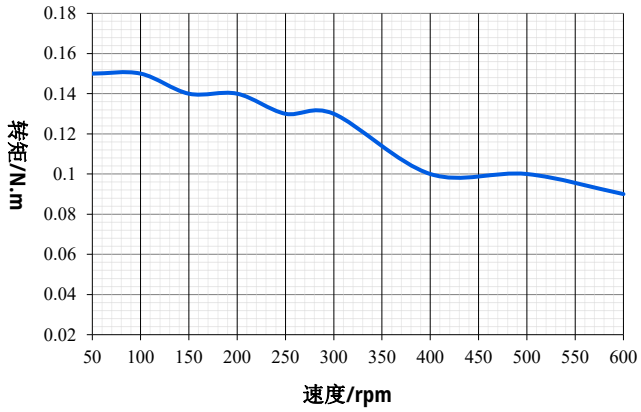

STM4234(A)-CAN/CANopen/485/232-XX

电压: 24V，电流: 1.3A，细分：1/8

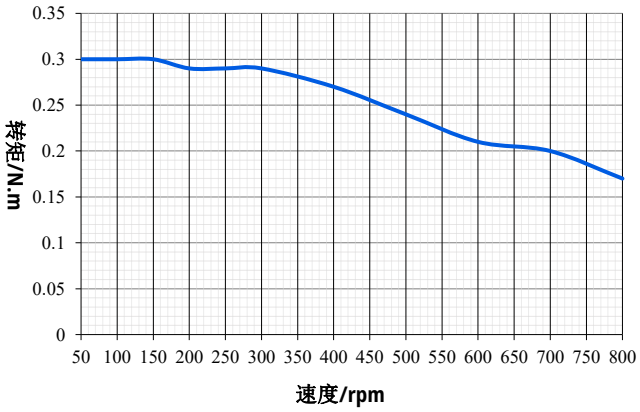

STM4240(A)-CAN/CANopen/485/232- XX

电压: 24V，电流: 1.7A，细分：1/8

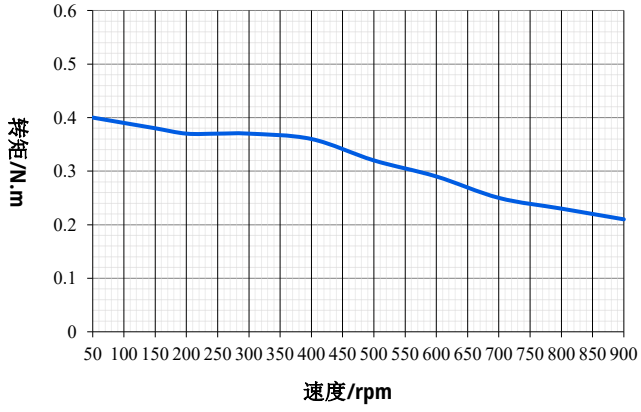

STM4248(A)-CAN/CANopen/485/232-XX

电压: 24V，电流: 1.7A，细分：1/8

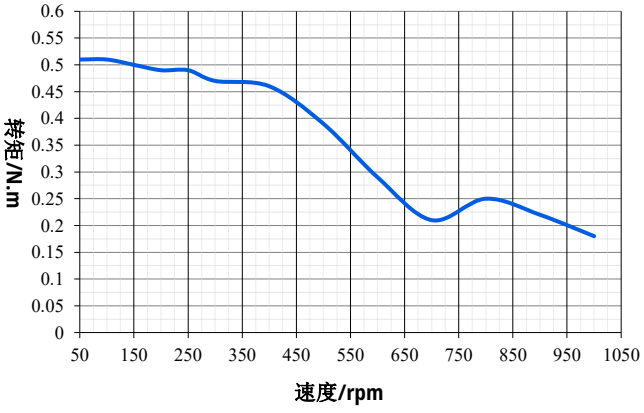

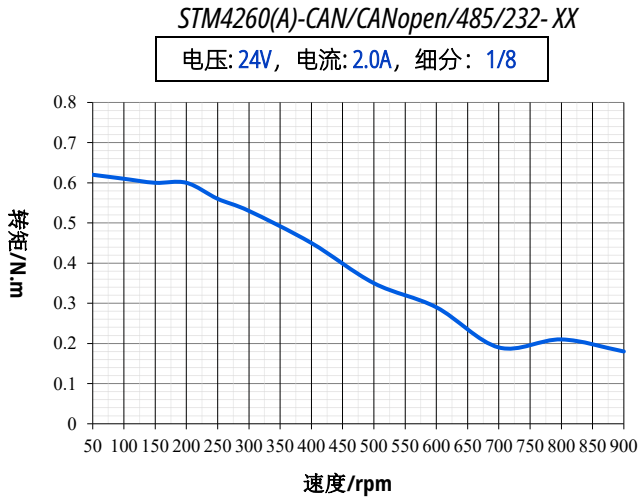

搭配线缆

产品线缆种类繁多，具体线缆使用请参考产品说明书!

线缆类型	型号	
电源线	STX001A	
通信线	STX002B	
	SCM-USBCANI-L (转换器)	
	SCM-USB485A-L (转换器)	
I/O 线	STX003	
延长线	VDCX010P	
	SDCX001-KZ-B	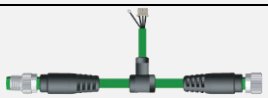
终端电阻	STRX001-120	

STM57 系列一体化步进电机



STM57 系列 CAN&RS485 通信一体化步进电机是我司自主研发的步进产品。该产品采用高度集成的一体化开发理念，将步进电机、编码器、驱动器及数字 IO 集成于一体，支持 CAN&RS485 总线控制等通信方式，具有体积小、接线简便的特点。

型号规格

法兰尺寸: 57mm (轴径: Φ8，额定电压:24VDC)

型号	通信方式	保持力矩	额定电流	制动器	机身长度	重量
STM5741	RS485	0.55 N·m	2.8A	无	61mm	0.49kg
STM5756	RS485	1.26 N·m	3.0A	无	76mm	0.71kg
STM5776	RS485	1.80 N·m	3.0A	无	96mm	1.05kg
STM57B5	RS485	3.00 N·m	2.8A	无	132mm	1.67kg
STM5741A	CAN/RS485	0.55 N·m	2.8A	无	61mm	0.49kg
STM5756A	CAN/RS485	1.26 N·m	3.0A	无	76mm	0.71kg
STM5776A	CAN/RS485	1.80 N·m	3.0A	无	96mm	1.05kg
STM57B5A	CAN/RS485	3.00 N·m	2.8A	无	132mm	1.67kg

技术规格

规格	内容
输入电压范围	10-30 VDC
编码器	集成 14 位高分辨率绝对值编码器（闭环支持）
细分	1、2、4、8、16 细分可设置
运行方式	位置模式、速度模式、原点回归模式

DI(数字量输入)	数量 3 个；不隔离；电平输入、无源触点输入 高电平时 3～3.3V，低电平时 0～0.5V
DX (数字量输出/输出)	数量 2 个；不隔离； 可通过参数设置为 DI 或 DO 高电平时 3～3.3V，低电平时 0～0.5V
电流	怠机电流 0~3A 可设；运行电流 0~3A 可设
掉电保护	EEPROM
过流保护	最大 6A，可通过参数设置
工作环境	温度: 0℃～40℃ / 湿度: 5%RH～95%RH 无凝结 储存环境温度 -40℃～85℃ / 污染程度 SO_2 ： <0.5ppm； H_2S： <0.1ppm 海拔高度： <1000m
故障报警	电源过压、电源欠压；过热报警：驱动过热超过内部设定温度，产生报警；堵转报警：可通过参数设置堵转阈值（闭环支持）

注：产品内容信息可能会更新，以产品说明书实际参数为准

外形尺寸

(基座宽度: 57mm，X 代表机身长度)　　单位: mm

STM57 系列产品结构图

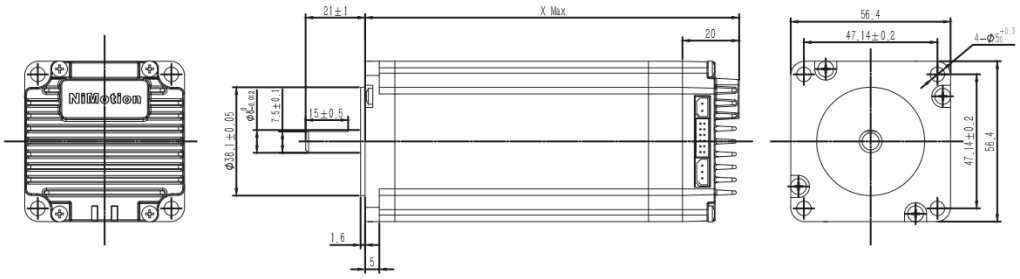

矩频曲线

注：测试结果可能因测试条件的不同而有稍许变化

STM5741A-CAN/485- XX

电压: 24V，电流: 2.8A，细分： 1/8

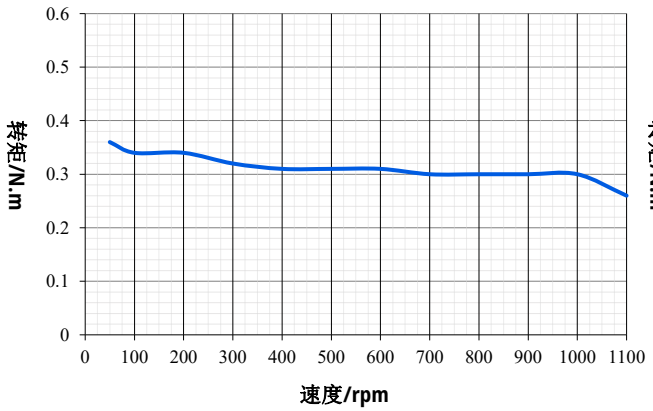

STM5756A-CAN/485-XX

电压: 24V，电流: 3.0A，细分： 1/8

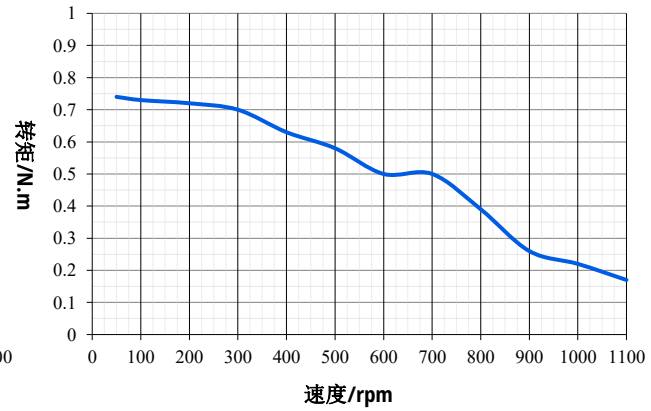

STM5776A-CAN/485- XX

电压: 24V，电流: 3.0A，细分： 1/8

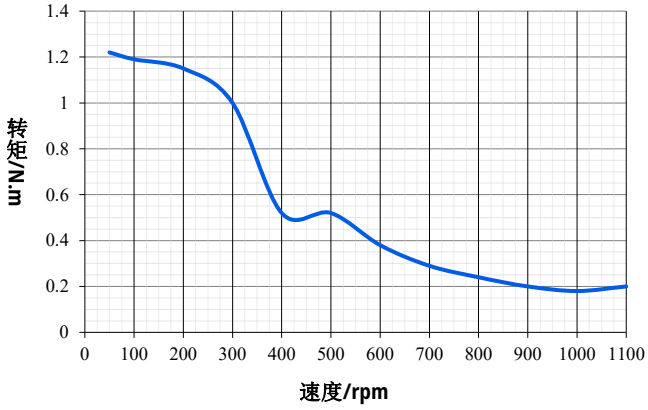

STM57B5A-CAN/485-XX

电压: 24V，电流: 2.8A，细分： 1/8

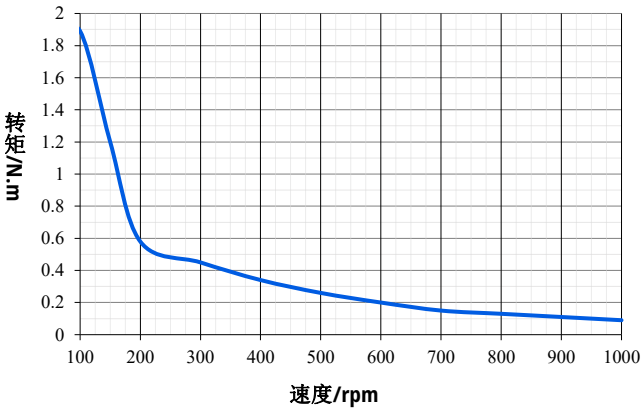

搭配线缆

产品线缆种类繁多，具体线缆使用请参考产品说明书!

线缆类型	型号	
电源线	STX001A	
通信线	STX002B	
	SCM-USBCANI-L (转换器)	
	SCM-USB485A-L (转换器)	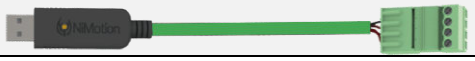
I/O 线	STX004	
延长线	VDCX010P	
	SDCX001-KZ-B	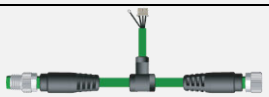
终端电阻	STRX001-120	

STM57PI 系列（脉冲控制）一体化步进电机



STM57PI 系列脉冲控制（闭环）一体化步进电机，是我司自主研发的低功耗步进产品。该产品采用先进闭环控制系统及高度集成化设计理念，将步进电机、编码器、驱动器及数字 IO 集成于一体，通过脉冲信号进行控制，具有体积小巧、接线简便、电源反接保护及运行安全可靠等特点。

型号规格

法兰尺寸：57mm (轴径: Φ8，额定电压:24VDC)

型号	通信方式	保持力矩	额定电流	惯量	机身长度	重量
STM5741A-PI	RS485/脉冲	0.55 N·m	2.8A	1.2kg·m^{2}X10^{-5}	61mm	0.49kg
STM5756A-PI	RS485/脉冲	1.26 N·m	2.8A	3.0kg·m^{2}X10^{-5}	76mm	0.71kg
STM5776A-PI	RS485/脉冲	1.80 N·m	2.8A	4.8kg·m^{2}X10^{-5}	96mm	1.05kg
STM57B5A-PI	RS485/脉冲	3.00 N·m	2.8A	8.0kg·m^{2}X10^{-5}	132mm	1.67kg
STM5741A-PIL	RS485/脉冲	0.55 N·m	2.8A	1.2kg·m^{2}X10^{-5}	61mm	0.49kg
STM5756A-PIL	RS485/脉冲	1.26 N·m	2.8A	3.0kg·m^{2}X10^{-5}	76mm	0.71kg
STM5776A-PIL	RS485/脉冲	1.80 N·m	2.8A	4.8 kg·m^{2}X10^{-5}	96mm	1.05kg
STM57B5A-PIL	RS485/脉冲	3.00 N·m	2.8A	8.0 kg·m^{2}X10^{-5}	132mm	1.67kg

技术规格

规格	内容
输入电压范围	12-36 VDC
编码器	集成 14 位高分辨率编码器
细分	细分设置参考拨码开关功能定义

运行方式	脉冲/方向控制
DI(数字量输入)	24V 脉冲输入 ： 阈值电平: ON 状态：15VDC(5mA)~30VDC(10.5mA) OFF 状态：0~5VDC(1.3mA) 高速双向光耦，支持 PNP、NPN，推挽信号输入
	5V 脉冲输入：阈值电平: ON 状态：5VDC±20%,电流 7mA; OFF 状态：0~2VDC 采用高速单向光耦，5V 差分，单端，支持 PNP、NPN，推挽信号输入
	数量：3 个，高速隔离；兼容源型和漏型；高速光耦；支持 PNP、NPN; 作为脉冲输入通道使用：DI1：脉冲输入(PUL)、DI2：方向输入（DIR）、DI3：使能（EN）
DO (数字量输出)	数量 2 个； 高速隔离；开漏输出；外接电压允许范围：15~30VDC 单通道输出电流：小于 150mA 配置功能：1.目标到达 2.报警输出
电流	额定电流 0~3A 可设；过流保护最大 6A，过流时产生报警
通信协议	RS485 接口；3 线非隔离;Modbus-RTU 协议;通信速率：默认为 115.2kbps
掉电保护	EEPROM
环境	工作环境温度: 0℃～40℃ / 工作环境相对湿度: 10%RH～85%RH 无凝结 储存环境温度 -40℃～85℃ / 污染程度 SO_2 ： ＜0.5ppm； H_2S： ＜0.1ppm 海拔高度：＜1000m
故障报警	电源过压、电源欠压；过热报警：驱动过热超过内部设定温度 105℃，产生报警

注：产品内容信息可能会更新，以产品说明书实际参数为准

外形尺寸

(基座宽度: *57mm*，*X 代表机身长度*) 单位: mm

STM57PI 系列产品结构图

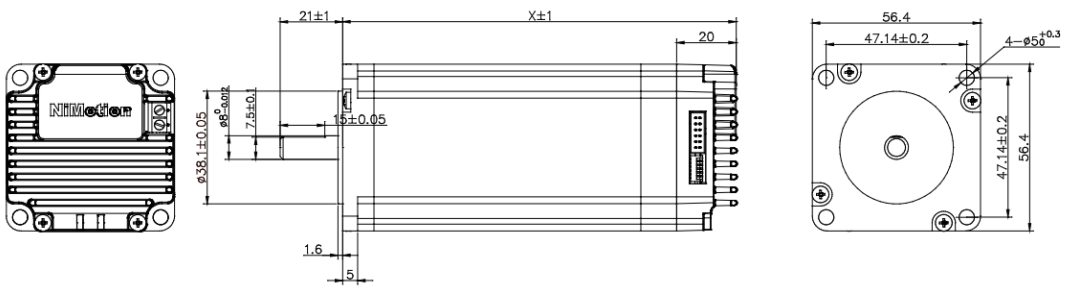

矩频曲线

注：测试结果可能因测试条件的不同而有稍许变化

STM5741A-485-PI/PIL

电压: 24V，电流: 2.8A，细分：1/8

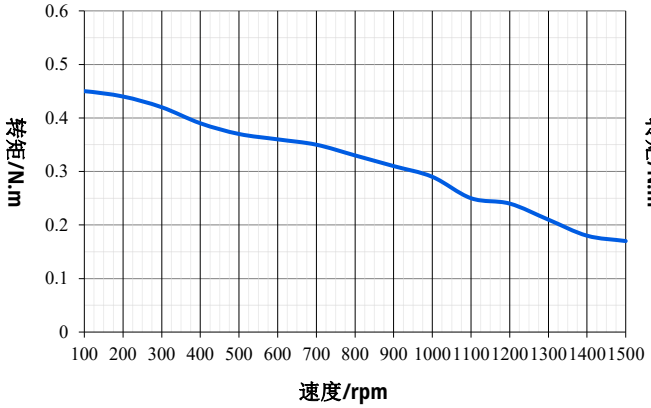

STM5756A-485-PI/PIL

电压: 24V，电流: 2.8A，细分：1/8

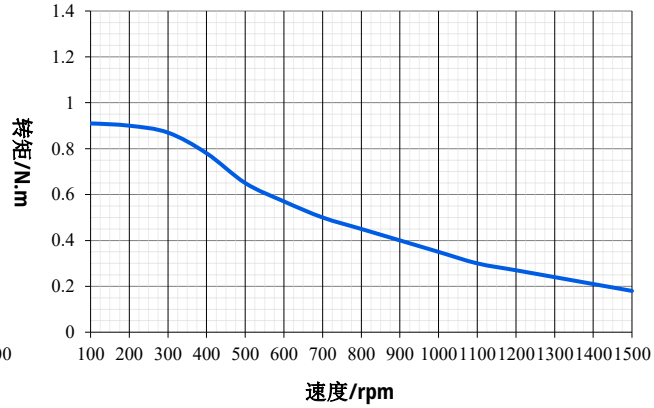

STM5776A-485-PI/PIL

电压: 24V，电流: 2.8A，细分：1/8

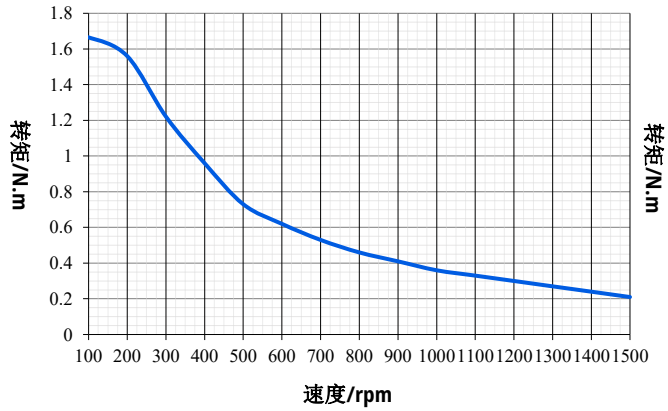

STM57B5A-485-PI/PIL

电压: 24V，电流: 2.8A，细分：1/8

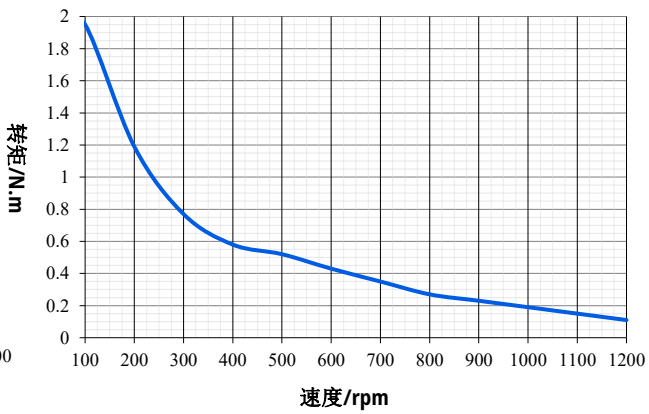

搭配线缆

产品线缆种类繁多，具体线缆使用请参考产品说明书！

线缆类型	型号	
电源线	STX001B	
通信转换器	SCM-USB485A-L	
I/O 线	STX004	

STM57AI 系列（模拟量控制）一体化步进电机



STM57AI 系列（模拟量控制）一体化步进电机是我司自主研发的低功耗步进产品。该产品采用先进的闭环控制系统与高度集成化设计理念，将步进电机、编码器、驱动器及数字 IO 集成于一体，支持脉冲运行方式，具有体积小巧、接线简便、电源反接保护及运行安全可靠等特点。

型号规格

法兰尺寸: 57mm (轴径: Φ8，额定电压:24VDC)

型号	通信方式	保持力矩	额定电流	惯量	机身长度	重量
STM5741A-AI	RS485/脉冲	0.55 N·m	2.8A	1.2kg·m^{2}X10^{-5}	61mm	0.49kg
STM5756A-AI	RS485/脉冲	1.26 N·m	2.8A	3.0kg·m^{2}X10^{-5}	76mm	0.71kg
STM5776A-AI	RS485/脉冲	1.80 N·m	2.8A	4.8kg·m^{2}X10^{-5}	96mm	1.05kg
STM57B5A-AI	RS485/脉冲	3.00 N·m	2.8A	8.0kg·m^{2}X10^{-5}	132mm	1.67kg

技术规格

规格	内容
输入电压范围	12-36 VDC
编码器	集成 14 位高分辨率编码器
细分	细分设置参考拨码开关功能定义
运行方式	模拟量输入控制、脉冲/方向控制
额定电流	0~3A 可设
DI(数字量输入)	数量：3 个；高速隔离；兼容源性和漏型，用高速双向光耦；支持 PNP、NPN；电平持续时间优于 1us；功能：作为脉冲输入通道使用

DO (数字量输出)	数量：1 个；高速隔离；开漏输出；外接电压允许范围：15~30VDC；单通道输出电流：小于 150mA；输出响应时间：最小 3us 可配置功能：1.目标到达；2.报警输出（电机状态满足上述条件时，DO 开关量状态发生改变）
AI (模拟量输入)	数量 1 个； 输入方式：单端输入；信号种类：电压信号；分辨率：12bit; 电压：0-10V； 精度：引用误差≤1% 可配置功能：死区、滤波、偏置、倍率、方向
过流保护	额定电流 0~3A 可设；过流保护最大 6A，过流时产生报警
通信协议	RS485 接口；3 线非隔离;Modbus-RTU 协议;通信速率：默认为 115.2kbps
故障报警	电源过压、电源欠压；过热报警：驱动过热超过内部设定温度 105℃，产生报警；
环境	工作环境温度: 0℃～40℃ / 工作环境相对湿度: 10%RH～85%RH 无凝结 储存环境温度 -40℃～85℃ / 污染程度 SO_2 ：＜0.5ppm； H_2S：＜0.1ppm 海拔高度：＜1000m
特色功能	故障诊断/故障复位/软限位/位置恢复/参数保存恢复/在线升级/电源反接保护

注：产品内容信息可能会更新，以产品说明书实际参数为准

外形尺寸

(基座宽度: 57mm，X 代表机身长度) 单位: mm

STM57AI 系列产品结构图

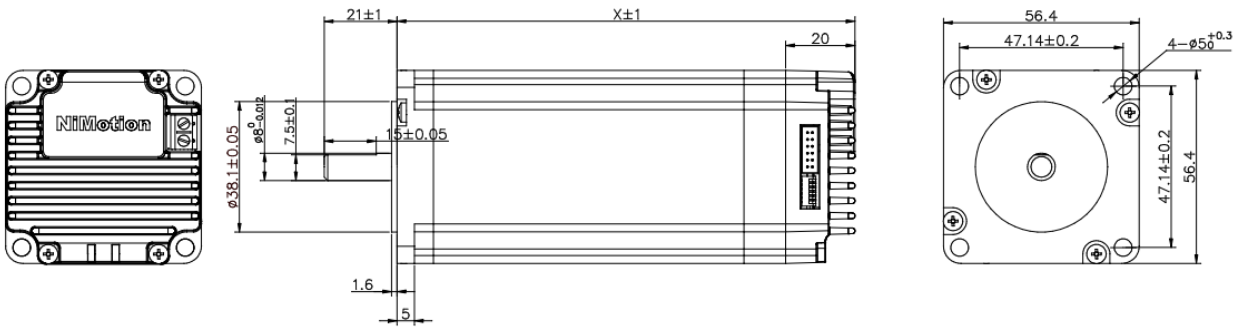

矩频曲线

注：测试结果可能因测试条件的不同而有稍许变化

STM5741A-485-AI

电压: 24V，电流: 2.8A，细分：1/8

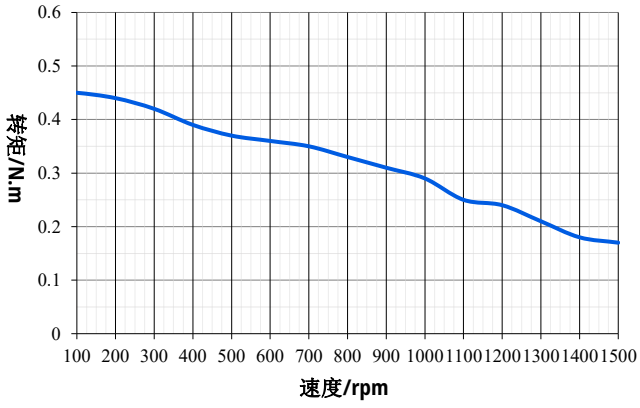

STM5756A-485-AI

电压: 24V，电流: 2.8A，细分：1/8

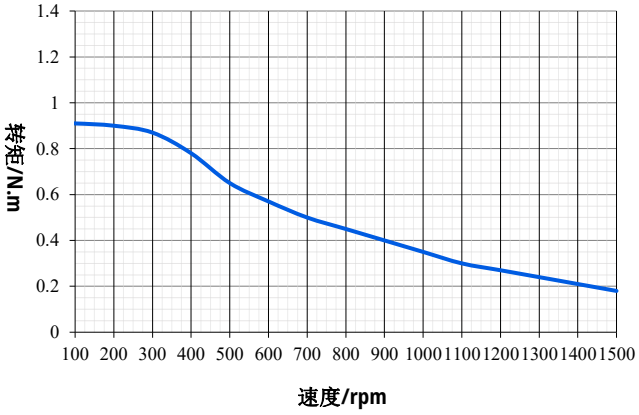

STM5776A-485-AI

电压: 24V，电流: 2.8A，细分：1/8

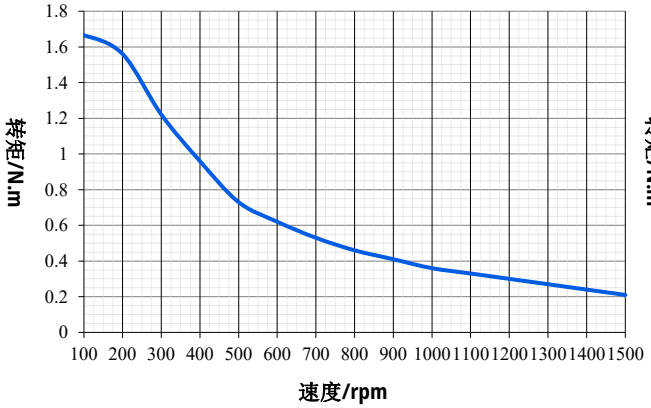

STM57B5A-485-AI

电压: 24V，电流: 2.8A，细分：1/8

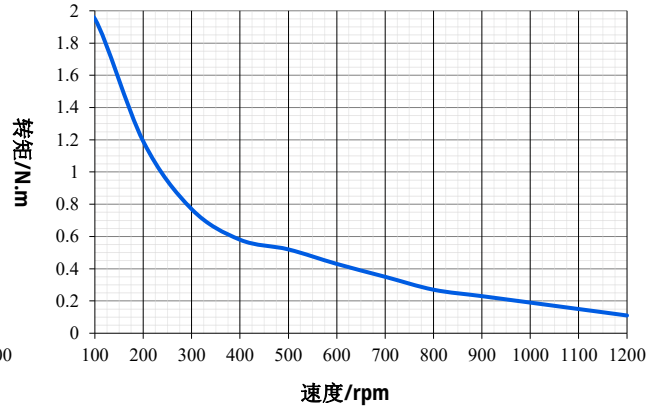

搭配线缆

产品线缆种类繁多，具体线缆使用请参考产品说明书！

线缆类型	型号	
电源线	STX001B	
通信转换器	SCM-USB485A-L	
I/O 线	STX004	

STM57E 系列（经济型）一体化步进电机

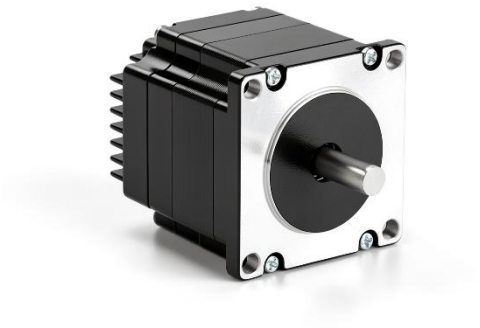

STM57E（经济型）系列一体化步进电机是我司自主研发的高性能、低功耗步进产品。该产品基于卓越的闭环控制系统与高度集成化设计理念，将步进电机、编码器、驱动器及 I/O 接口融于一体，支持 RS485 通信总线控制，具有结构紧凑、接线简便、电源反接保护及运行安全可靠等特点。

型号规格

法兰尺寸：57mm （轴径: Φ8，额定电压:24VDC，**无制动器**）

型号	通信方式	保持力矩	额定电流	惯量	机身长度	重量
STM5741A-E	CANopen/RS485	0.55 N·m	2.8A	1.2kg·m^{2}X10^{-5}	61mm	0.49kg
STM5756A-E	CANopen/RS485	1.26 N·m	2.8A	3.0kg·m^{2}X10^{-5}	76mm	0.71kg
STM5776A-E	CANopen/RS485	1.80 N·m	2.8A	4.4kg·m^{2}X10^{-5}	96mm	1.05kg
STM57B5A-E	CANopen/RS485	3.00 N·m	2.8A	8.0kg·m^{2}X10^{-5}	132mm	1.67kg

技术规格

规格	内容
输入电压范围	12-36 VDC
编码器	集成 14 位高分辨率编码器
细分	1、2、4、8、16 细分可设置，最大支持 256 细分
通信方式	CANopen、RS485 通信总线控制
运行方式	速度模式、位置模式、原点回归模式

DI(数字量输入)	数量：3 个；兼容源性和漏型，可配置输入极性；低电平：0~0.5V、高电平：3.3~24V； 配置功能：作为开关使用
DO (数字量输出)	数量：1 个；输出方式：开漏输出；外接电压允许范围：DO1:15~30VDC，负载最大电流 1.5A；高电平：3.3~24VDC，低电平：0~0.5VDC 可配置功能：普通 DO 口；2.电机运行停止；3.目标到达；4.报警输出
DX(数字量输入/输出)	数量 1 个； 可通过参数设置成 DI 或 DO，可配置输入极性;DO 负载最大电流 8mA;外接电压允许范围：3.3VDC，最大电流 10mA
电流	额定电流 0~3A 可设；过流保护最大 6A，过流时产生报警
通信协议	CANopen/RS485
故障报警	电源过压、电源欠压；过热报警：驱动过热超过内部设定温度 105℃，产生报警；
环境	工作环境温度: 0℃～40℃ / 工作环境相对湿度: 10%RH～85%RH 无凝结 储存环境温度 -40℃～85℃ / 污染程度 SO_2 ：＜0.5ppm； H_2S：＜0.1ppm 海拔高度：＜1000m
特色功能	故障诊断/故障复位/软限位/位置恢复/参数保存恢复/在线升级/电源反接保护

注：产品内容信息可能会更新，以产品说明书实际参数为准

外形尺寸

(基座宽度:57mm，X 代表机身长度) 单位: mm

STM57E 系列产品结构图

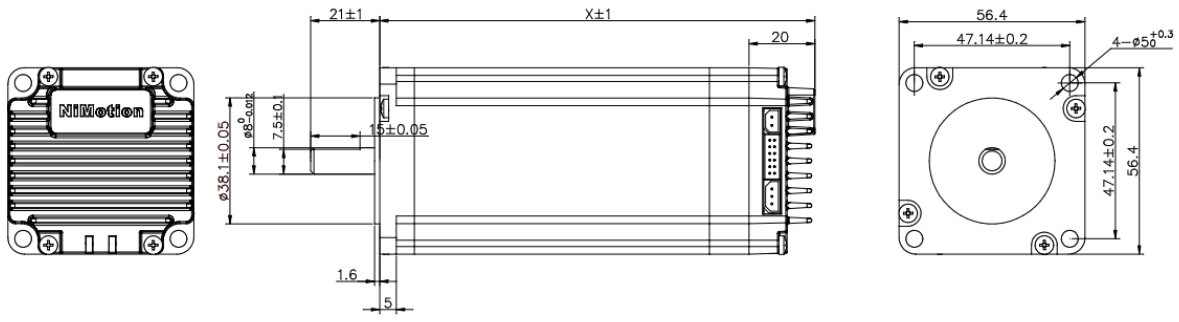

矩频曲线

注：测试结果可能因测试条件的不同而有稍许变化

STM5741A- CANopen/485 -E

电压: 24V，电流: 2.8A，细分：1/8

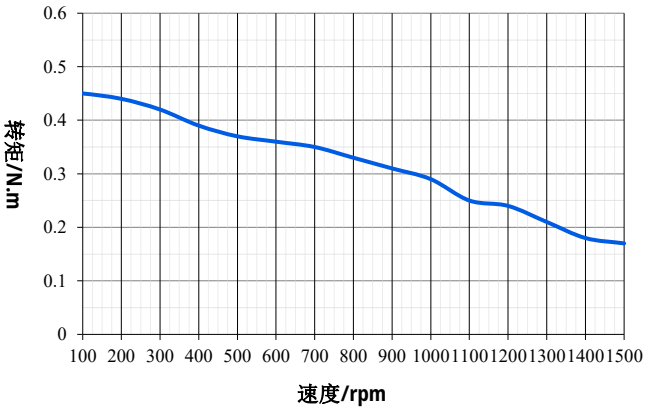

STM5756A-CANopen/485-E

电压: 24V，电流: 2.8A，细分：1/8

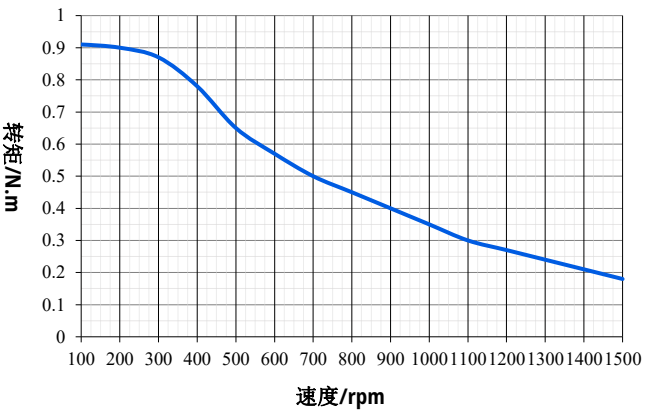

STM5776A-CANopen/485-E

电压: 24V，电流: 2.8A，细分：1/8

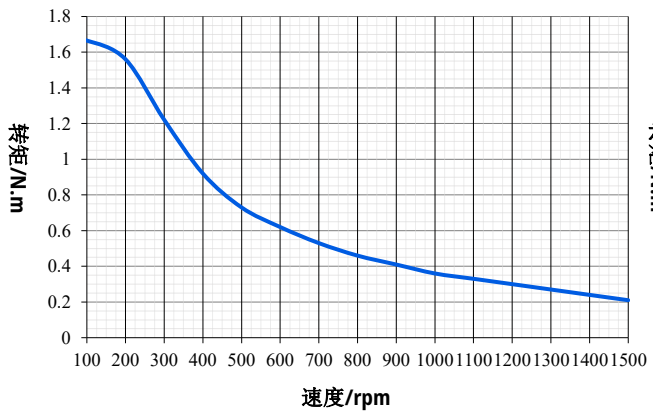

STM57B5A-CANopen/485-E

电压: 24V，电流: 2.8A，细分：1/8

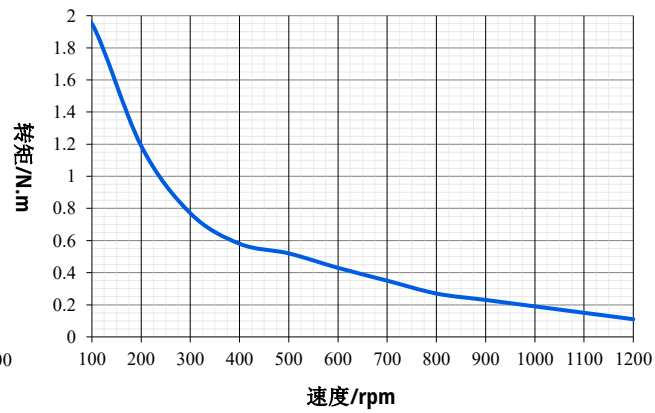

搭配线缆

产品线缆种类繁多，具体线缆使用请参考产品说明书！

线缆类型	型号	
电源线	STX001A	
通信线	STX002A	
	SCM-USBCANI-L (转换器)	

	SCM-USB485A-L (转换器)	
I/O 线	STX004	
延长线	VDCX010P	
	SDCX001-KZ-B	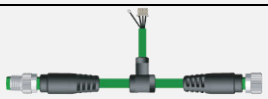
终端电阻	STRX001-120	

STM57H 系列一体化步进电机



STM57H 系列（开环&闭环）一体化步进电机是我司自主研发的步进产品。该产品基于卓越的闭环控制系统（闭环模式）与高度集成化设计理念，将步进电机、编码器（闭环）、驱动器、数字 I/O 及制动器融于一体，支持通信总线控制，具有结构紧凑、接线简便的特点。

型号规格

法兰尺寸: 57mm (轴径: Φ8，额定电压:48VDC)

型号	通信方式	保持力矩	额定电流	制动器	机身长度	重量
STM5741(A)-H	CAN/RS485	0.55 N·m	2.8A	无	61mm	0.53kg
STM5756(A)-H	CAN/RS485	1.26 N·m	2.8A	无	76mm	0.75kg
STM5776(A)-H	CAN/RS485	1.80 N·m	2.8A	无	96mm	1.10kg
STM57B5(A)-H	CAN/RS485	3.00 N·m	2.8A	无	132mm	1.74kg
STM5741(A)-H	CANopen	0.55 N·m	2.8A	无	61mm	0.53kg
STM5756(A)-H	CANopen	1.26 N·m	2.8A	无	76mm	0.75kg
STM5776(A)-H	CANopen	1.80 N·m	2.8A	无	96mm	1.10kg
STM57B5(A)-H	CANopen	3.00 N·m	2.8A	无	132mm	1.74kg

注：A 为闭环型号；默认值为开环

技术规格

规格	内容
输入电压范围	12-52 VDC

编码器	集成 14 位高分辨率绝对值编码器（闭环支持）
细分	1、2、4、8、16 细分可设置
电流	怠机电流 0～4A 可设；运行电流 0～4A 可设
过流保护	最大 6A，可通过参数设置
运行方式	位置模式、速度模式、原点回归模式（CAN/RS485 通信）
控制模式	CiA402 模式：PP、VM、PV、HM、IP、CSP、CSV（CANopen 通信） 位置模式：数字量给定控制 ； 速度模式：数字量给定控制（CANopen 通信）
DI(数字量输入)	CANopen 通信：数量 3 个；不隔离；高电平：3.3-36；低电平：0~1；电平输入
	CAN/485 通信：数量 3 个；不隔离；NPN
DO(数字量输出)	数量 1 个； 不隔离；NPN 型漏极开路输出， DO 负载最大电流 100mA，最大电压 48V
故障报警	电源过压、电源欠压；过热报警：驱动过热超过内部设定温度，产生报警；堵转报警：可通过参数设置堵转阈值（闭环支持）
工作环境	温度: 0℃～40℃ / 湿度: 10%RH～85%RH 无凝结 储存环境温度 -40℃～85℃ / 污染程度 SO_2 ：＜0.5ppm； H_2S：＜0.1ppm 海拔高度：＜1000m

注：产品内容信息可能会更新，以产品说明书实际参数为准

外形尺寸

(基座宽度: *57mm*，*X 代表机身长度)*

单位: mm

STM57H 系列产品结构图

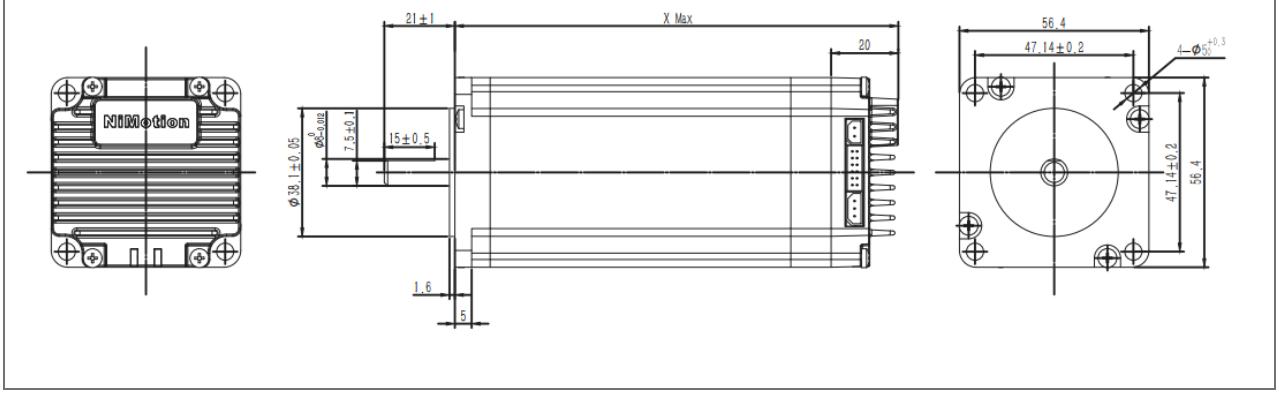

矩频曲线

注：测试结果可能因测试条件的不同而有稍许变化

STM5741(A)- CAN/CANopen/485 -H

电压: 48V，电流: 2.8A，细分：1/8

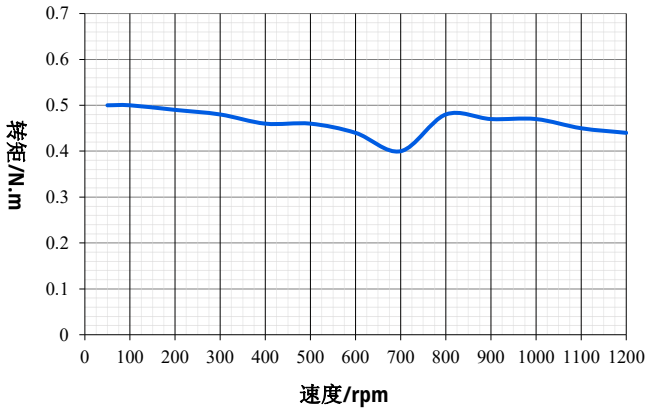

STM5756(A)-CAN/CANopen/485-H

电压: 48V，电流: 2.8A，细分：1/8

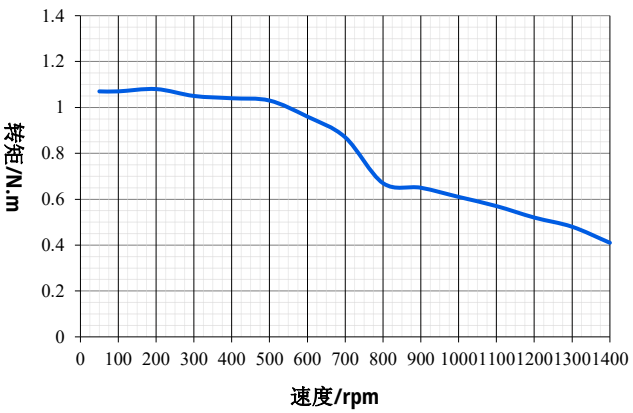

STM5776(A)- CAN/CANopen/485 -H

电压: 48V，电流: 2.8A，细分：1/8

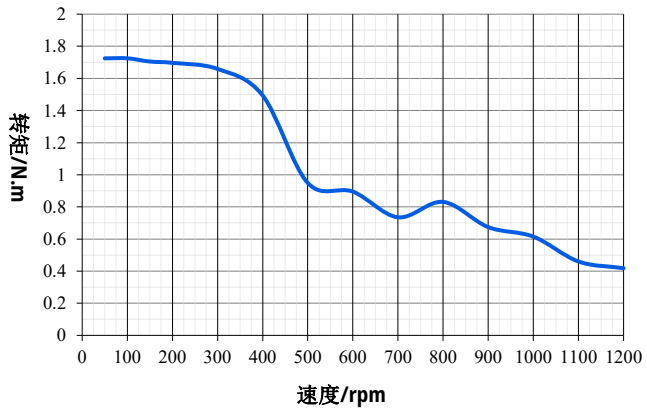

STM57B5(A)-CAN/CANopen/485-H

电压: 48V，电流: 2.8A，细分：1/8

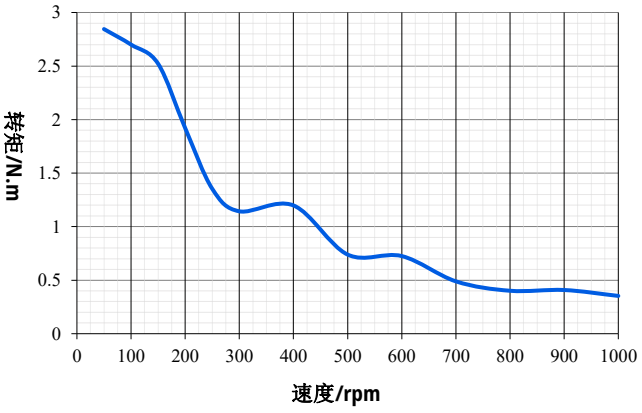

搭配线缆

产品线缆种类繁多，具体线缆使用请参考产品说明书！

线缆类型	型号	
电源线	STX001A	
通信线	STX002B	
	SCM-USB485A-L (转换器)	
	SCM-USBCANI-L (转换器)	
I/O 线	STX004	
延长线	VDCX010P	
	SDCX001-KZ-B	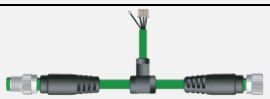
终端电阻	STRX001-120	

STM57H-B（刹车）系列一体化步进电机



STM57H-B 系列（开环&闭环）一体化步进电机是我司自主研发的步进产品。该产品基于卓越的闭环控制系统(闭环模式)与高度集成化设计理念，将步进电机、编码器（闭环）、驱动器、数字 IO 及制动器融于一体，支持通信总线控制，具有结构紧凑、接线简便的特点。

型号规格

法兰尺寸：57mm (轴径: Φ8，额定电压:48VDC)

型号	通信方式	保持力矩	额定电流	制动器	机身长度	重量
STM5741(A)-H-B	CAN/RS485	0.55 N·m	2.8A	有	96mm	0.87 kg
STM5756(A)-H-B	CAN/RS485	1.20 N·m	3.0A	有	110mm	1.11kg
STM5776(A)-H-B	CAN/RS485	1.80 N·m	3.0A	有	131mm	1.43kg
STM57B5(A)-H-B	CAN/RS485	3.00 N·m	2.8A	有	167mm	2.11kg
STM5741(A)-H-B	CANopen	0.55 N·m	2.8A	有	96mm	0.87kg
STM5756(A)-H-B	CANopen	1.20 N·m	3.0A	有	110mm	1.11kg
STM5776(A)-H-B	CANopen	1.80 N·m	3.0A	有	131mm	1.43kg
STM57B5(A)-H-B	CANopen	3.00 N·m	2.8A	有	167mm	2.11kg

注：型号后缀(A)表示闭环配置；默认配置为开环。制动器保持扭矩为 1.5N·m

技术规格

规格	内容
输入电压范围	12-52 VDC
编码器	集成 14 位高分辨率绝对值编码器（闭环支持）

细分	1、2、4、8、16 细分可设置
电流	怠机电流 0～4A 可设；运行电流 0～4A 可设
过流保护	最大 6A，可通过参数设置
运行方式	位置模式、速度模式、原点回归模式(CAN/485 通信)
控制模式	CiA402 模式：PP、VM、PV、HM、IP、CSP、CSV（CANopen 通信） 位置模式：数字量给定控制 ； 速度模式：数字量给定控制（CANopen 通信）
DI(数字量输入)	数量 3 个；不隔离；高电平：3-3.3V；低电平：0~0.5V 通道类型：电平输入、无源触点输入
DX(数字量输入/输出)	数量 2 个； 不隔离；可通过参数设置为 DI 或 DO，DO 负载最大电流 8mA，高电平时 3～3.3V，低电平时 0～0.5V
故障报警	电源过压、电源欠压；过热报警：驱动过热超过内部设定温度，产生报警；堵转报警：可通过参数设置堵转阈值（闭环支持）
工作环境	温度: 0℃～40℃ / 湿度: 10%RH～85%RH 无凝结 储存环境温度 -40℃～85℃ / 污染程度 SO_2 ： ＜0.5ppm； H_2S：＜0.1ppm 海拔高度：＜1000m

注：产品内容信息可能会更新，以产品说明书实际参数为准

外形尺寸

(基座宽度: *57mm*，*X 代表机身长度*) 单位: mm

STM57H 系列产品结构图（制动器款）

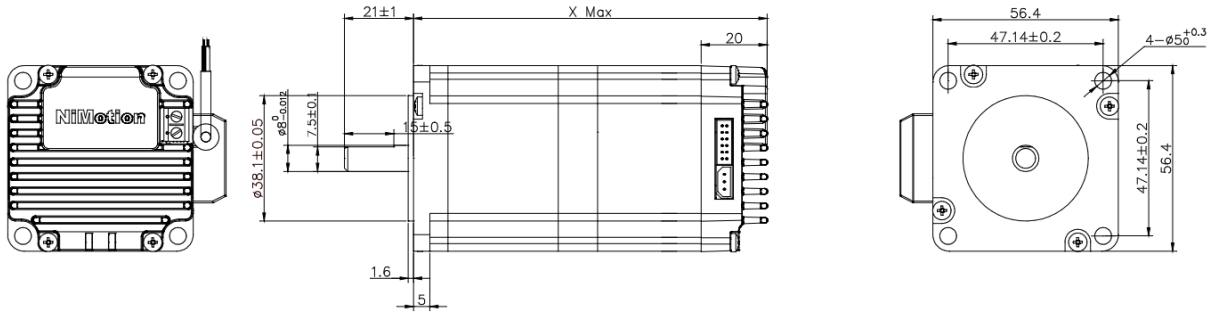

矩频曲线

注：测试结果可能因测试条件的不同而有稍许变化

STM5741(A)- CANopen-H-B

电压: 48V，电流: 2.8A，细分：1/8

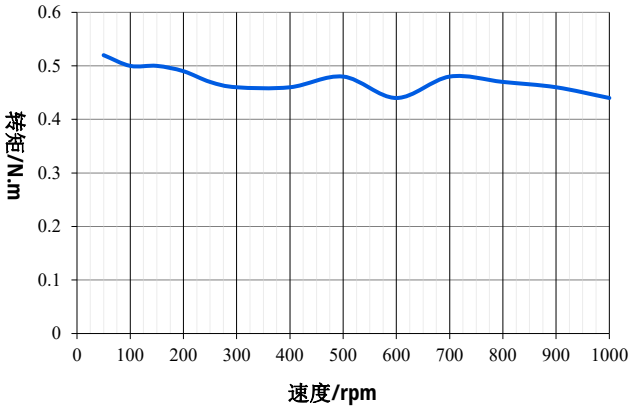

STM5756(A)-CANopen-H-B

电压: 48V，电流: 3.0A，细分：1/8

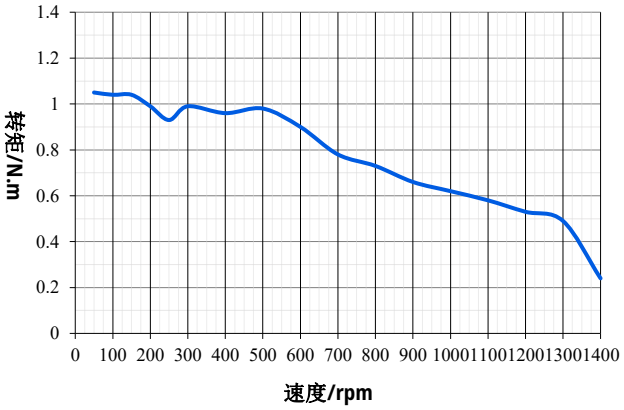

STM5776(A)- CANopen-H-B

电压: 48V，电流: 3.0A，细分：1/8

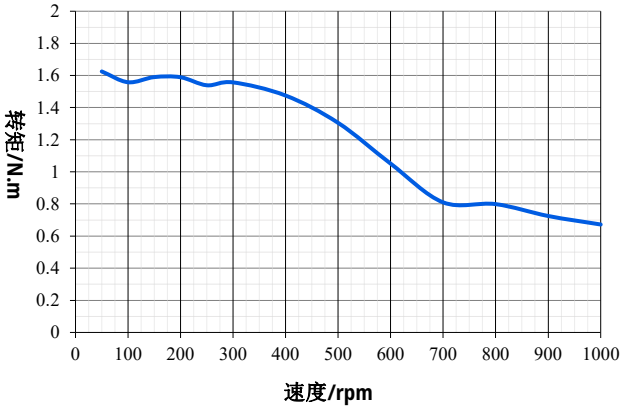

STM57B5(A)-CANopen-H-B

电压: 48V，电流: 2.8A，细分：1/8

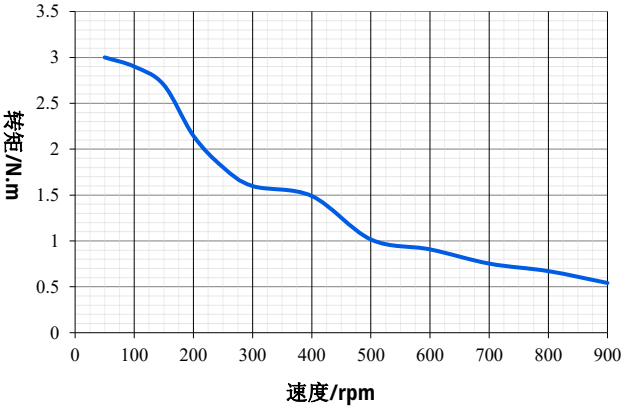

STM5741(A)- CAN/485-H-B

电压: 48V，电流: 2.8A，细分：1/8

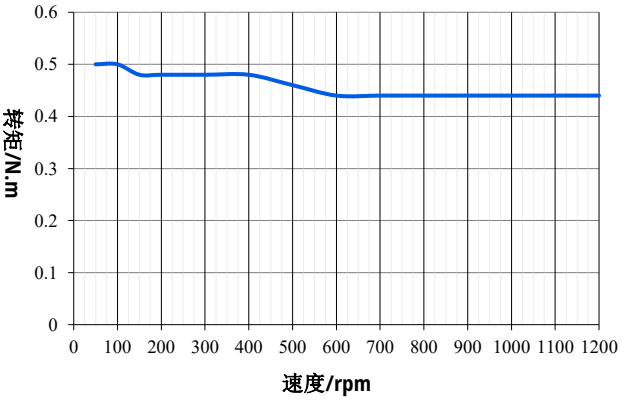

STM5756(A)-CAN/485-H-B

电压: 48V，电流: 3.0A，细分：1/8

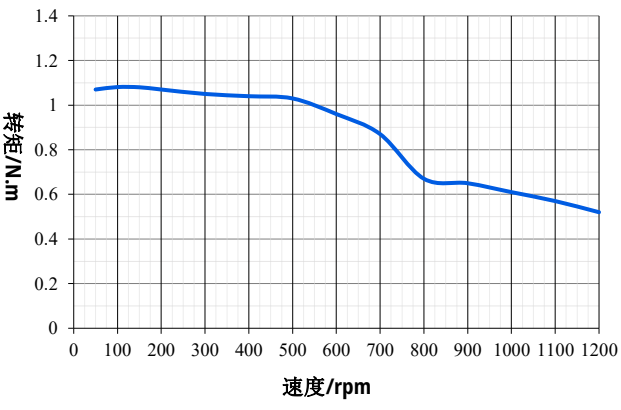

STM5776(A)- CAN/485-H-B

电压: 48V，电流: 3.0A，细分：1/8

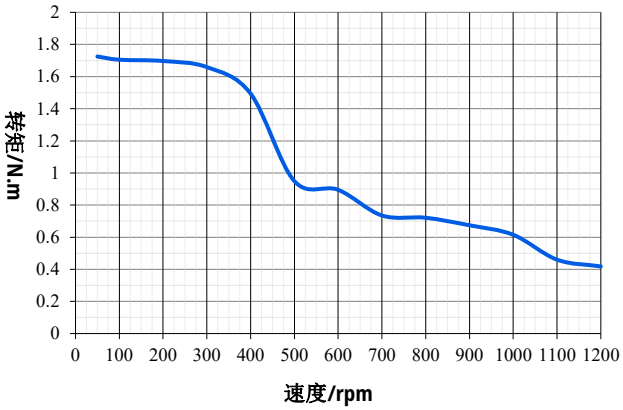

STM57B5(A)-CAN/485-H-B

电压: 48V，电流: 2.8A，细分：1/8

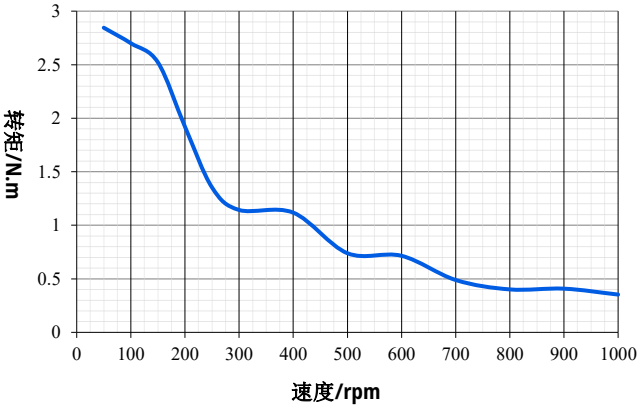

搭配线缆

产品线缆种类繁多，具体线缆使用请参考产品说明书!

线缆类型	型号	
电源线	STX001B	
通信线	STX002B	
	SCM-USB485A-L (转换器)	
	SCM-USBCANI-L (转换器)	
I/O 线	STX004	
延长线	VDCX010P	
	SDCX001-KZ-B	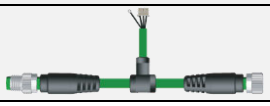
终端电阻	STRX001-120	

STM86 系列一体化步进电机

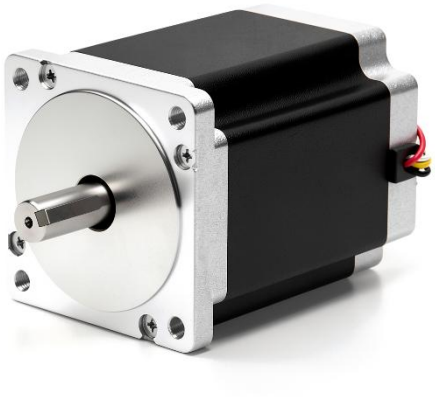

STM86 系列一体化步进电机，是我司自主研发的高性能、低功耗步进产品。该产品基于卓越的闭环控制系统与一体化设计理念，将步进电机、编码器、驱动器及数字 I/O 集成于一体，支持通信总线控制，具有结构紧凑、接线简便的特点。

型号规格

法兰尺寸: 86mm (轴径: Φ14，额定电压:48VDC)

型号	通信方式	惯量	保持力矩	额定电流	制动器	机身长度	重量
STM8665(A)	CAN/CANopen/RS485	0.94kg·m²X10⁻⁴	2.6 N·m	6.0A	无	85mm	1.70 kg
STM8680(A)	CAN/CANopen/RS485	1.40kg·m²X10⁻⁴	3.7 N·m	5.5A	无	100mm	2.40kg
STM86B8(A)	CAN/CANopen/RS485	2.50kg·m²X10⁻⁴	8.0 N·m	6.0A	无	138mm	3.80kg
STM86F6(A)	CAN/CANopen/RS485	3.10kg·m²X10⁻⁴	12.0 N·m	6.0A	无	176mm	5.30kg
STM8665(A)-B	CANopen	0.94kg·m²X10⁻⁴	2.6 N·m	6.0A	有	130mm	1.80kg
STM8680(A)-B	CANopen	1.40kg·m²X10⁻⁴	3.7 N·m	5.5A	有	145mm	2.50kg
STM86B8(A)-B	CANopen	2.50kg·m²X10⁻⁴	8.0 N·m	6.0A	有	183mm	3.90kg
STM86F6(A)-B	CANopen	3.10kg·m²X10⁻⁴	12.0 N·m	6.0A	有	221mm	5.40kg

注：型号后缀(A)表示闭环配置；默认配置为开环。制动器保持扭矩为 4.0N·m

技术规格

规格	内容
输入电压范围	10-60VDC
电流	怠机电流 0～9.8A 可设；运行电流 0～9.8A 可设；
编码器	集成 14 位高分辨率绝对值编码器（闭环支持）

细分	1、2、4、8、16 细分可设置
控制模式	CiA402 模式：PP、VM、PV、HM、IP、CSP、CSV（CANopen 通信） 位置模式：数字量给定控制；速度模式：数字量给定控制（CANopen 通信）
过流保护	最大 9.8A，可通过参数设置
掉电保护	EEPROM
DI(数字量输入)	数量 3 个；不隔离；高电平：3-3.3V；低电平：0~0.5V 通道类型：电平输入、无源触点输入
DX(数字量输入/输出)	数量 2 个； 不隔离；可通过参数设置为 DI 或 DO，DO 负载最大电流 8mA，高电平时 3～3.3V，低电平时 0～0.5V
故障报警	电源过压、电源欠压；过热报警：驱动过热超过内部设定温度，产生报警；堵转报警：可通过参数设置堵转阈值（闭环支持）
工作环境	温度: 0℃～40℃ / 湿度: 10%RH～85%RH 无凝结 储存环境温度 -40℃～85℃ / 污染程度 SO_2 ： ＜0.5ppm； H_2S：＜0.1ppm 海拔高度：＜1000m

注：产品内容信息可能会更新，以产品说明书实际参数为准

外形尺寸

(基座宽度: *86mm*，*X 代表机身长度)*　　单位: mm

STM86 系列产品结构图

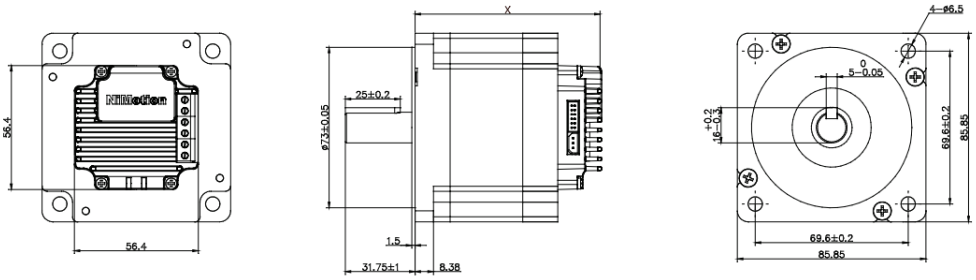

STM86 系列产品结构图（制动器款）

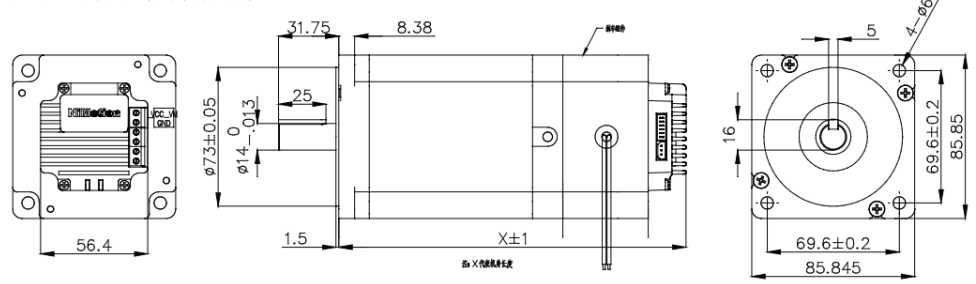

矩频曲线

注：测试结果可能因测试条件的不同而有稍许变化

STM8665(A)- CAN/CANopen/485-XX

电压: 48V，电流: 6.0A，细分：1/8

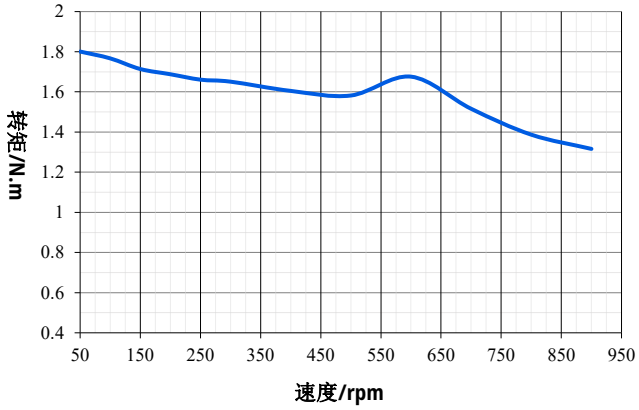

STM8680(A)-CAN/CANopen/485-XX

电压: 48V，电流: 5.5A，细分：1/8

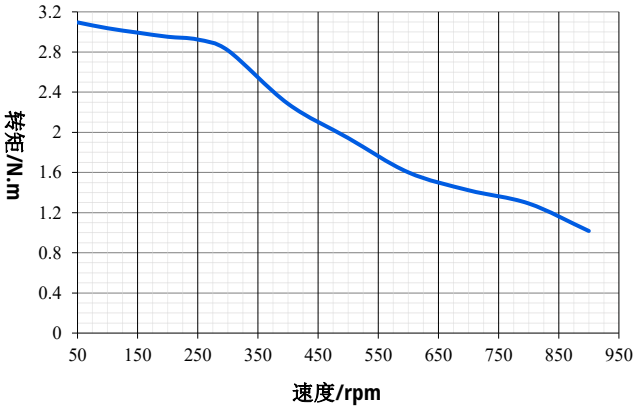

STM86B8(A)- CAN/CANopen/485-XX

电压: 48V，电流: 6.0A，细分：1/8

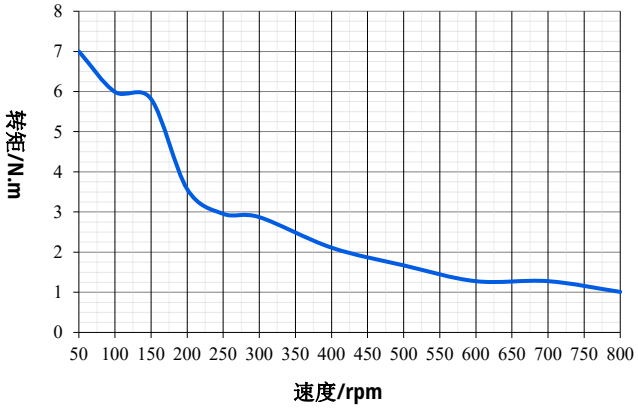

STM86F6(A)-CAN/CANopen/485-XX

电压: 48V，电流: 6.0A，细分：1/8

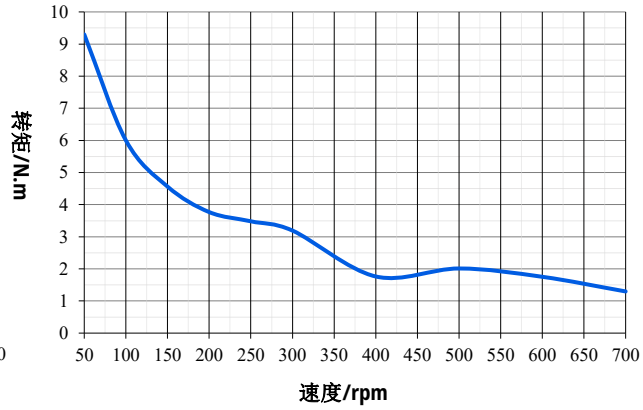

搭配线缆

产品线缆种类繁多，具体线缆使用请参考产品说明书！

线缆类型	型号	
电源线	STX001B	
通信线	STX002B	
	SCM-USB485A-L	
	SCM-USBCANI-L	
I/O 线	STX004	

延长线	VDCX010P	
	SDCX001-KZ-B	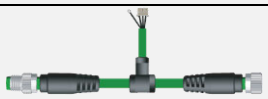
终端电阻	STRX001-120	

STM-M 系列一体化步进伺服电机

STM-M 系列一体化步进伺服系列，将步进电机、编码器、驱动器、I/O、控制器集成一体，驱动器和电机之间不需要电缆，电源、I/O 和通信接口直接插入电机上的连接器，简化了组件选择，减少了布线，使尺寸最小化，降低了成本，节省安装空间。

STM-M 系列在 STM 系列的基础上结合了全数字伺服驱动技术，驱动方式采用 FOC 磁场定向控制技术和 SVPWM，支持 DI/DO，具备故障诊断/软限位/增益开关/S 曲线规划/振动抑制/参数识别/在线升级等多种伺服功能。

STM-M 系列产品命名规则

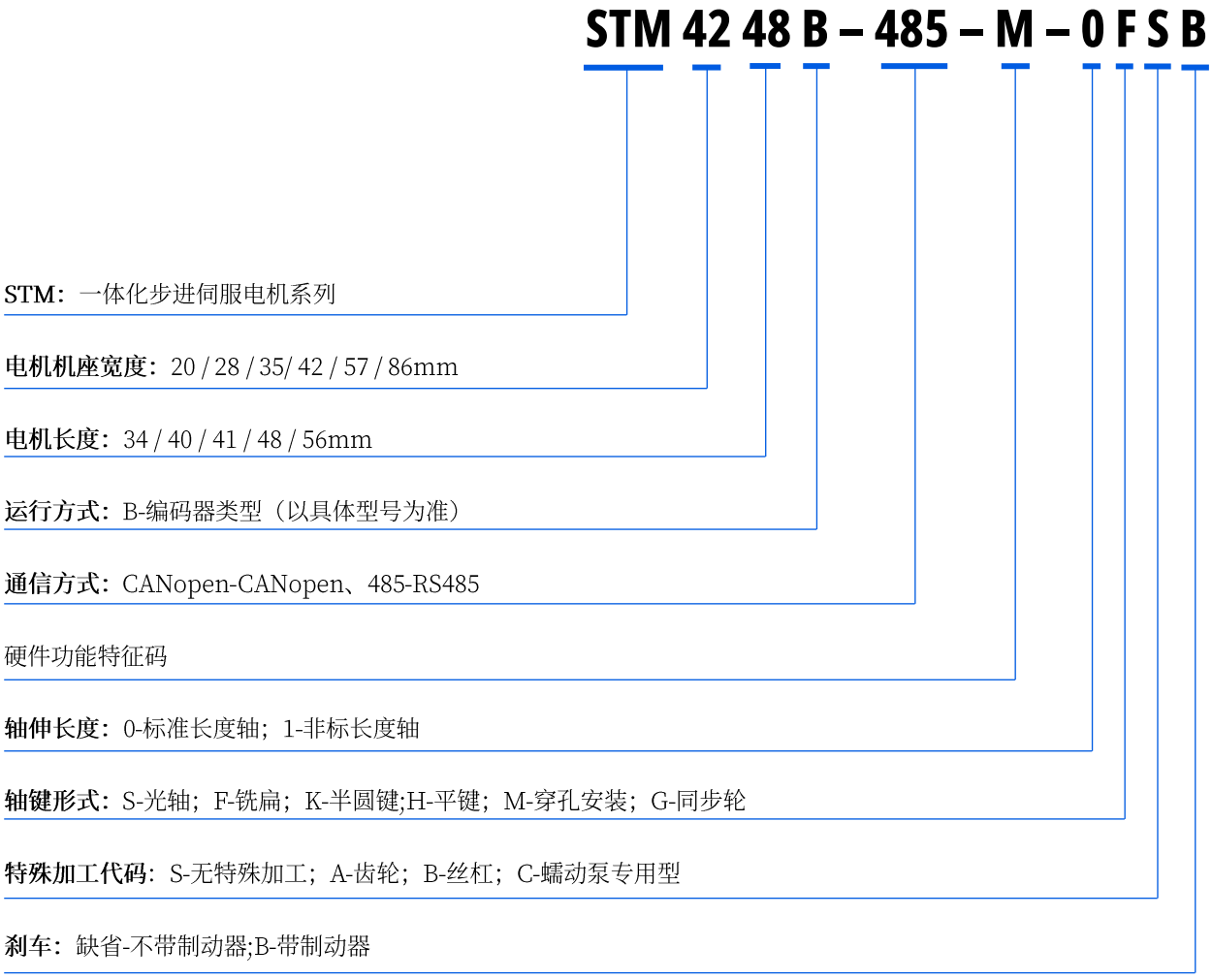

STM-M 系列产品介绍

STM-M 系列一体式步进伺服电机产品是高性能、低功耗的步进伺服产品。凭借其出色的闭环控制系统和集成化开发理念，集成步进电机、编码器和驱动器，采用 FOC 磁场定向控制技术和 SVPWM，支持 CANopen、RS485 总线控制，体积小、布线简单。它可以为要求伺服电机性能的应用提供经济有效的解决方案，价格仅处于步进电机的水平。

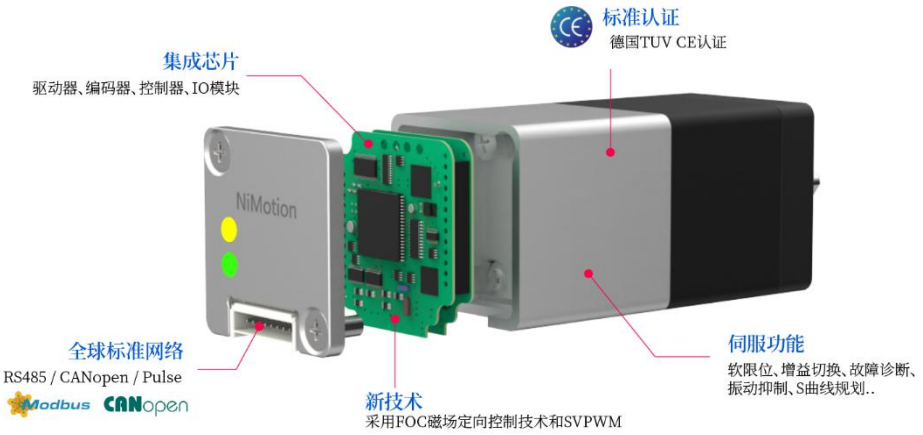

产品优势

特点	优势介绍
高度集成	集成了驱动器、编码器、控制器及 I/O 模块
精准控制	采用 FOC 磁场定向控制技术和 SVPWM
伺服功能	具备软限位/增益切换/S 型曲线规划/振动抑制/参数辨识/在线升级等功能
内置刹车	可选配内置制动器型号，无需外接制动装置
高防护	提供 IP65 防护等级及宽温型号可选
便捷控制	支持 CANopen/RS485 通信、I/O 控制及脉冲控制
故障诊断	具备过流、过压、欠压、过载、过热、堵转、原点回归超时等保护功能
质量认证	德国 TUV CE 认证

数字量输入输出

本地化的数字量输入输出，让控制器变得更加轻松和简洁；可接多种信号类型传感器，如：光电开关、接近传感器、霍尔传感器等可根据需要灵活配置，完成不同的功能：正限位、负限位、原点开关等。

参数调整软件

·原点开关参数
·正限位开关参数
·特殊功能参数
·故障安全状态预置



集成高精度编码器

·内部集成高分辨率绝对编码器
·上电时检测当前绝对位置
·可选择角度反馈或脉冲数反馈
·灵活设置限制区域，使运行方式更简单



注：内置高精度编码器，单圈绝对值编码器，多圈绝对值计数，断电自动保留。效果因产品而异。详细信息请咨询我们了解更多参数。

原点返回与设定

·无需原点传感器，高速完成原点返回
·节省配线，可用于无法安装传感器的场合
·可手工移动到任意位置设定为原点
·支持堵转原点回归
·集成多种原点回归算法，可灵活配置

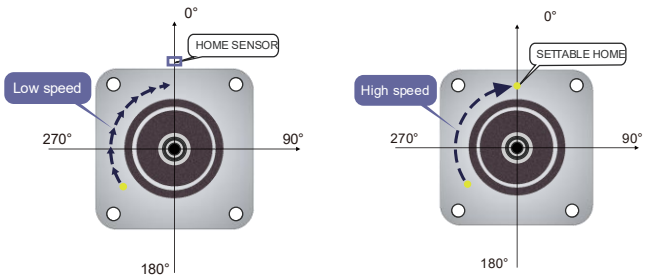

完善的诊断报警功能

方便快捷的对电机进行硬件配置，运动配置。可以查看所有参数，并可以查看运动过程中参数的曲线。支持电机的多种运动方式。具有配置向导功能、命令调试、抑振等功能。

·修改电机地址
·加速度曲线类型的选择
·最大转速设定
·最大转矩调节
·运动模式选择

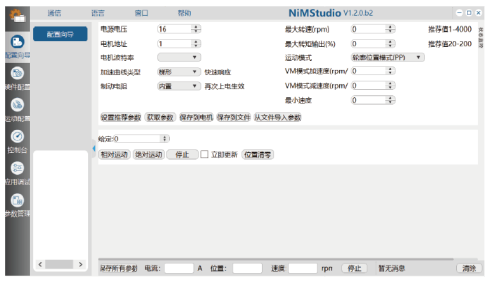

支持多平台软件开发工具包（SDK）

SDK（软件开发工具包）是一个二次开发工具包，旨在方便用户开发控制程序。它是针对特定软件包、软件框架、硬件平台、操作系统等创建应用软件的开发工具集合，可以大大简化用户开发控制程序的难度和工作量。

·目前，我们有转换器 SDK 和电机 SDK（包括 MCU 版本），支持 Windows 和 Linux 系统，以及 BeagleBone 和 Raspberry PI 等设备。

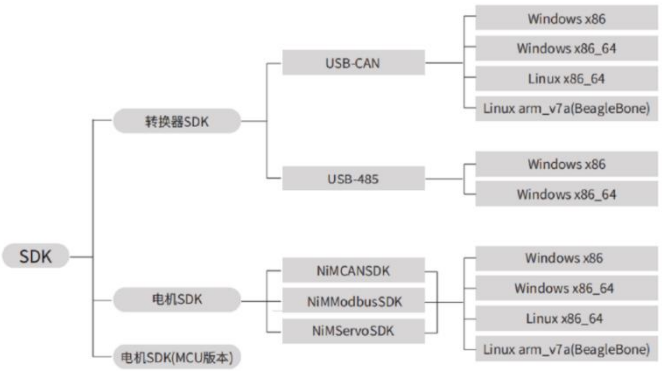

16 段位置和速度功能及 S 型曲线规划

·内置 16 段位置/速度功能，可实现单机操作。

·16 段位置功能

V_{1max}，V_{2max}：第一段和第二段的最大运行速度。

S1、S2：第一段和第二段的位移。

·16 段速度特点：

V_{1max}，V_{2max}：第一段，第二段命令速度。

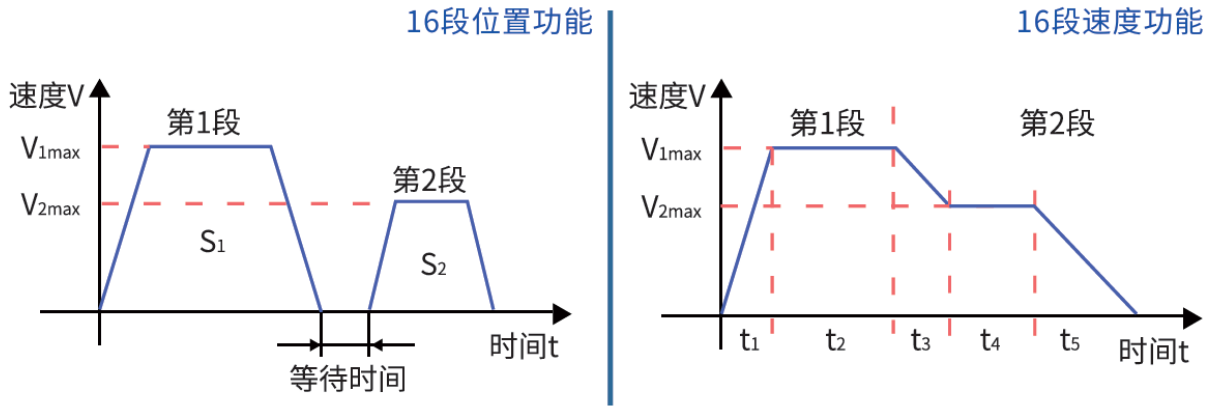

16段位置&速度功能

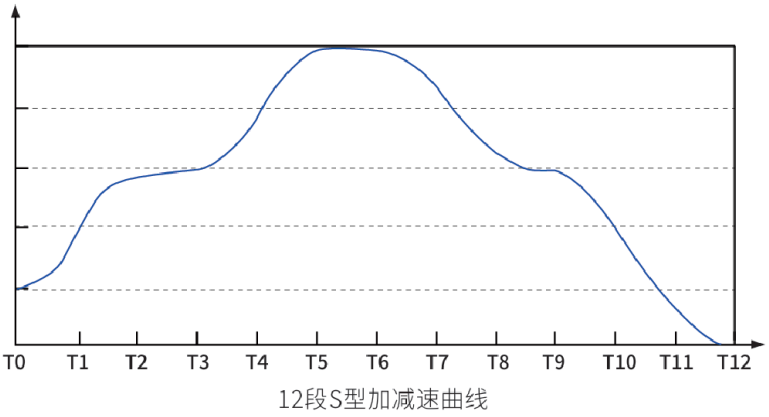

12段S型加减速曲线

·S 型加减速曲线

内置 12 段 S 型加减速曲线。

有效降低冲击，使电机运行更加平稳。

通过陷波器进行共振抑制

4 组陷波器参数设置，提高效率。有效抑制振动频率范围≥300Hz。

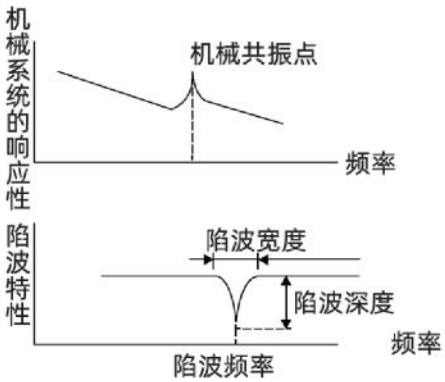

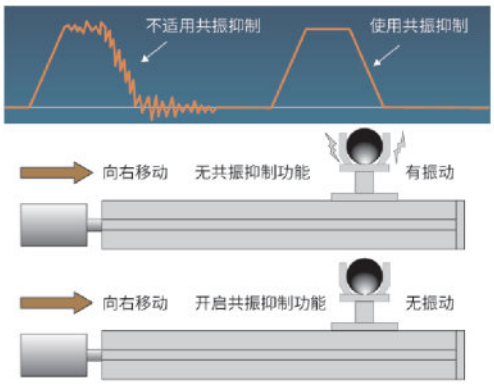

低频震动抑制功能

若机械负载的端部长且重，急停时易发生端部震动，影响定位效果，通过低频振动抑制功能可以有效降低此震动。有效抑制振动频率范围≤100Hz。

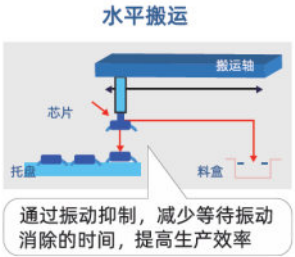

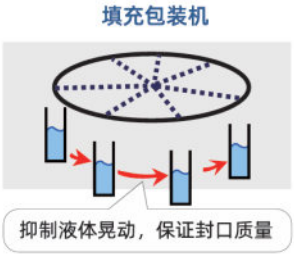

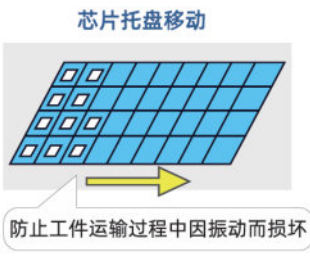

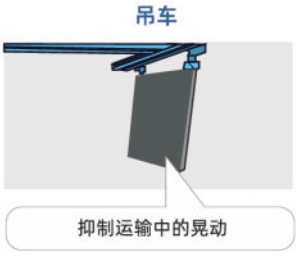

多种控制模式

CiA402 模式:

轮廓位置模式(PP)、轮廓速度模式(PV)、轮廓转矩模式(PT)、速度模式(VM)、插补模式(IP)、原点回归模式(HM)（开关寻原点方式、堵转寻原点方式）、循环同步位置模式(CSP)、循环同步速度模式(CSV)、循环同步转矩模式(CST)。

NiMotion 模式:

位置模式：脉冲控制、多段位置控制、数字量给定控制。

速度模式：多段速度控制、数字量给定控制。

转矩模式：数字量给定控制。

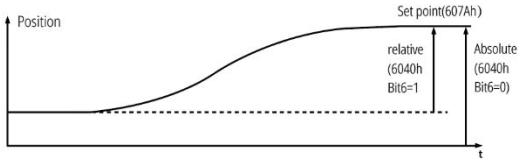

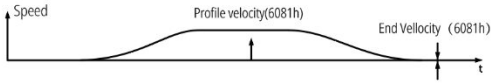

STM20-M 系列一体化步进伺服电机



STM20M 系列 CANopen&RS485 通信一体化步进伺服电机，是我司自主研发的高性能、低功耗步进伺服产品。该产品基于卓越的闭环控制系统与一体化设计理念，将步进电机、编码器、驱动器及数字 IO 集成于一体，支持 CANopen 与 RS485 通信总线控制，具有体积小巧、接线简便的特点。

型号规格

法兰尺寸: 20mm (轴径: Φ4，电流：1.0A，额定电压:24VDC)

型号	通信方式	保持力矩	编码器	制动器	机身长度	重量
STM2033B-M	CANopen/RS485/脉冲	0.018 N·m	有	无	48.8mm	0.073kg
STM2038B-M	CANopen/RS485/脉冲	0.038 N·m	有	无	53.7mm	0.083kg
STM2048B-M	CANopen/RS485/脉冲	0.045 N·m	有	无	63.8mm	0.113kg

技术规格

规格	内容
输入电压范围	12-30 VDC
编码器	17 位单圈绝对值编码器
运行方式	CiA402 模式：PP、VM、PV、PT、HM、IP、CSP、CSV、CST NiMotion 模式：位置模式、速度模式、转矩模式
DI(数字量输入)	数量 3 个；高速单向隔离光耦支持 PWM 脉冲输入、PNP 高电平：5~24；低电平：0~2V，可配置功能：1.使能 2.正负限位 3.原点开关 4. 报警复位 5. 暂停 6. 多段运行指令切换
DO(数字量输出)	数量 1 个；输出方式：MOS 开漏输出、NPN DO 负载最大电流 100mA，最大电压 30V 可配置功能：1.普通 DO；2.电机运行停止；3.目标达到；4.报警输出

故障报警	过压\欠压\过温\硬件故障\堵转\过载\超速\初始化故障\存储故障\超限检测\原点回归超时\跟踪故障\目标位置溢出故障\曲线规划参数过小等故障；报警为自复位，故障为手动复位
工作环境	温度: 0℃～40℃ / 湿度: 10%RH～85%RH 无凝结 储存环境湿度 5%RH～95%RH，无凝结 / 污染程度 SO_2：＜0.5ppm；H_2S：＜0.1ppm， 海拔高度：＜1000m
特色功能	故障诊断、故障复位、软限位、参数识别、可设参数、增益切换、共振抑制、低频抑制、参数保存设置、在线升级

注：产品内容信息可能会更新，以产品说明书实际参数为准

外形尺寸

(基座宽度: *20mm*，*X 代表机身长度*)　　单位: mm

STM20M 系列产品结构图

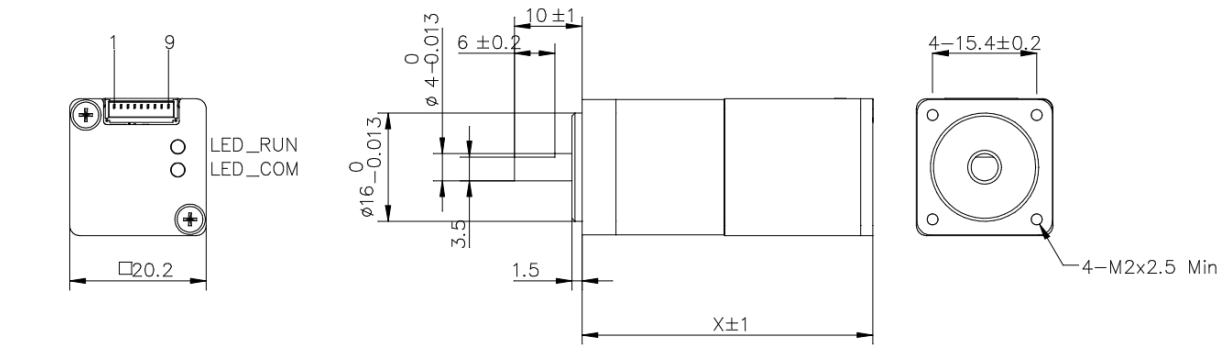

矩频曲线

注：测试结果可能因测试条件的不同而有稍许变化

STM2033B-CANopen/485-M

电压: 24V，电流: 1.0A

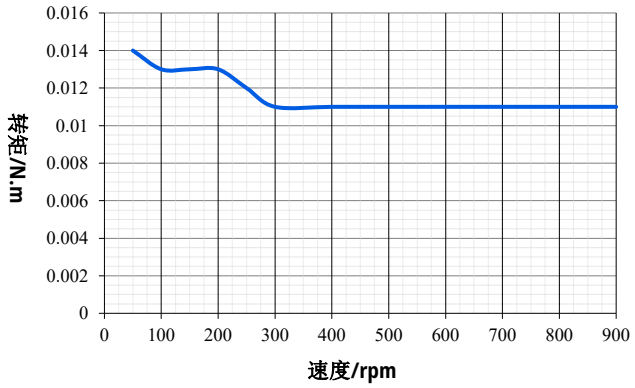

STM2038B-CANopen/485-M

电压: 24V，电流: 1.0A

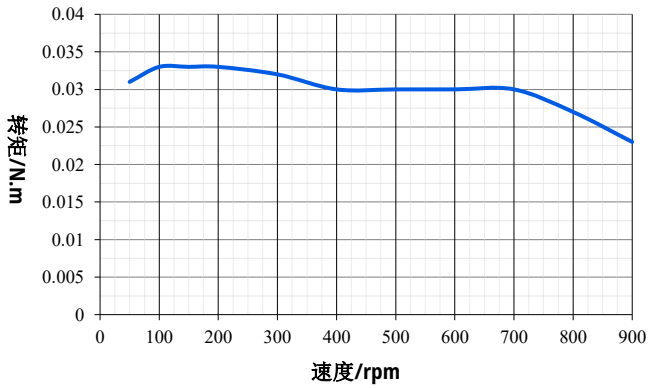

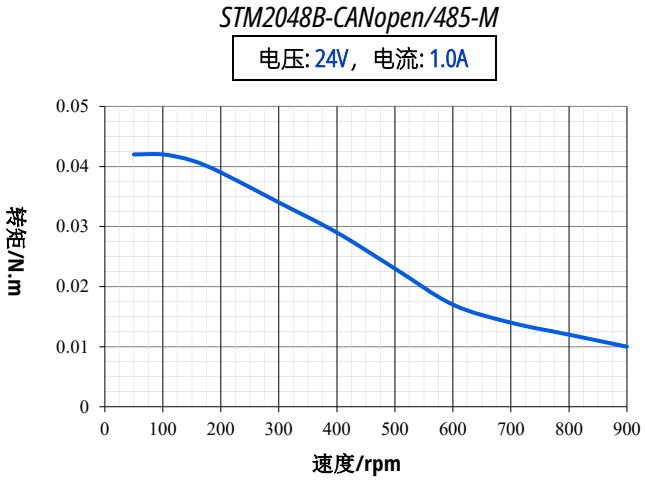

搭配线缆

产品线缆种类繁多，具体线缆使用请参考产品说明书!

线缆类型	型号	
电源/通信/IO 线	STX015	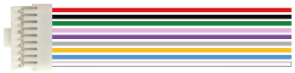
通信转换器	SCM-USBCANI-L	
	SCM-USB485A-L	

STM28-MC 系列一体化步进伺服电机



STM28MC 系列一体化步进伺服电机是我司自主研发的步进产品。该产品基于卓越的闭环控制系统与一体化设计理念，将步进电机、编码器、驱动器及数字 IO 集成于一体，支持 CANopen 与 RS485 通信总线控制，具有体积小巧、接线简便的特点。

型号规格

法兰尺寸: 28mm (轴径: Φ5，电流：1.0A，额定电压:24VDC)

型号	通信方式	保持力矩	编码器	转动惯量	制动器	机身长度	重量
STM2832B(B1)-MC	CANopen/RS485/脉冲	0.05 N·m	有	9kg·m^{2}X10^{-7}	无	47mm	0.15kg
STM2851B(B1)-MC	CANopen/RS485/脉冲	0.10 N·m	有	18kg·m^{2}X10^{-7}	无	65.5mm	0.23kg

注：B-17 位单圈绝对值编码 / B1-17 位单圈高精度绝对值编码器

技术规格

规格	内容
输入电压范围	12-30 VDC
编码器	17 位编码器（多圈绝对值记数，掉电自动存储）
运行方式	CiA402 模式：PP、VM、PV、PT、HM、IP、CSP、CSV、CST NiMotion 模式：位置模式、速度模式、转矩模式
DI(数字量输入)	数量 3 个；支持 PWM 脉冲输入，最大脉冲频率 1.2MHz，逻辑 1 信号：5~24;逻辑 0 信号：0~2V；可配置功能：1.使能 2.正负限位 3.原点开关 4.报警复位 5.暂停 6.多段运行指令切换
DO(数字量输出)	数量 2 个；输出方式：MOS 开漏输出，最大负载电流 100mA，最大电压 30V； 可配置功能：1.普通 DO；2.电机运行停止；3.目标达到 ；4.报警输出

故障报警	过压\欠压\过温\硬件故障\堵转\过载\超速\初始化故障\存储故障\超限检测\原点回归超时\跟踪故障\目标位置溢出故障\曲线规划参数过小等故障；报警为自复位，故障为手动复位
工作环境	温度: 0℃～40℃ / 湿度: 10%RH～85%RH 无凝结 储存环境温度 -40℃～85℃, / 污染程度 SO_2 ：＜0.5ppm； H_2S：＜0.1ppm 海拔高度：＜1000m
特色功能	故障诊断、故障复位、软限位、参数识别、可设参数、增益切换、共振抑制、低频抑制、参数保存设置、在线升级

注：产品内容信息可能会更新，以产品说明书实际参数为准

外形尺寸

(基座宽度: *28mm*，*X 代表机身长度)*　　单位: mm

STM28MC 系列产品结构图

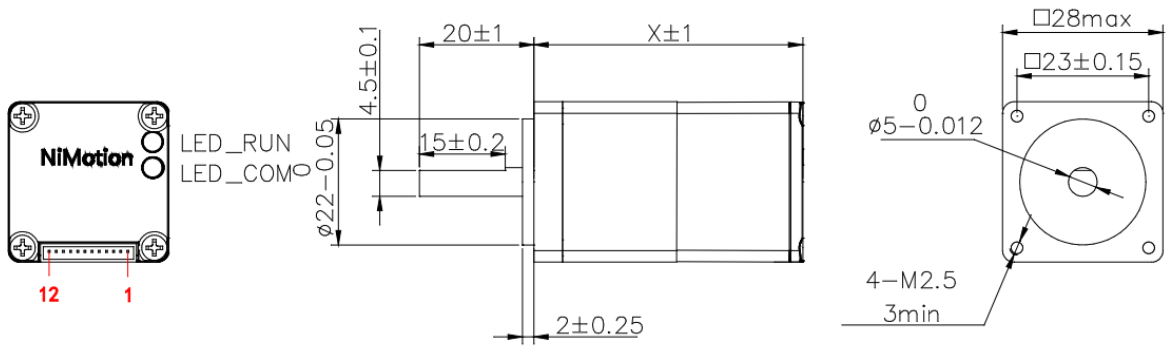

矩频曲线

注：测试结果可能因测试条件的不同而有稍许变化

STM2832X-CANopen/485-MC

电压: 24V，电流: 1.0A，

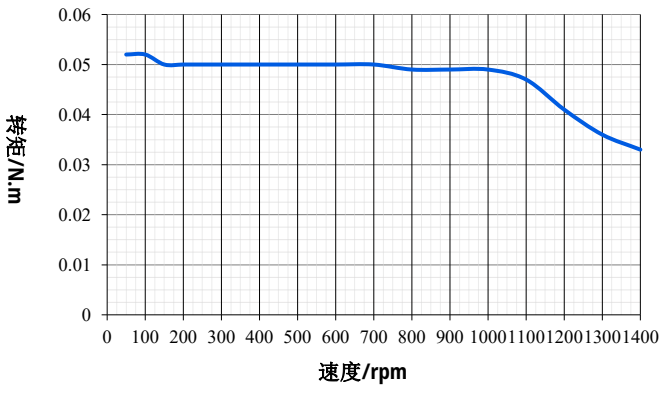

STM2851X- CANopen/485-MC

电压: 24V，电流: 1.0A，

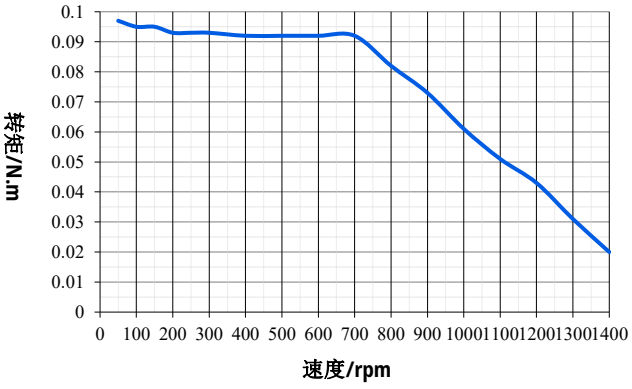

搭配线缆

产品线缆种类繁多，具体线缆使用请参考产品说明书！

线缆类型	型号	
电源/通信/IO 线	STX019	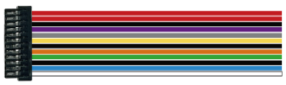
通信转换器	SCM-USBCANI-L	
	SCM-USB485A-L	

STM35-MC 系列一体化步进伺服电机



STM35-MC 系列一体化步进伺服电机是我司自主研发的步进产品。该产品基于卓越的闭环控制系统与一体化设计理念，将步进电机、编码器、驱动器及数字 IO 集成于一体，支持 CANopen 与 RS485 通信总线控制，具有体积小巧、接线简便的特点。

型号规格

法兰尺寸：35mm (轴径: Φ5，额定电流: 1A，额定电压:24VDC)

型号	通信方式	保持力矩	编码器	转动惯量	制动器	机身长度	重量
STM3528B(B1)-MC	CANopen/RS485/脉冲	0.16 N·m	有	10kg·m²X10⁻⁷	无	44mm	0.16kg
STM3534B(B1)-MC	CANopen/RS485/脉冲	0.18 N·m	有	14kg·m²X10⁻⁷	无	50mm	0.21kg
STM3548B(B1)-MC	CANopen/RS485/脉冲	0.40 N·m	有	40kg·m²X10⁻⁷	无	63.7mm	0.30kg
STM3554B(B1)-MC	CANopen/RS485/脉冲	0.45 N·m	有	26kg·m²X10⁻⁷	无	70mm	0.34kg

注：B-17 位单圈绝对值编码 / B1-17 位单圈高精度绝对值编码器

技术规格

规格	内容
输入电压范围	12~30 VDC
编码器	17 位编码器（多圈绝对值记数，掉电自动存储）
驱动方式	采用 FOC 磁场定向控制技术和 SVPWM
控制模式	CiA402 模式：PP、VM、PV、PT、HM、IP、CSP、CSV、CST NiMotion 模式：位置模式、速度模式、转矩模式

数字量输入(DI)	数量 3 个，逻辑 1 信号：5~24V，逻辑 0 信号：0~2V 支持 PWM 脉冲输入，最大脉冲频率 1.2MHz，可配置功能：1.使能 2.正负限位 3.原点开关 4.报警复位 5.暂停 6. 多段运行指令切换
数字量输出(DO)	数量 2 个，输出方式：MOS 开漏输出、最大电流 100mA，最大电压 30V，可配置功能：1.普通 DO；2.电机运行停止；3.目标达到；4.报警输出
故障报警	过压\欠压\过温\硬件故障\堵转\过载\超速\初始化故障\存储故障\超限检测\原点回归超时\跟踪故障\目标位置溢出故障\曲线规划参数过小等故障；报警为自复位，故障为手动复位
环境	工作环境温度: 0℃～40℃ / 工作环境相对湿度: 10%RH～85%RH 无凝结 储存环境温度：-40℃～85℃ / 污染程度 SO_2 ：＜0.5ppm；H_2S：＜0.1ppm， 海拔高度：＜1000m
特色功能	故障诊断、故障复位、软限位、参数识别、可设参数、增益切换、共振抑制、低频抑制、参数保存设置、在线升级

注：产品内容信息可能会更新，以产品说明书实际参数为准

外形尺寸

(基座宽度: *35mm*，*X 代表机身长度*)　　单位: mm

STM35MC 系列产品结构图

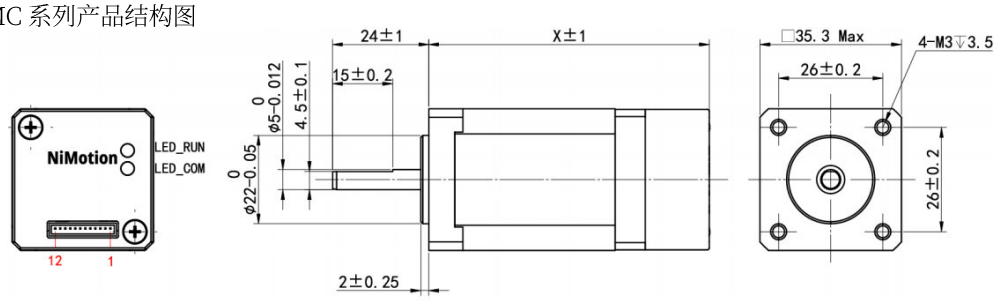

矩频曲线

注：测试结果可能因测试条件的不同而有稍许变化

STM3528B-CANopen/485-MC

电压: 24V，电流: 1.0A

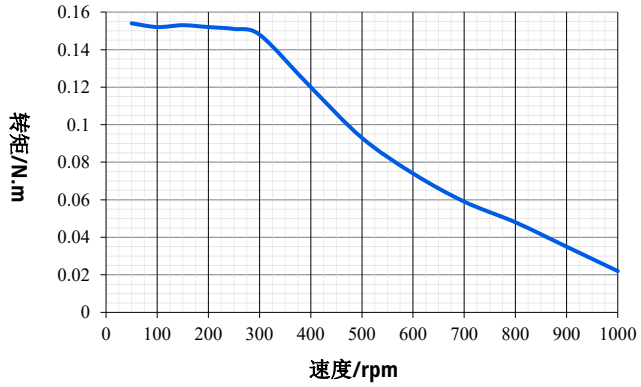

STM3534B-CANopen/485-MC

电压: 24V，电流: 1.0A

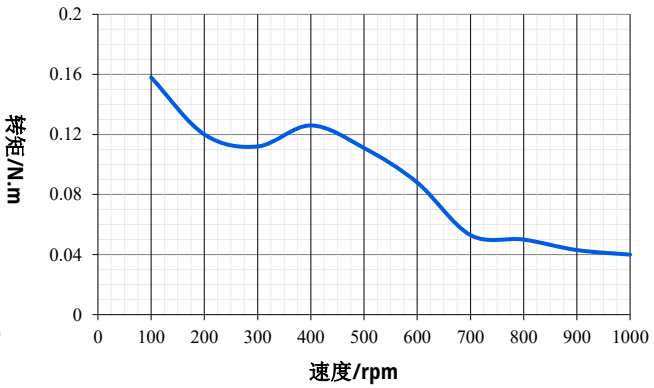

STM3548B-CANopen/485-MC

电压: 24V，电流: 1.0A

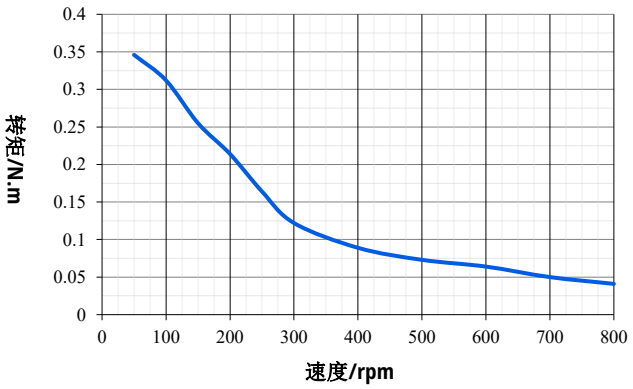

STM3554B-CANopen/485-MC

电压: 24V，电流: 1.0A

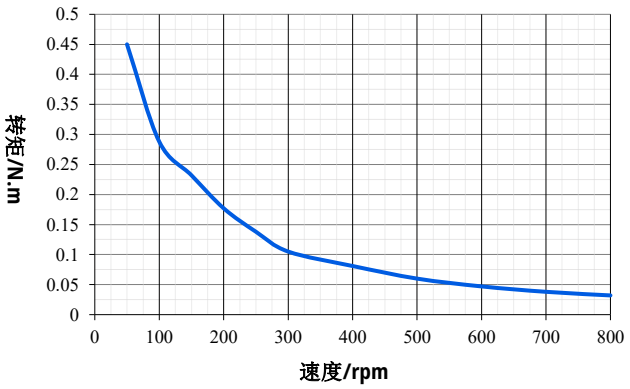

搭配线缆

产品线缆种类繁多，具体线缆使用请参考产品说明书！

线缆类型	型号	
电源/通信/IO 线	STX019	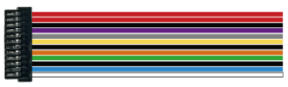
通信转换器	SCM-USBCANI-L	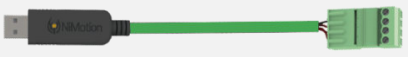
	SCM-USB485A-L	

STM42-M 系列一体化步进伺服电机



STM42M 系列一体化步进伺服电机是我司自主研发的高性能、低功耗步进伺服产品。该产品基于卓越的闭环控制系统与一体化设计理念，将步进电机、编码器及驱动器集成于一体，采用 FOC 磁场定向控制技术，支持 RS485 与 CANopen 等通信总线运行方式，具有体积小巧、接线简便的特点。步进伺服电机兼具伺服电机与步进电机的双重功能，而价格仅处于步进电机水平，能为需要伺服电机性能的应用场合提供经济高效的解决方案。

型号规格

法兰尺寸：42mm (轴径: Φ5，额定电压:24VDC)

型号	通信方式	保持力矩	额定电流	制动器	机身长度	重量
STM4234B-M	CANopen/RS485/脉冲	0.28 N·m	1.3A	无	52.5mm(51.5)	0.27kg
STM4240B-M	CANopen/RS485/脉冲	0.40 N·m	1.7A	无	58.5mm(57.5)	0.33kg
STM4248B-M	CANopen/RS485/脉冲	0.50 N·m	1.7A	无	66.5mm(65.5)	0.41kg
STM4260B-M	CANopen/RS485/脉冲	0.70 N·m	2.0A	无	78.5mm(77.5)	0.52kg
STM4234B-M-B	CANopen/RS485/脉冲	0.28 N·m	1.3A	有	84.5mm(82.5)	0.46kg
STM4240B-M-B	CANopen/RS485/脉冲	0.40 N·m	1.7A	有	90.5mm(88.5)	0.52kg
STM4248B-M-B	CANopen/RS485/脉冲	0.50 N·m	1.7A	有	98.5mm(96.5)	0.60kg
STM4260B-M-B	CANopen/RS485/脉冲	0.70 N·m	2.0A	有	109.5mm(107.5)	0.71kg

注：制动器保持力矩 0.65N·m，　-B 表示制动型号注；图中括号内尺寸为防撞结构版本长度尺寸。

技术规格

规格	内容
输入电压范围	12~36 VDC
编码器	17 位编码器（多圈绝对值记数，掉电自动存储）
驱动方式	采用 FOC 磁场定向控制技术和 SVPWM

运行方式	CiA402 模式：PP、VM、PV、PT、HM、IP、CSP、CSV、CST NiMotion 模式：位置模式、速度模式、转矩模式
DI (数字量输入)	数量 3 个，逻辑 1 信号：5 或 24V，逻辑 0 信号：0~2V;最大 PWM 脉冲频率 2MHz; 可配置功能：1.使能 2.正负限位 3.原点开关 4. 报警复位 5.暂停 6. 多段运行指令切换
DO (数字量输出)	数量 2 个，输出方式：MOS 开漏输出，电流：DO1：最大负载电流 100mA，最大电压 30V 可配置功能：1.普通 DO；2.电机运行停止；3.目标达到 ；4.报警输出
AI (模拟量输入)	数量 1 个； 输入方式：单端输入； 信号种类：电压信号分辨率：12bit； 电压：0-10V; 引用误差≤1% 可配置功能：死区、 滤波、 偏置、 倍率、 方向
故障报警	过压\欠压\过温\硬件故障\堵转\过载\超速\初始化故障\存储故障\超限检测\原点回归超时\跟踪故障\目标位置溢出故障\曲线规划参数过小等故障；报警为自复位，故障为手动复位
工作环境	温度: 0℃～40℃ / 湿度: 10%RH～85%RH 无凝结 储存环境湿度 5%RH～95%RH，无凝结 / 污染程度 SO_2 ：＜0.5ppm；H_2S：＜0.1ppm，海拔高度：＜1000m
特色功能	故障诊断、故障复位、软限位、参数识别、可设参数、增益切换、共振抑制、低频抑制、参数保存设置、在线升级

注：产品内容信息可能会更新，以产品说明书实际参数为准

外形尺寸

(基座宽度: *42mm*，*X 代表机身长度*) 单位: mm

STM42M 系列产品结构图

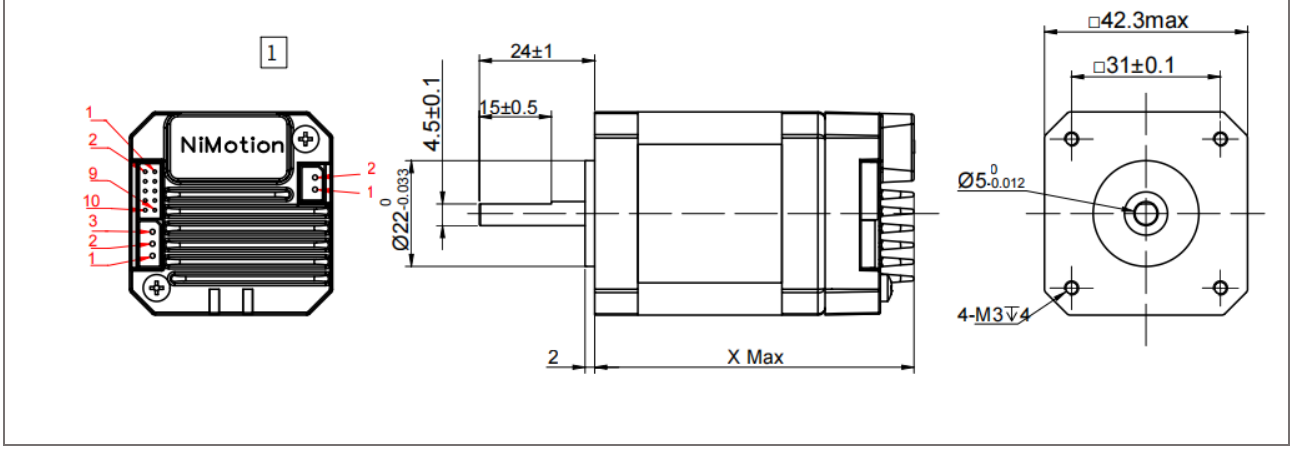

STM42M 系列产品结构图（制动器款）

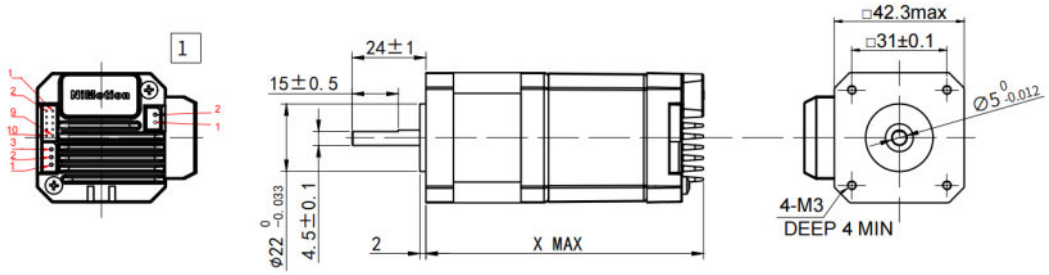

矩频曲线

注：测试结果可能因测试条件的不同而有稍许变化

STM4234B-CANopen/485-M-XX

电压: 24V，电流: 1.3A

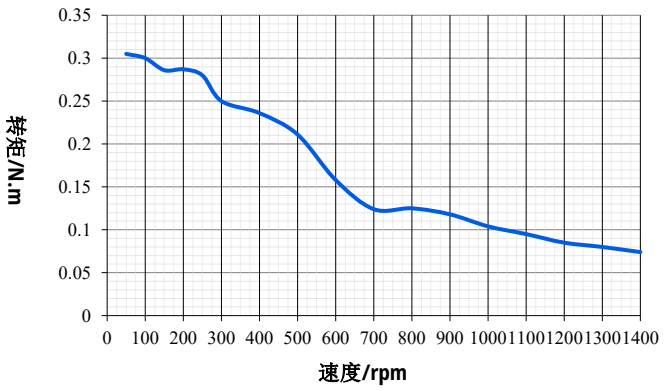

STM4240B-CANopen/485-M-XX

电压: 24V，电流: 1.7A

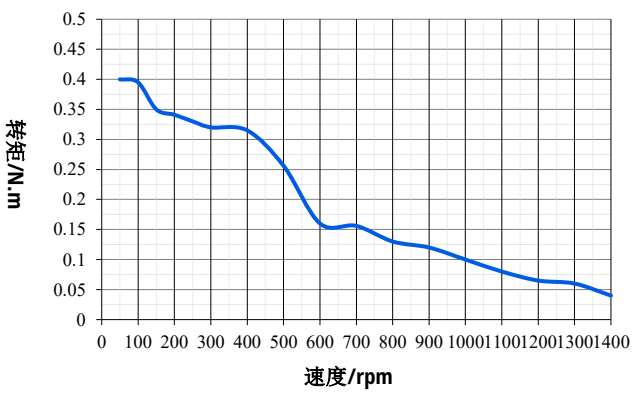

STM4248B-CANopen/485-M-XX

电压: 24V，电流: 1.7A

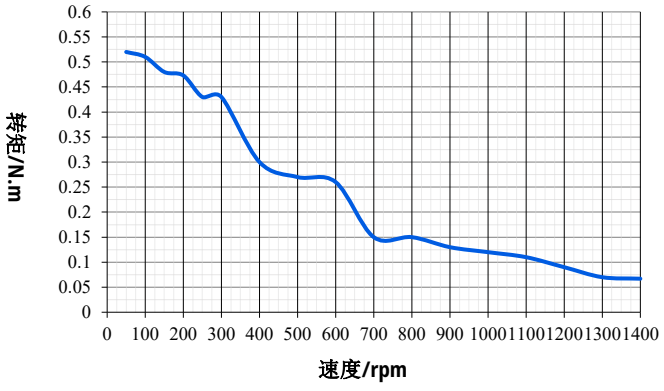

STM4260B-CANopen/485-M-XX

电压: 24V，电流: 2.0A

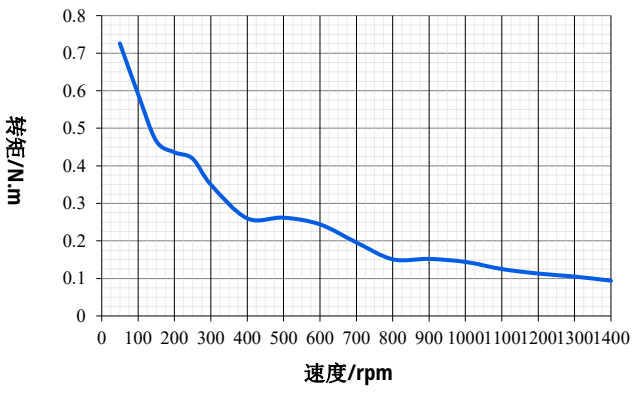

搭配线缆

产品线缆种类繁多，具体线缆使用请参考产品说明书！

线缆类型	型号	
电源线	STX001A	
通信线	STX002A	
I/O 线	STX003	
通信转换器	SCM-USBCANI-L	
	SCM-USB485A-L	
延长线	VDCX010P	
	SDCX001-KZ-B	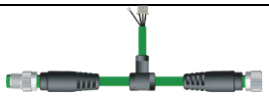
终端电阻	STRX001-120	

STM57-ME 系列一体化步进伺服电机

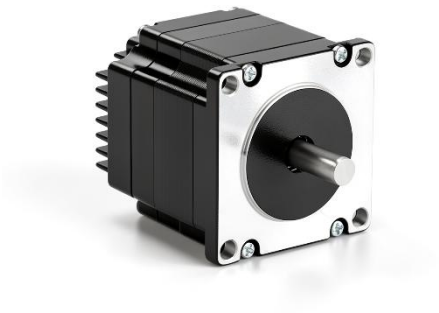

STM57ME 系列一体化步进伺服电机，是我司自主研发的高性能、低功耗步进伺服产品。该产品基于卓越的闭环控制系统与一体化设计理念，将步进电机、编码器、驱动器及数字 IO 集成于一体，支持 CANopen 与 RS485 通信总线控制，具有体积小巧、接线简便的特点。

型号规格

法兰尺寸: 57mm (轴径: Φ8，额定电压:48VDC)

型号	通信方式	保持力矩	额定电流	惯量	制动器	机身长度	重量
STM5741B-ME	CANopen/RS485/脉冲	0.55 N·m	2.8A	1.2kg·m²X10⁻⁵	无	61mm	0.53kg
STM5756B-ME	CANopen/RS485/脉冲	1.20 N·m	3.0A	2.8kg·m²X10⁻⁵	无	76mm	0.75kg
STM5776B-ME	CANopen/RS485/脉冲	1.90 N·m	4.2A	4.4kg·m²X10⁻⁵	无	96mm	1.10kg
STM5776B-ME(-1FH)	CANopen/RS485/脉冲	1.90 N·m	4.2A	4.4kg·m²X10⁻⁵	无	96mm	1.10kg
STM57B5B-ME	CANopen/RS485/脉冲	3.00 N·m	6.0A	8.0kg·m²X10⁻⁵	无	132mm	1.74kg
STM5741B-ME-B	CANopen/RS485/脉冲	0.55 N·m	2.8A	1.2kg·m²X10⁻⁵	有	96mm	0.87kg
STM5756B-ME-B	CANopen/RS485/脉冲	1.20 N·m	3.0A	3.0kg·m²X10⁻⁵	有	110mm	1.11kg
STM5776B-ME-B	CANopen/RS485/脉冲	1.90 N·m	4.2A	4.8kg·m²X10⁻⁵	有	131mm	1.43kg
STM57B5B-ME-B	CANopen/RS485/脉冲	3.00 N·m	6.0A	8.0kg·m²X10⁻⁵	有	167mm	2.11kg

注：制动器保持扭矩为 1.5N·m；型号后缀-B 表示制动器配置

技术规格

规格	内容
输入电压范围	16-72VDC
逻辑电源	16-72VDC

编码器	17 位编码器（多圈绝对值记数，掉电自动存储）
制动电阻	内置 30Ω，16W 制动电阻;无法外接制动电阻
运行方式	CiA402 模式：PP、VM、PV、PT、HM、IP、CSP、CSV、CST 位置模式、速度模式、转矩模式
DI (数字量输入)	数量 3 个，最大 PWM 脉冲频率 2MHz，可以连接外部直流电源：5~24V 可配置功能： 作为开关使用、作为脉冲输入通道使用
DO (数字量输出)	数量 1 个；MOS 开漏输出，负载最大电流 500mA，最大电压 52V；可配置功能：1.普通 DO 口；2.电机运行停止；3.目标到达；4.报警输出
AI (模拟量输入)	数量 1 个；输入方式：单端输入；信号种类：电压信号；分辨率：12bit；电压：-10~10V； 精度：引用误差≤1%；可配置功能：死区、滤波、偏置、倍率、方向
故障报警	电源过压、电源欠压；过热报警：驱动过热超过内部设定温度，产生报警；堵转报警：可通过参数设置堵转阈值
工作环境	温度: 0℃～40℃/湿度: 10%RH～85%RH 无凝结 储存环境温度 -40℃～85℃ / 污染程度 SO_2：＜0.5ppm；H_2S：＜0.1ppm 海拔高度：＜1000m
特色功能	软限位/参数识别/可设参数/增益切换/共振抑制/低频抑制/参数保存恢复/在线升级

注：产品内容信息可能会更新，以产品说明书实际参数为准

外形尺寸

(基座宽度: *57mm*，*X 代表机身长度)*　　单位: mm

STM57ME 系列产品结构图

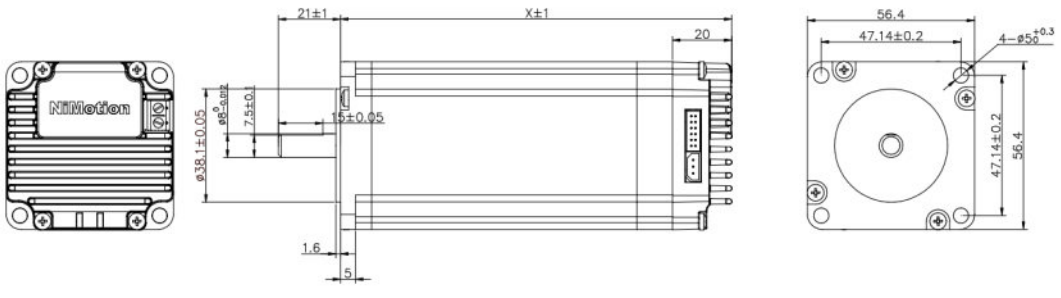

STM57ME-1FH 系列产品结构图

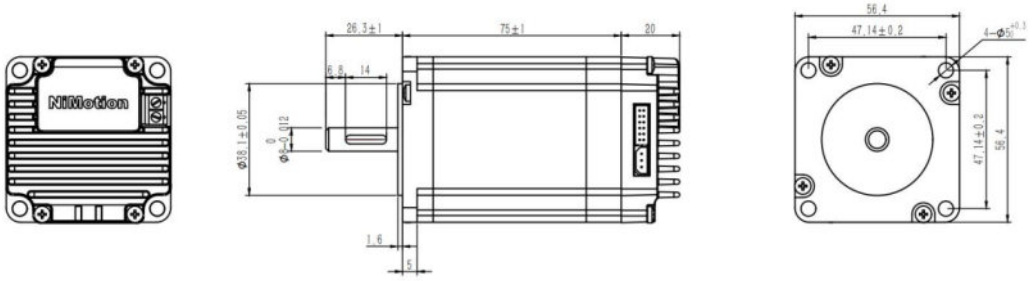

STM57ME 系列产品结构图（制动器款）

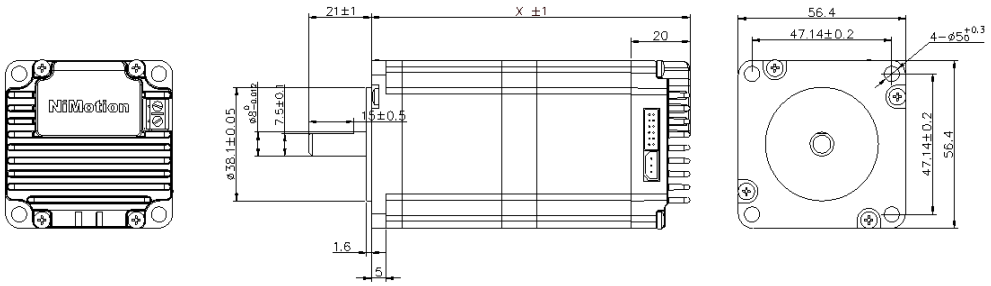

矩频曲线

注：测试结果可能因测试条件的不同而有稍许变化

STM5741B-CANopen/485-M

电压: 48V，电流: 2.8A

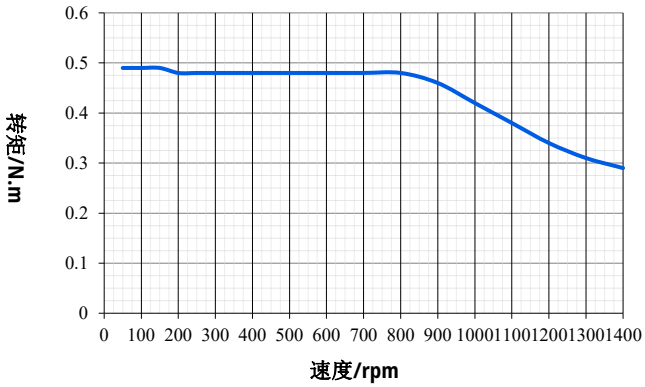

STM5756B-CANopen/485-M

电压: 48V，电流: 3.0A

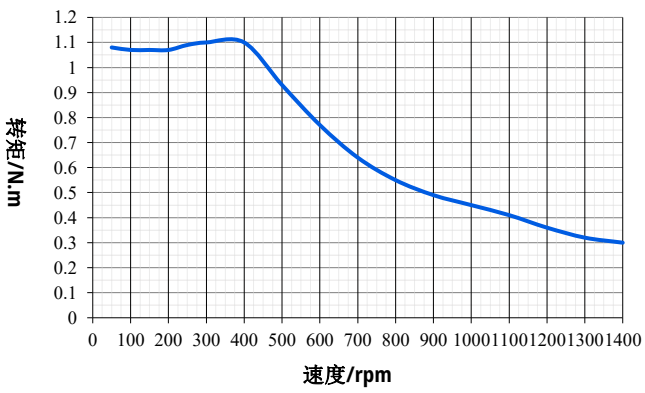

STM5776B-CANopen/485-M

电压: 48V，电流: 4.2A

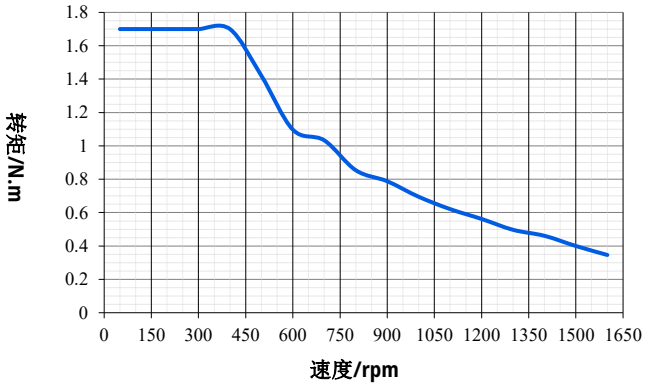

STM57B5B-CANopen/485-M

电压: 48V，电流: 6.0A

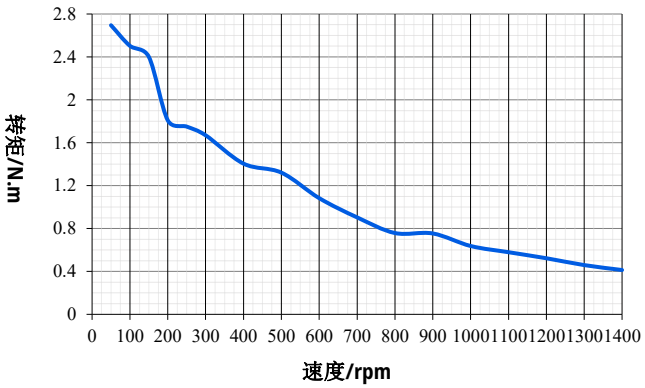

搭配线缆

产品线缆种类繁多，具体线缆使用请参考产品说明书!

线缆类型	型号	
电源线	STX001B	
通信线	STX002A	
I/O 线	STX004	
通信转换器	SCM-USBCANI-L	
	SCM-USB485A-L	
延长线	VDCX010P	
	SDCX001-KZ-B	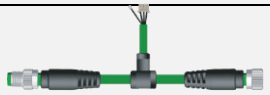
终端电阻	STRX001-120	

STM86-PE 系列一体化步进伺服电机

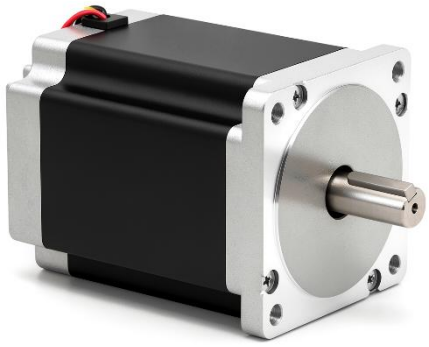

STM86PE 系列 CANopen&RS485 通信一体化步进伺服电机，是我司自主研发的高性能、低功耗步进伺服产品。该产品基于卓越的闭环控制系统与一体化设计理念，将步进电机、编码器、驱动器及数字 IO 集成于一体，支持 CANopen 与 RS485 通信总线控制，具有体积小巧、接线简便的特点。

型号规格

法兰尺寸：86mm (轴径: Φ14，额定电压:48VDC)

型号	通信方式	保持力矩	额定电流	制动器	惯量	机身长度	重量
STM8665B-PE	CANopen/RS485/脉冲	2.5 N·m	6.0A	无	0.94kg·m²X10⁻⁴	85mm	1.7kg
STM8680B-PE	CANopen/RS485/脉冲	3.7 N·m	5.5A	无	1.40kg·m²X10⁻⁴	100mm	2.4kg
STM86B8B-PE	CANopen/RS485/脉冲	8.0 N·m	6.0A	无	2.50kg·m²X10⁻⁴	138mm	3.8kg
STM86F6B-PE	CANopen/RS485/脉冲	12 N·m	6.0A	无	3.10kg·m²X10⁻⁴	176mm	5.3kg
STM8665B-PE-B	CANopen/RS485/脉冲	2.5 N·m	6.0A	有	0.94kg·m²X10⁻⁴	130mm	1.8kg
STM8680B-PE-B	CANopen/RS485/脉冲	3.7 N·m	5.5A	有	1.40kg·m²X10⁻⁴	145mm	2.5kg
STM86B8B-PE-B	CANopen/RS485/脉冲	8.0 N·m	6.0A	有	2.50kg·m²X10⁻⁴	183mm	3.9kg
STM86F6B-PE-B	CANopen/RS485/脉冲	12 N·m	6.0A	有	3.10kg·m²X10⁻⁴	221mm	5.4kg

注：制动器保持扭矩为 4.0N·m；型号后缀-B 表示制动器配置

技术规格

规格	内容
输入电压范围	16~72 VDC
逻辑电源	16~72 VDC
编码器	17 位编码器（多圈绝对值记数，掉电自动存储）
制动电阻	内置 30Ω、16W 制动电阻，无法外接制动电阻
控制模式	CiA402 模式：PP、VM、PV、HM、IP、CSP、CSV、CST 位置模式、速度模式、转矩模式
DI (数字量输入)	数量 3 个；最大 PWM 脉冲频率 2MHz，可以连接外部直流电源：5~24V 可配置功能：作为开关使用、作为脉冲输入通道使用
DO (数字量输出)	数量 1 个； MOS 开漏输出，负载最大电流 500mA@ 52V；可配置功能：1.普通 DO 口；2.电机运行停止；3.目标到达；4.报警输出（电机状态满足上述条件时，DO 开关量状态发生改变)
AI (模拟量输入)	数量 1 个；输入方式：单端输入；信号种类：电压信号；分辨率：12bit; 电压：-10~+10V；引用误差≤1%；可配置功能：死区、滤波、偏置、倍率、方向
故障诊断	过压欠压过温\硬件故障\堵转\过载\超速\初始化故障\存储故障\超限检测 原点回归超时\跟踪故障\目标位置溢出故障\曲线规划参数过小等故障
工作环境	温度: 0℃～40℃；湿度: 10%RH～85%RH 无凝结 储存环境温度 -40℃～85℃；污染程度 SO_2 ：＜0.5ppm； H_2S：＜0.1ppm 海拔高度：＜1000m
特色功能	软限位/参数识别/可设参数/增益切换/共振抑制/低频抑制/参数保存恢复/在线升级

注：产品内容信息可能会更新，以产品说明书实际参数为准

外形尺寸

(基座宽度: *86mm*，*X 代表机身长度*) 单位: mm

STM86PE 系列产品结构图

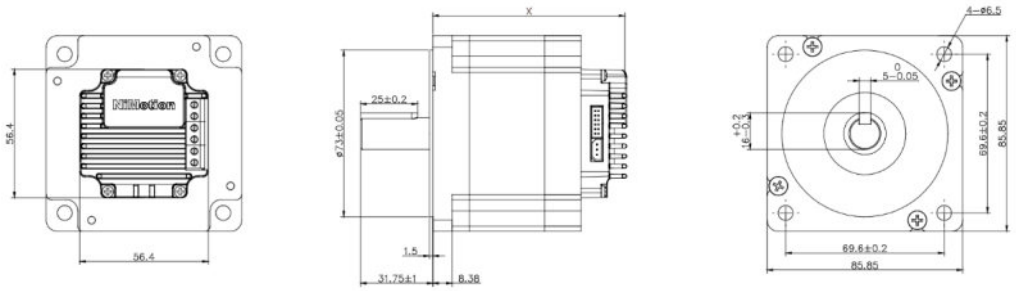

STM86PE 系列产品结构图（制动器）

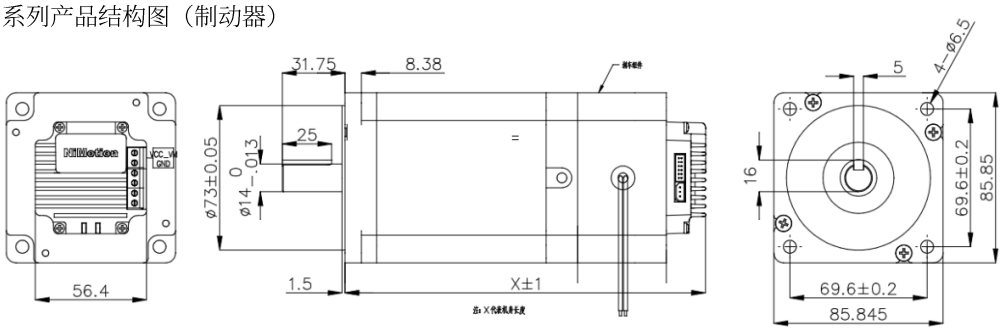

矩频曲线

注：测试结果可能因测试条件的不同而有稍许变化

STM8665B-CANopen/485-PE-XX

电压: 48V，电流: 6.0A，

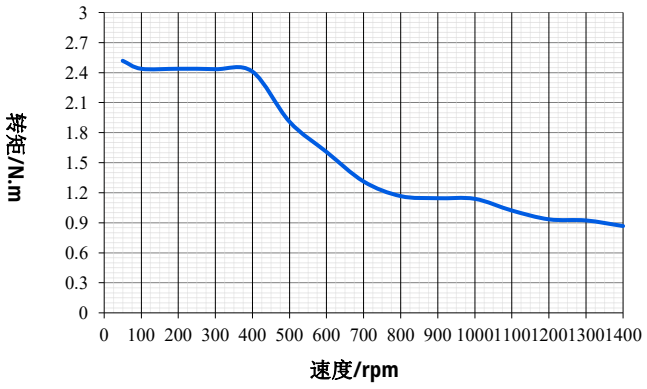

STM8680B-CANopen/485-PE-XX

电压: 48V，电流: 5.5A，

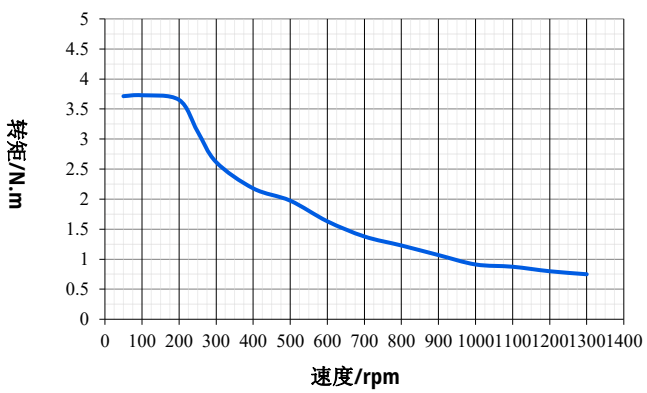

STM86B8B-CANopen/485-PE -XX

电压: 48V，电流: 6.0A

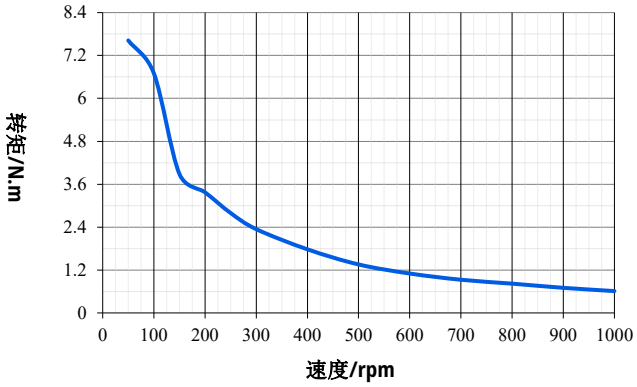

STM86F6B-CANopen/485-PE-XX

电压: 48V，电流: 6.2A

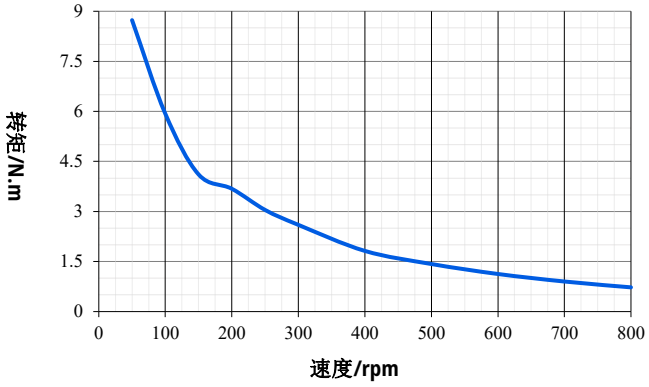

搭配线缆

产品线缆种类繁多，具体线缆使用请参考产品说明书!

线缆类型	型号	
电源线	STX001B	
通信线	STX002A	
I/O 线	STX004	
通信转换器	SCM-USBCANI-L	
	SCM-USB485A-L	
延长线	VDCX010P	
	SDCX001-KZ-B	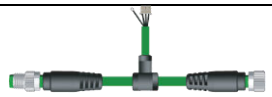
终端电阻	STRX001-120	

STMP（防护）系列一体化步进伺服电机

STMP 系列一体化步进伺服系列，将步进电机、编码器、驱动器、I/O、控制器集成一体，驱动器和电机之间不需要电缆，电源、I/O 和通信接口直接插入电机上的连接器，简化了组件选择，减少了布线，使最小化，降低了成本，节省安装空间。

STMP 系列在 STM-M 系列基础上增加了防护功能，全系列具备 IP65 防护等级，可有效防止水溅、完全防止灰尘，更适合工作环境恶劣，对防护有较高要求的设备使用。

STMP 系列产品命名规则

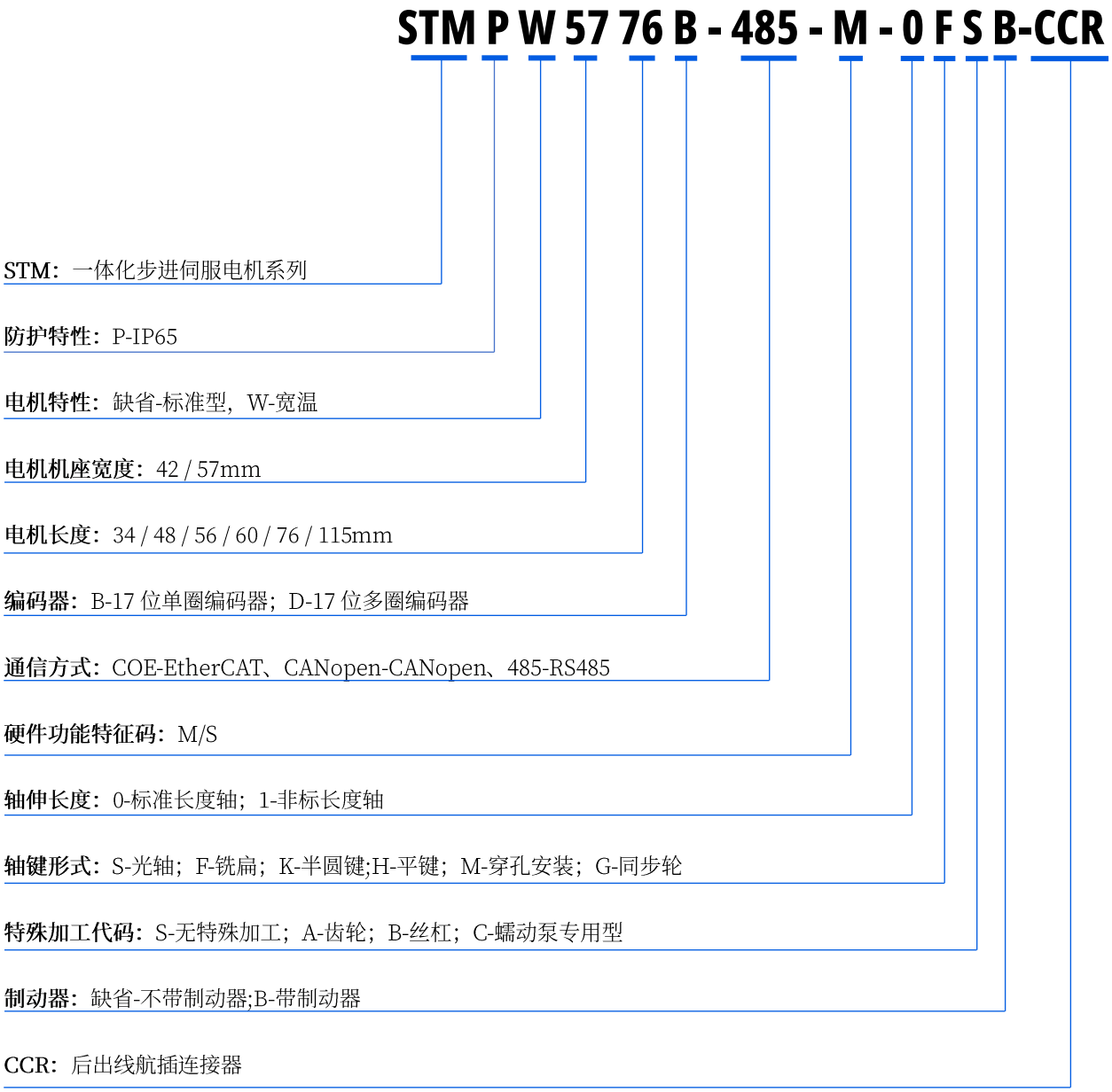

STMP42-S（防护）系列一体化步进伺服电机



STMP42S 系列一体化防水步进伺服电机，是我司自主研发的防水型步进伺服产品。该产品基于高度集成的一体化开发理念，将步进电机、编码器、伺服驱动器、控制器及数字 I/O 集成于一体，采用 FOC 磁场定向控制技术及驱控一体化技术，支持 EtherCAT、CANopen 与 RS485 总线控制，具有结构紧凑、接线简便的特点。步进伺服电机兼具伺服电机和步进电机的双重功能，且价格低于伺服电机，能为需要伺服电机性能的应用场合提供经济高效的解决方案。

型号规格

法兰尺寸：42mm (防护等级：IP65 防护，轴径：Φ5，额定电压:48VDC)

型号	通信方式	保持力矩	额定电流	制动器	机身长度	重量
STMP4234D-S	COE/CANopen/RS485/脉冲	0.27 N·m	1.3A	无	65.5mm	0.403kg
STMP4248D-S	COE/CANopen/RS485/脉冲	0.50 N·m	1.7A	无	79.5mm	0.539kg
STMP4260D-S	COE/CANopen/RS485/脉冲	0.69 N·m	2.0A	无	91.5mm	0.658kg
STMP4234D-S-B	COE/CANopen/RS485/脉冲	0.27 N·m	1.3A	有	93mm	0.595kg
STMP4248D-S-B	COE/CANopen/RS485/脉冲	0.50 N·m	1.7A	有	107mm	0.730kg
STMP4260D-S-B	COE/CANopen/RS485/脉冲	0.69 N·m	2.0A	有	119mm	0.850kg

注：制动器保持扭矩为 1.0N·m；型号后缀-B 表示制动器配置

技术规格

规格	内容
输入电压范围	16-52 (带制动器款电压范围为 18~52)
编码器	17 位单圈绝对值编码器、17 位多圈绝对值编码器
制动电阻	内置 32W;外置制动电阻通过电源线 X1 的 VCC、RES 引脚配置，且二者不可并联使用

运行方式	CiA402 模式：PP、VM、PV、PT、HM、IP、CSP、CSV、CST NiMotion 模式：位置模式、速度模式、转矩模式
DI (数字量输入)	数量 3 个，高速双向光耦，高电平时 12～24V，低电平时 0～0.5V，最大 PWM 脉冲频率 2MHz； 可配置功能：可配置功能：作为开关使用、作为脉冲输入通道使用
DO (数字量输出)	数量 1 个，输出方式：MOS 开漏输出，电流：DO1：最大负载电流 2A，最大电压 55V 可配置功能：1.普通 DO；2.电机运行停止；3.目标达到 ；4.报警输出 注：对于带制动器的电机，无 DO 功能
AI (模拟量输入)	数量 1 个； 输入方式：单端输入； 信号种类：电压信号分辨率：12bit； 电压：0-10V； 引用误差≤1% 可配置功能：死区、 滤波、 偏置、 倍率、 方向
故障报警	过压\欠压\过温\硬件故障\堵转\过载\超速\初始化故障\存储故障\超限检测\原点回归超时\跟踪故障\目标位置溢出故障\曲线规划参数过小等故障；报警为自复位，故障为手动复位
工作环境	温度: 0℃～40℃ / 湿度: 90%RH 以下无凝结 储存环境温度 -40℃～85℃，无凝结 / 污染程度 SO_2：＜0.5ppm； H_2S：＜0.1ppm；海拔高度：＜1000m
特色功能	故障诊断、故障复位、软限位、参数识别、可设参数、增益切换、共振抑制、低频抑制、参数保存设置、在线升级

注：产品内容信息可能会更新，以产品说明书实际参数为准

外形尺寸

(基座宽度: 42mm，*X 代表机身长度*) 单位: mm

STMP42S 系列产品结构图

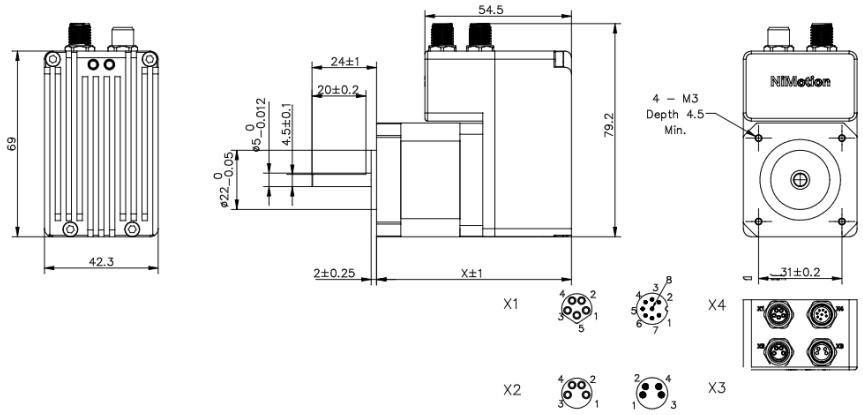

STMP42S 系列产品结构图（制动器款）

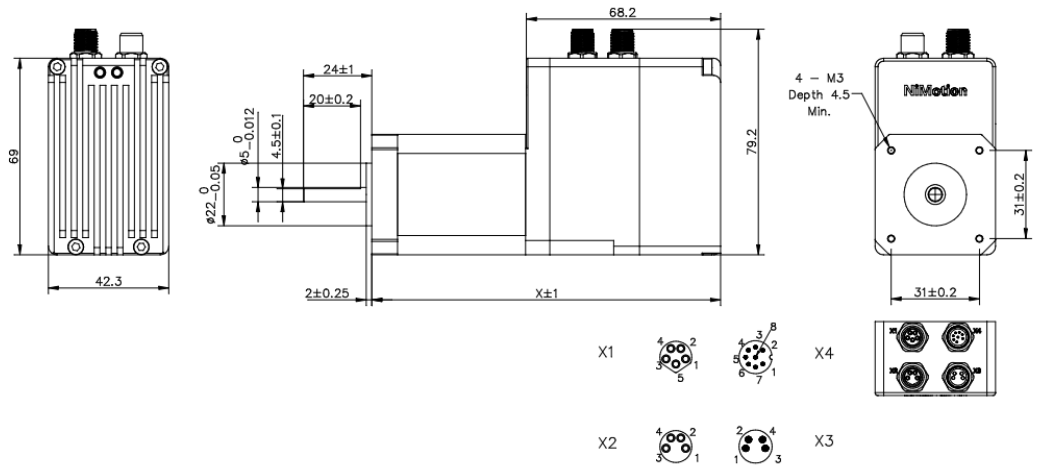

矩频曲线

注：测试结果可能因测试条件的不同而有稍许变化

STMP4234D-COE/CANopen/485-S

电压: 48V，电流: 1.3A

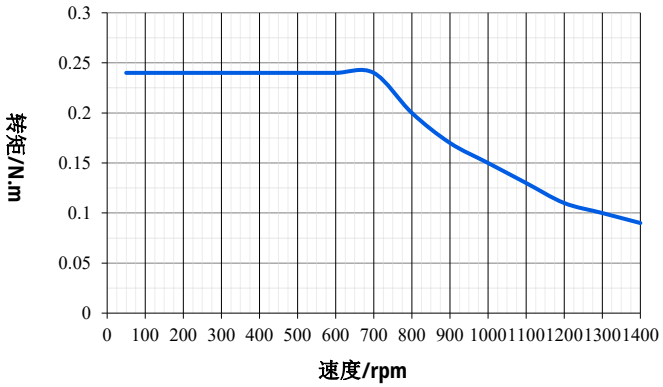

STMP4248D-COE/CANopen/485-S

电压: 48V，电流: 1.7A

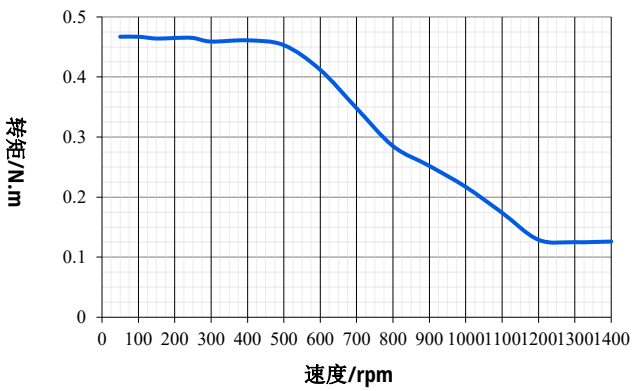

STMP4260D-COE/CANopen/485-S

电压: 48V，电流: 2.0A

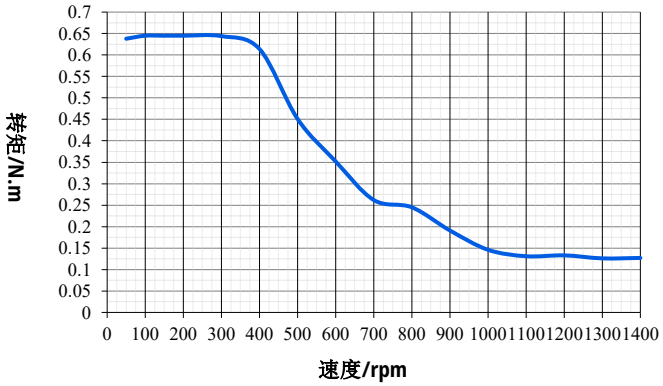

搭配线缆

产品线缆种类繁多，具体线缆使用请参考产品说明书！

线缆类型	型号	
电源线	VDDX003P	
通信线	VDCX003P(EtherCAT)	
	VDCX005P(EtherCAT)	
	VDCX008P(CAN/RS485)	
	VDCX009P(CAN/RS485)	
IO 线	VDIX007（多圈）	
延长线	VDCX010P	
通信转换器	SCM-USBCANI-L	
	SCM-USB485A-L	
终端电阻	STRX001-120	
转接头	M8A-T-4MMF	

STMP57-M（防护）系列一体化步进伺服电机



STMP57M 系列一体化防水步进伺服电机，是我司自主研发的防水型步进伺服产品。该产品基于卓越的闭环控制系统与高度集成的一体化设计理念，将步进电机、单圈/多圈绝对值编码器、驱动器及数字 IO 集成于一体，支持 EtherCAT、CANopen 及 RS485 通信总线控制，具有结构紧凑、接线简便的特点。

型号规格

法兰尺寸: 57mm (防护等级：IP65 防护，轴径: Φ8，额定电压:48VDC)

型号	通信方式	保持力矩	额定电流	转动惯量	制动器	机身长度	重量
STMP5756B-M	COE/CANopen/RS485/脉冲	1.1 N·m	5.0A	0.28kg·m^{2}X10^{-4}	无	81mm	0.83kg
STMP5776B-M	COE/CANopen/RS485/脉冲	1.8 N·m	5.0A	0.44kg·m^{2}X10^{-4}	无	102mm	1.15kg
STMP57B5B-M	CANopen/RS485/脉冲	3.0 N·m	6.0A	0.8kg·m^{2}X10^{-4}	无	138mm	1.84kg
STMP5756D-M	COE/CANopen/RS485/脉冲	1.1 N·m	5.0A	0.28kg·m^{2}X10^{-4}	无	81mm	0.83kg
STMP5776D-M	COE/CANopen/RS485/脉冲	1.8 N·m	5.0A	0.44kg·m^{2}X10^{-4}	无	102mm	1.15kg
STMP57B5D-M	CANopen/RS485/脉冲	3.0 N·m	6.0A	0.8kg·m^{2}X10^{-4}	无	138mm	1.84kg
STMP5756B-M-B	COE/CANopen/RS485/脉冲	1.2 N·m	3.0A	-	有	111.5mm	1.18kg
STMP5776B-M-B	COE/CANopen/RS485/脉冲	1.8 N·m	4.2A	-	有	131.5mm	1.54kg
STMP5756D-M-B	COE/CANopen/RS485/脉冲	1.2 N·m	3.0A	-	有	111.5mm	1.18kg
STMP5776D-M-B	COE/CANopen/RS485/脉冲	1.8 N·m	4.2A	-	有	131.5mm	1.54kg

注：制动器保持扭矩为≥1.5N·m；型号后缀-B 表示制动器配置

技术规格

规格	内容
输入电压范围	16-52 VDC
编码器	B：17 位单圈绝对值编码器 / D：17 位多圈绝对值编码器
驱动方式	采用 FOC 磁场定向控制技术和 SVPWM
运行方式	CiA402 模式：PP、VM、PV、PT、HM、IP、CSP、CSV、CST NiMotion 模式：位置模式、速度模式、转矩模式
DI 数字量输入	CANopen/485 通信: 3 个，高速双向光耦支持电压 12～24V，低电平时 0～0.5V，支持 NPN、PNP，推挽输入（传感器）最大电流 8.5mA，24V；可配置功能：作为开关使用；作为脉冲输入通道使用 EtherCAT 通信：3 个，EtherCAT 通信的高电平：5~24V，低电平时 0～0.5V，支持 NPN、PNP，最大电流 8.5mA，24V，可配置功能：作为开关使用
DO 数字量输出（需定制）	CANopen/485 通信(定制)：1 个，输出方式：开漏输出，DO 负载最大电流 500mA，最大电压 52V EtherCAT 通信：2 个，开漏输出，DO 负载最大电流 500mA，最大电压 52V;
AI 模拟量输入(需定制)(COE 通信不支持)	数量 1 个，单端输入；电压信号；分辨率：12bit，电压：0V~10V；精度：引用误差≤1% 可配置功能：死区、 滤波、 偏置、 倍率、 方向
故障报警	过压\欠压\过温\硬件故障\堵转\过载\超速\初始化故障\存储故障\超限检测\原点回归超时\跟踪故障\目标位置溢出故障\曲线规划参数过小等故障；报警为自复位，故障为手动复位
工作环境	温度: 0℃～40℃ / 湿度: 10%RH～85%RH 无凝结 储存环境温度 -40℃～85℃，无凝结 / 污染程度 SO_2 ：＜0.5ppm； H_2S：＜0.1ppm; 海拔高度：＜1000m
特色功能	故障诊断、故障复位、软限位、参数识别、可设参数、增益切换、共振抑制、低频抑制、参数保存设置、在线升级

注：产品内容信息可能会更新，以产品说明书实际参数为准

外形尺寸

(基座宽度: 57mm，X 代表机身长度) 单位: mm

STMP57M 系列产品结构图

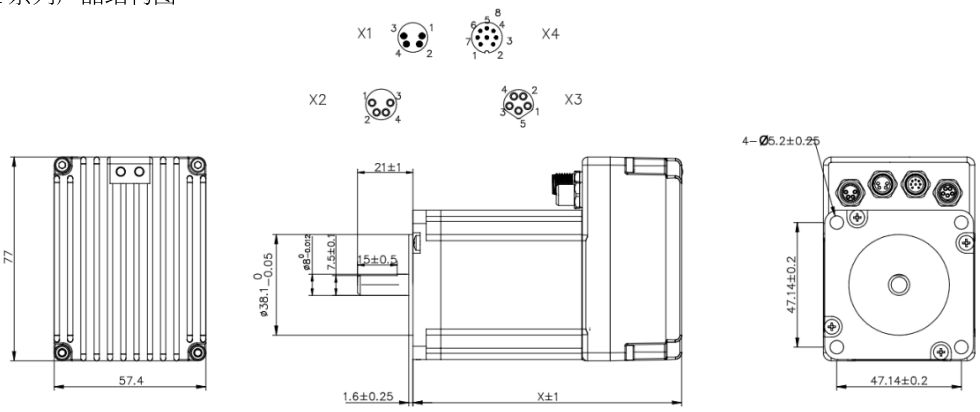

STMP57M 系列产品结构图（制动器款）

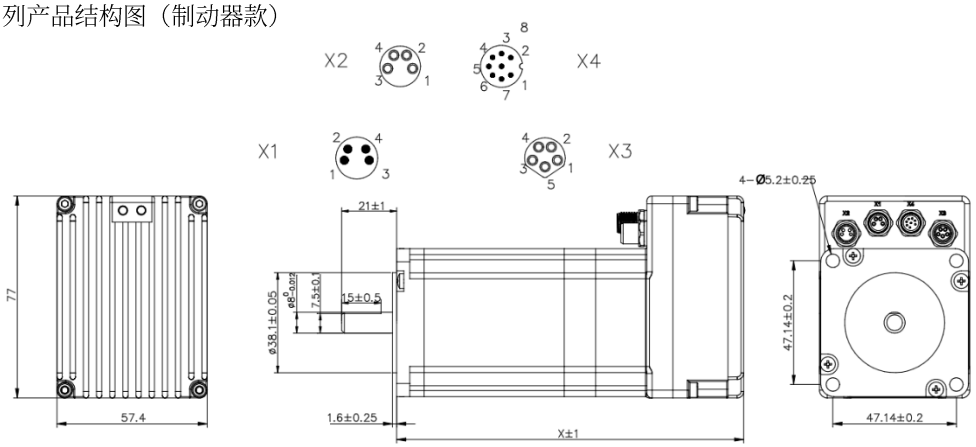

矩频曲线

注：测试结果可能因测试条件的不同而有稍许变化

STMP5756B/D-CANopen/485

电压: 48V，电流: 5.0A

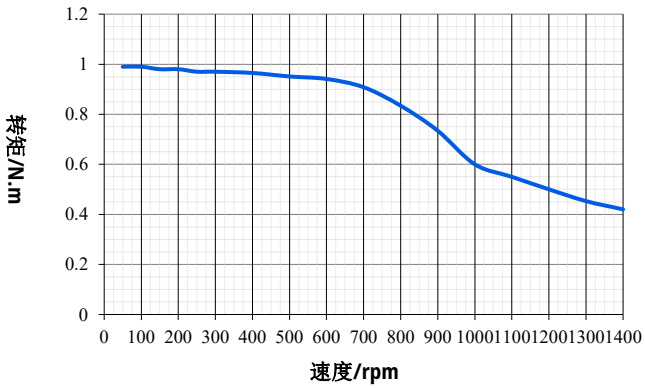

STMP5776B/D-CANopen/485

电压: 48V，电流: 5.0A

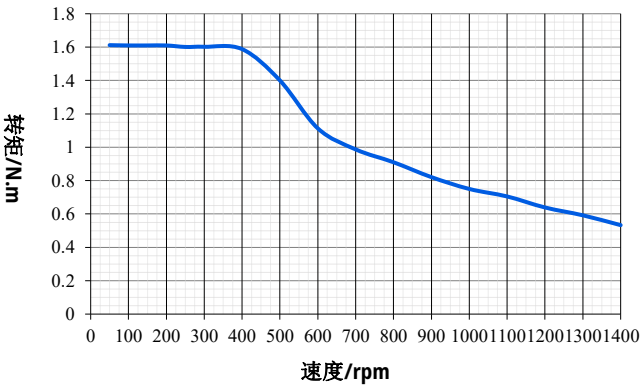

STMP57B5B/D-CANopen/485

电压: 48V，电流: 6.0A

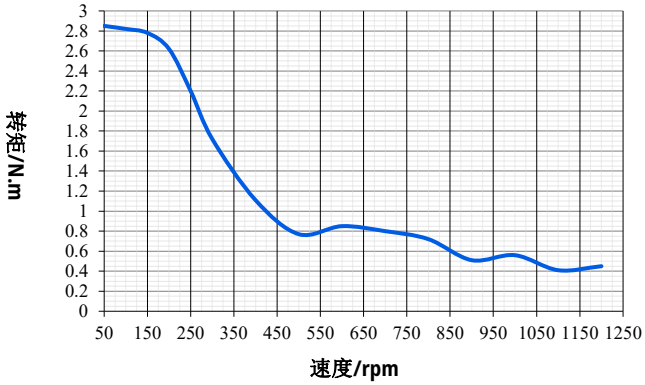

STMP5756B/D-CANopen/485-B

电压: 48V，电流: 3.0A

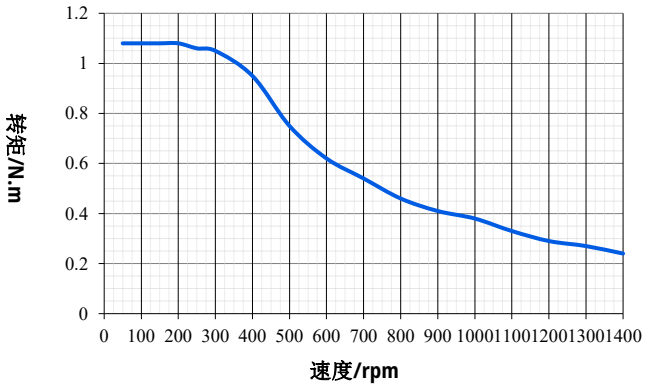

STMP5776B/D-CANopen/485-B

电压: 48V，电流: 4.2A

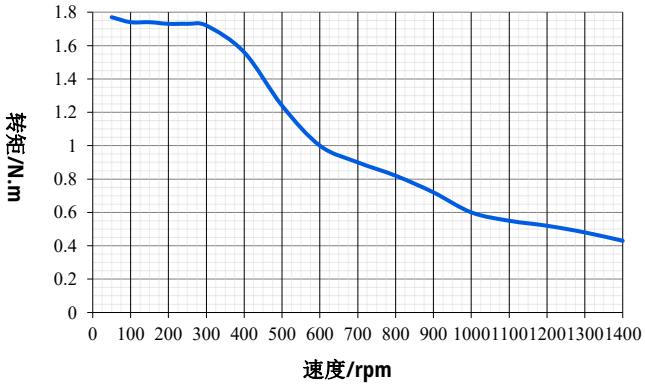

STMP5756B/D- EtherCAT

电压: 48V，电流: 5.0A

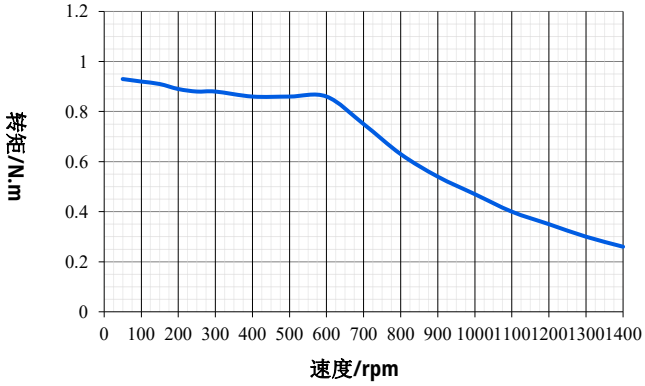

STMP5776B/D- EtherCAT

电压: 48V，电流: 5.0A

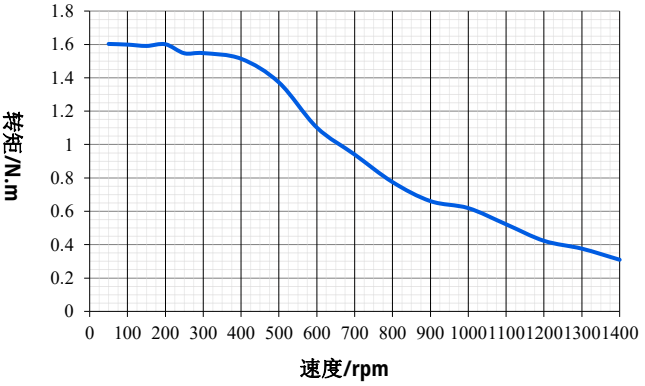

STMP5756B/D-EtherCAT-B

电压: 48V，电流: 3.0A

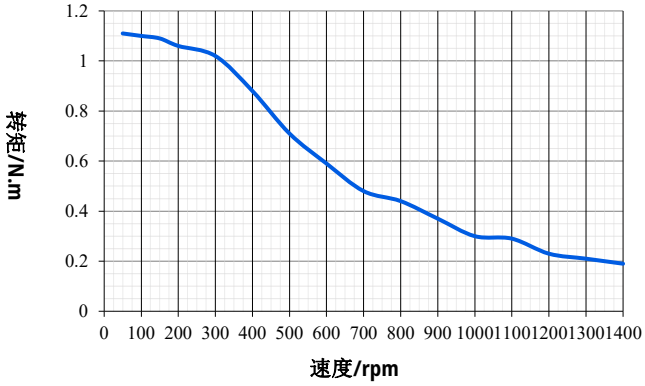

STMP5776B/D-EtherCAT-B

电压: 48V，电流: 4.2A

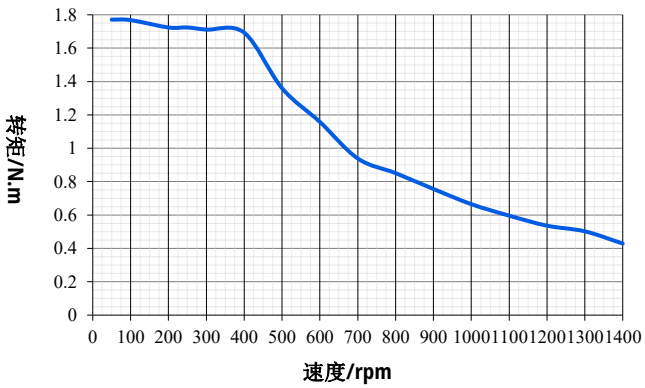

搭配线缆

产品线缆种类繁多，具体线缆使用请参考产品说明书!

线缆类型	型号	
电源线	VDDX003PL	
通信线	VDCX003PL (EtherCAT)	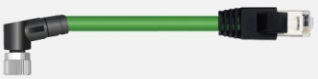
	VDCX005PL (EtherCAT)	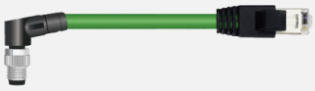
	VDCX008PL (CAN/RS485)	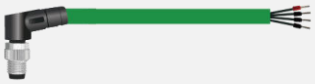
	VDCX009PL (CAN/RS485)	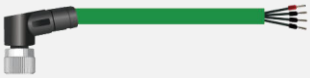
I/O 线	VDIX007PL-BAT（多圈）	
	VDIX007PL（单圈）	
延长线	VDCX010P	
通信转换器	SCM-USBCANI-L	
	SCM-USB485A-L	
终端电阻	STRX001-120	

STMP57-M-CCR（防护/后出线）系列一体化步进伺服电机



STMP57M-CCR 系列一体化防水步进伺服电机，是我司自主研发的防水型步进伺服产品。该产品基于卓越的闭环控制系统与高度集成的一体化设计理念，将步进电机、单圈绝对值编码器、驱动器及数字 IO 集成于一体，支持 CANopen 及 RS485 通信总线控制，具有结构紧凑、接线简便的特点。

型号规格

法兰尺寸：57mm （防护等级：IP65 防护，轴径：Φ8，额定电压:48VDC）

型号	通信方式	保持力矩	额定电流	制动器	机身长度	重量
STMP5756B-M-CCR	CANopen/RS485/脉冲	1.1 N·m	5.0A	无	82mm	0.83kg
STMP5776B-M-CCR	CANopen/RS485/脉冲	1.8 N·m	5.0A	无	103mm	1.15kg

技术规格

规格	内容
输入电压范围	16VDC -72VDC
编码器	17 位单圈绝对值编码器（多圈计数，掉电自动记忆）
驱动方式	采用 FOC 磁场定向控制技术和 SVPWM
控制模式	CiA402 模式：PP、VM、PV、PT、HM、IP、CSP、CSV、CST NiMotion 模式：位置模式、速度模式、转矩模式
DI 数字量输入	数量：3 个，双向高速隔离输入：支持 NPN、PNP、推挽输入（传感器）；高电压 10V～26V，低电平时 0V～2V，最大电流 8.5mA，24V；可配置功能：作为开关使用；作为脉冲输入通道使用
DO 数字量输出	数量：1 个，输出方式：开漏输出，DO 负载最大电流 500mA，最大电压 52V

AI 模拟量输入(可定制)	数量 1 个，单端输入；电压信号；分辨率：12bit，电压：-10V~10V；精度：引用误差 ≤1% 可配置功能：死区、滤波、偏置、倍率、方向
故障报警	过压\欠压\过温\硬件故障\堵转\过载\超速\初始化故障\存储故障\超限检测\原点回归超时\跟踪故障\目标位置溢出故障\曲线规划参数过小等故障；报警为自复位，故障为手动复位
工作环境	温度: 0℃～40℃ / 湿度: 10%RH～85%RH 无凝结 储存环境温度 -40℃～85℃，无凝结 / 污染程度 SO_2 ：＜0.5ppm； H_2S：＜0.1ppm; 海拔高度：＜1000m
特色功能	故障诊断、故障复位、软限位、参数识别、可设参数、增益切换、共振抑制、低频抑制、参数保存设置、在线升级。

注：产品内容信息可能会更新，以产品说明书实际参数为准

外形尺寸

(基座宽度: 57mm，X 代表机身长度)　　单位: mm

STMP57-M-CCR 系列产品结构图

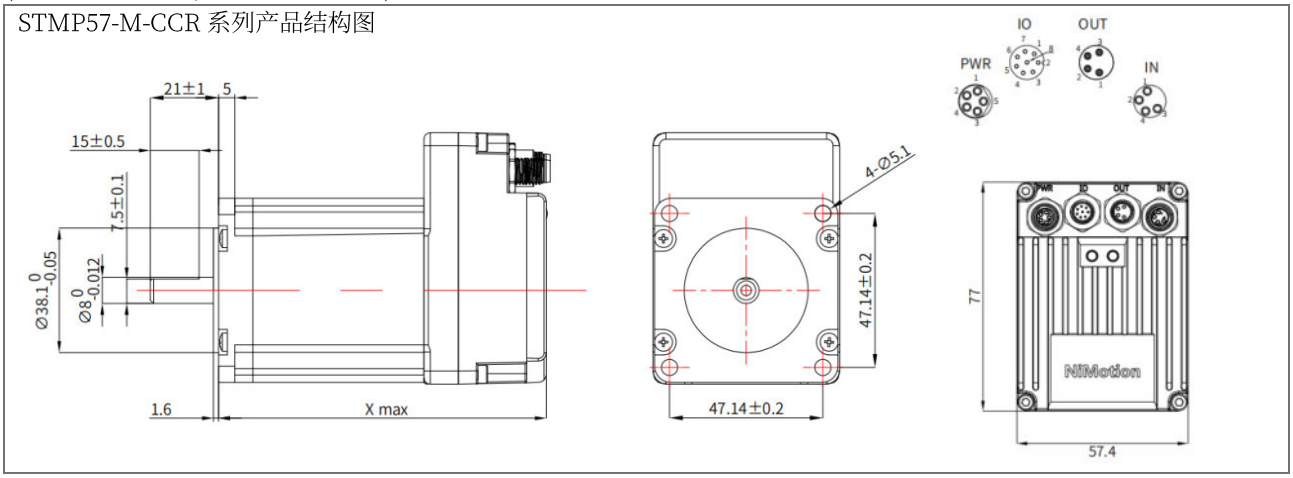

矩频曲线

注：测试结果可能因测试条件的不同而有稍许变化

STMP5756B-CANopen/485-X

电压: 48V，电流: 5.0A

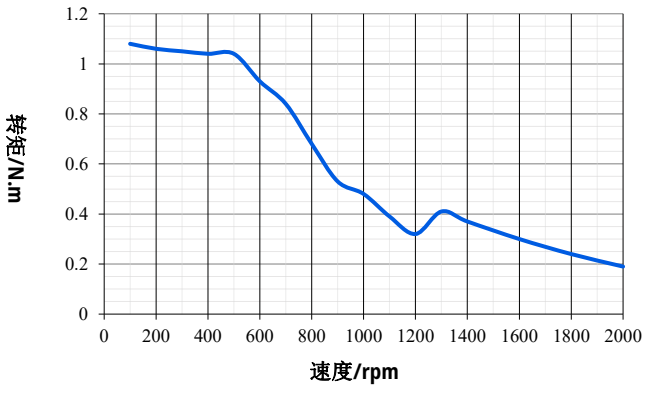

STMP5776B-CANopen/485-X

电压: 48V，电流: 5.0A

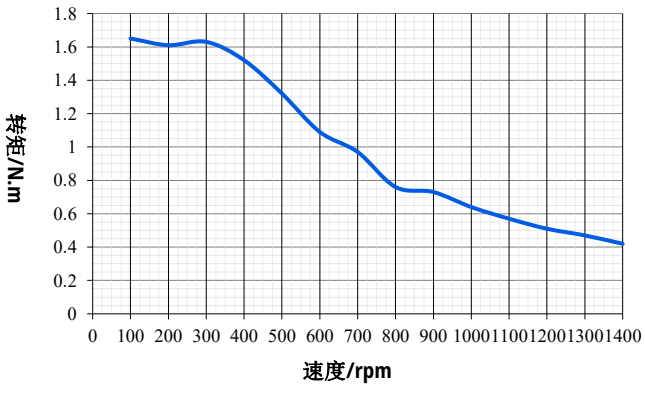

搭配线缆

产品线缆种类繁多，具体线缆使用请参考产品说明书！

线缆类型	型号	
电源线	VDDX003P	
通信线	VDCX008P(CAN/RS485)	
	VDCX009P(CAN/RS485)	
IO 线	VDIX010P	
延长线	VDCX010P	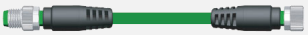
通信转换器	SCM-USBCANI-L	
	SCM-USB485A-L	
终端电阻	STRX001-120	
转接头	M8A-T-4MMF	

STMPW57-M（宽温）系列一体化步进伺服电机



STMPW57M 系列一体化防水宽温步进伺服电机，是我司自主研发的防水宽温型步进伺服产品。该产品基于卓越的闭环控制系统与高度集成的一体化设计理念，将步进电机、制动器、编码器、驱动器及数字 IO 集成于一体，支持 CANopen 及 RS485 通信总线控制。本系列一体化电机防护等级达 IP65，可在-40℃至+75℃的环境温度范围内稳定工作，具有结构紧凑、接线简便、环境适应性强的特点。

型号规格

法兰尺寸: 57mm (防护等级：IP65 防护，轴径: Φ8，额定电压:48VDC)

型号	通信方式	保持力矩	额定电流	制动器	机身长度	重量
STMPW5756B-M	CANopen/RS485/脉冲	1.2 N·m	3.0A	无	81.5mm	0.86kg
STMPW5776B-M	CANopen/RS485/脉冲	1.8 N·m	4.2A	无	102mm	1.22kg
STMPW5756B-M-B	CANopen/RS485/脉冲	1.2 N·m	3.0A	有	111.5mm	1.18kg
STMPW5776B-M-B	CANopen/RS485/脉冲	1.8 N·m	4.2A	有	131.5mm	1.54kg

注：制动器保持扭矩为≥1.5N·m；型号后缀-B 表示制动器配置

技术规格

规格	内容
输入电压范围	16-52 VDC
防护等级	IP65
编码器	17 位编码器，多圈绝对值记数，掉电自动存储
控制模式	CiA402 模式：PP、VM、PV、PT、HM、IP、CSP、CSV、CST NiMotion 模式：位置模式、速度模式、转矩模式

DI (数字量输入)	数量 3 个；双向高速隔离输入 支持 NPN、 PNP、推挽输入（传感器）；高电平：12~24；低电平：0~0.5V；最大电流 8.5mA,24V 可配置功能：作为开关使用，作为脉冲输入通道使用
DO(数字量输出) (需定制)	数量 1 个； 输出方式：开漏输出；DO 负载最大电流 500mA，最大电压 52V
AI(模拟量输入) (需定制)	数量 1 个；输入方式：单端输入；信号种类：电压信号；分辨率：12bit；电压：0V~10V；精度：引用误差≤1% 可配置功能：死区、滤波、偏置、倍率、方向
故障报警	过压\欠压\过温\硬件故障\堵转\过载\超速\初始化故障\存储故障\超限检测\原点回归超时\跟踪故障\目标位置溢出故障\曲线规划参数过小等故障；报警为自复位，故障为手动复位
工作环境	温度: -40℃～75℃ / 湿度: 10%RH～85%RH 无凝结 储存环境温度 -40℃～85℃，无凝结 / 污染程度 SO_2 ：＜0.5ppm； H_2S：＜0.1ppm； 海拔高度：＜1000m
特色功能	故障诊断、故障复位、软限位、参数识别、可设参数、增益切换、共振抑制、低频抑制、参数保存设置、在线升级

注：产品内容信息可能会更新，以产品说明书实际参数为准

外形尺寸

(基座宽度: *57mm*，*X 代表机身长度*) 单位: mm

STMPW57M 系列产品结构图

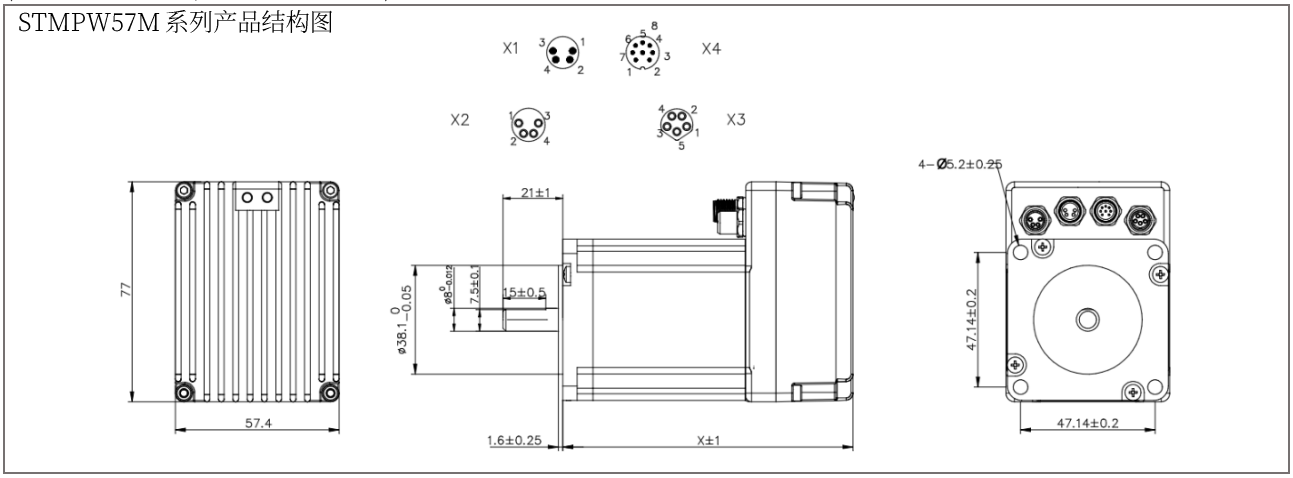

STMPW57M 系列产品结构图（制动器款）

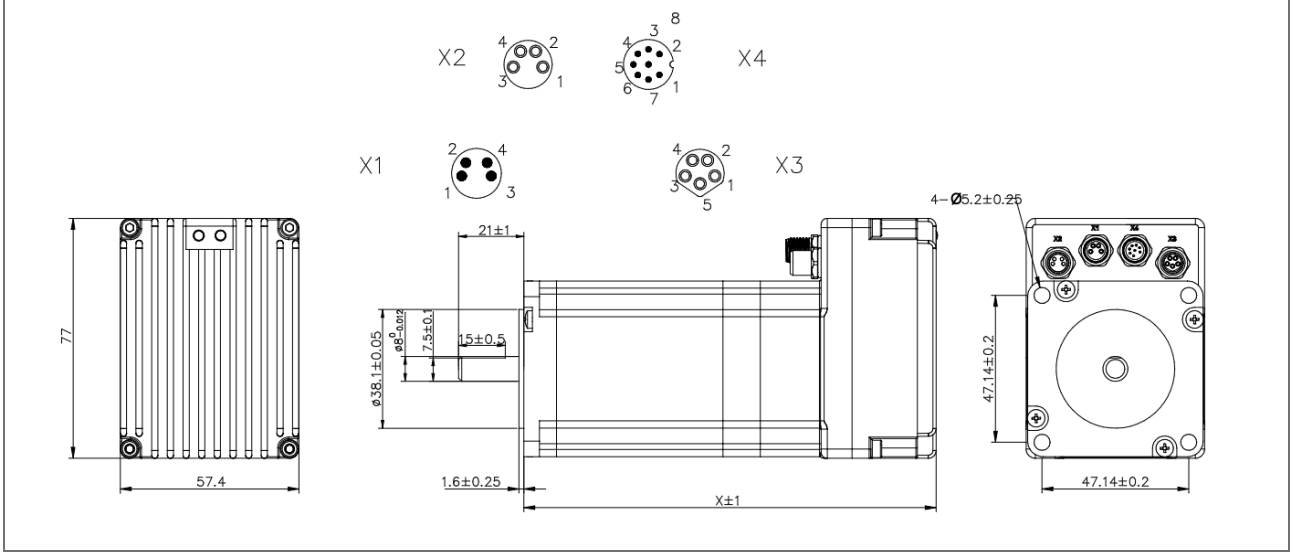

矩频曲线

注：测试结果可能因测试条件的不同而有稍许变化

STMPW5756B-CANopen/485-XX

电压: 48V，电流: 3.0A

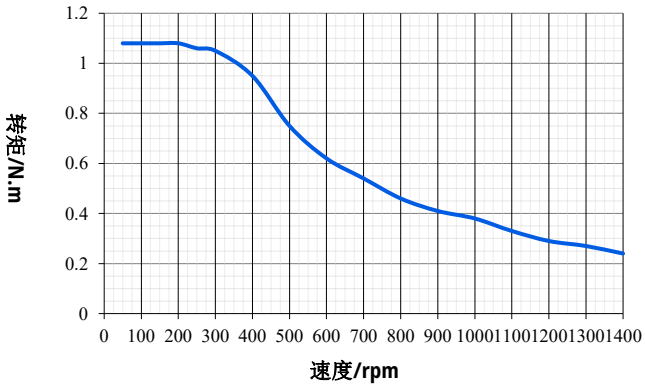

STMPW5776B-CANopen/485-XX

电压: 48V，电流: 4.2A

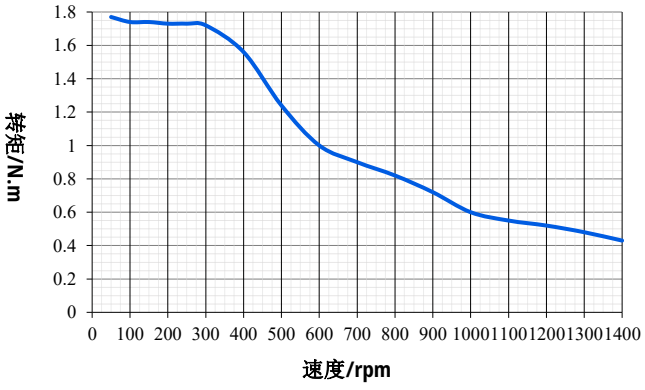

搭配线缆

产品线缆种类繁多，具体线缆使用请参考产品说明书！

线缆类型	型号	
电源线	VDDX003PWL	
通信线	VDCX008PWL(CAN/RS485)	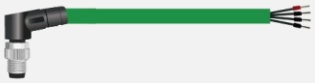
	VDCX009PWL(CAN/RS485)	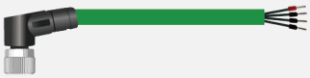
I/O 线	VDIX007PWL	
延长线	VDCX010P	
通信转换器	SCM-USBCANI-L	
	SCM-USB485A-L	
终端电阻	STRX001-120	

STM-M 系列一体化步进丝杆电机

STM-M 系列一体化步进系列可选（开环/闭环），将步进电机、编码器、驱动器、I/O、控制器集成一体，驱动器和电机之间不需要电缆，电源、I/O 和通信接口直接插入电机上的连接器，简化了组件选择，减少了布线，降低了成本，节省安装空间。

闭环电机采用集成编码器，控制更精准，支持 RS485/CANopen 总线通信协议，配有内置刹车型号，无需外接制动器，并具有故障诊断功能。

STM-M 系列丝杆产品命名规则

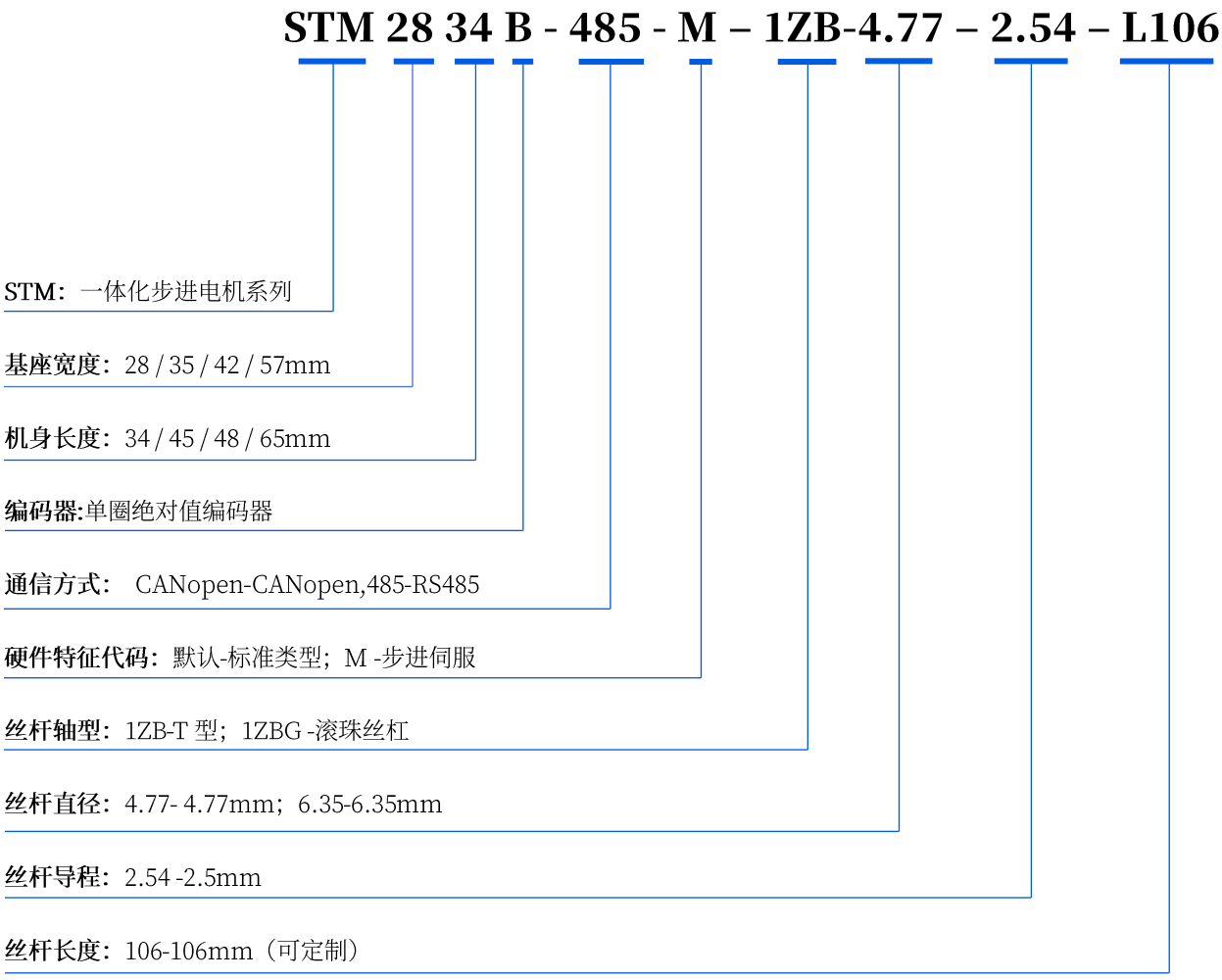

STM-M 系列丝杆产品介绍

STM-M 系列一体式步进伺服丝杆电机产品是高性能、低功耗的步进伺服产品。凭借其出色的闭环控制系统和集成化开发理念，集成步进电机、编码器和驱动器，丝杆和 IO 模块于一体。采用 FOC 磁场定向控制技术和 SVPWM，支持 CANopen、RS485 总线控制，体积小、布线简单。它可以为要求伺服电机性能的应用提供经济有效的解决方案，价格仅处于步进电机的水平。

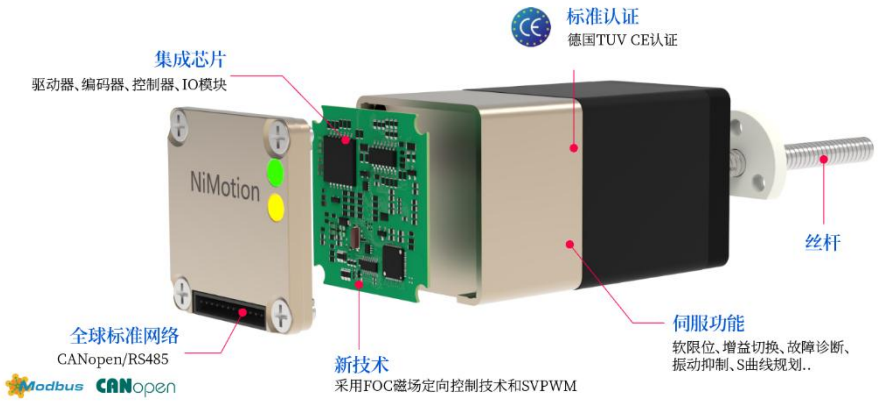

产品优势

特点	优势介绍
高度集成	集成了驱动器、编码器、丝杆、控制器及 I/O 模块
精准控制	采用 FOC 磁场定向控制技术和 SVPWM
伺服功能	具备软限位/增益切换/S 型曲线规划/振动抑制/参数辨识/在线升级等功能
便捷控制	支持 CANopen/RS485 通信、I/O 控制及脉冲控制
故障诊断	具备过流、过压、欠压、过载、过热、堵转、原点回归超时等保护功能
质量认证	德国 TUV CE 认证

数字量输入输出

本地化的数字量输入输出，让控制器变得更加轻松和简洁；可接多种信号类型传感器，如：光电开关、接近传感器、霍尔传感器等可根据需要灵活配置，完成不同的功能：正限位、负限位、原点开关等。

参数调整软件

·原点开关参数

·正限位开关参数

·特殊功能参数

·故障安全状态预置



集成高精度编码器

·内部集成高分辨率绝对编码器

·上电时检测当前绝对位置

·可选择角度反馈或脉冲数反馈

·灵活设置限制区域，使控制方式更简单



注：内置高精度编码器，单圈绝对值编码器，多圈绝对值计数，断电自动保留。效果因产品而异。详细信息请咨询我们了解更多参数。

原点返回与设定

·无需原点传感器，高速完成原点返回

·节省配线，可用于无法安装传感器的场合

·可手工移动到任意位置设定为原点

·支持堵转原点回归

·集成多种原点回归算法，可灵活配置

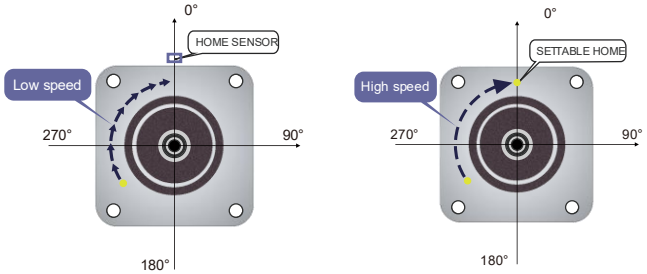

完善的诊断报警功能

方便快捷的对电机进行硬件配置，运动配置。可以查看所有参数，并可以查看运动过程中参数的曲线。支持电机的多种运动方式。具有配置向导功能、命令调试、抑振等功能。

·修改电机地址

·加速度曲线类型的选择

·最大转速设定

·最大转矩调节

·运动模式选择

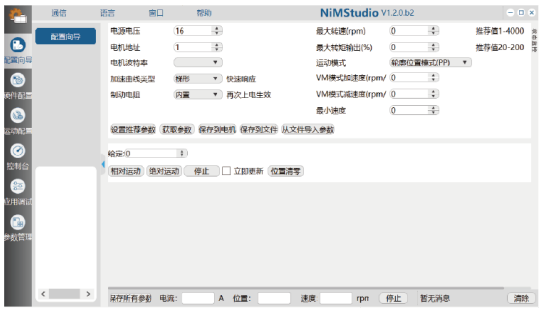

支持多平台软件开发工具包（SDK）

SDK（软件开发工具包）是一个二次开发工具包，旨在方便用户开发控制程序。它是针对特定软件包、软件框架、硬件平台、操作系统等创建应用软件的开发工具集合，可以大大简化用户开发控制程序的难度和工作量。

·目前，我们有转换器 SDK 和电机 SDK（包括 MCU 版本），支持 Windows 和 Linux 系统，以及 BeagleBone 和 Raspberry PI 等设备。

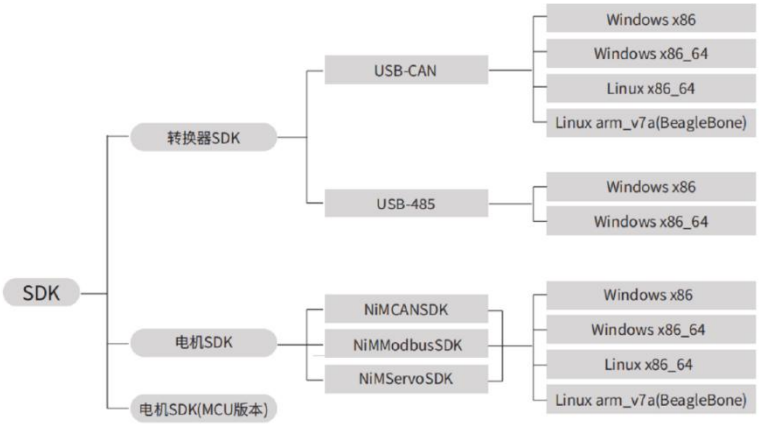

16 段位置和速度功能及 S 型曲线规划

·内置 16 段位置/速度功能，可实现单机操作。

·16 段定位功能

V1max， V2max：第一段和第二段的最大运行速度。

S1、S2：第一段和第二段的位移。

·16 段速度特点：

V1max， V2max：第一段，第二段命令速度。

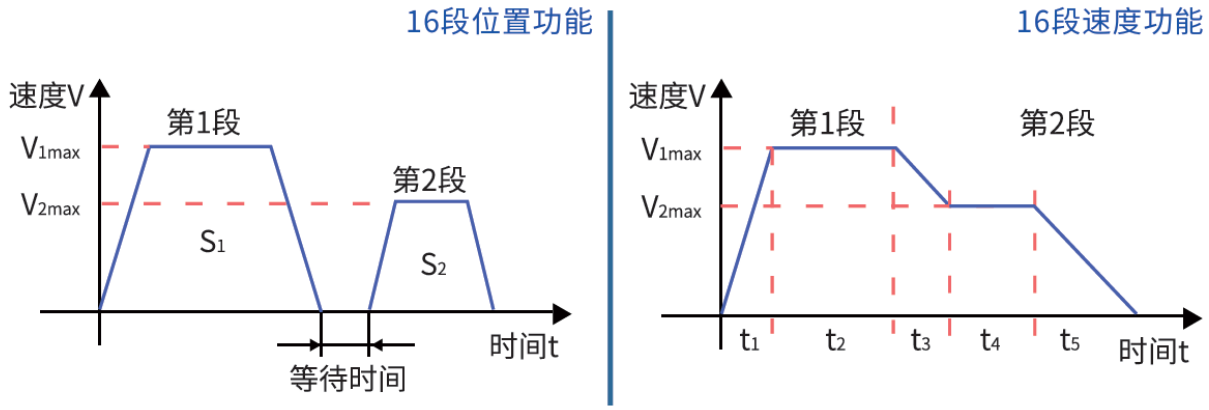

16段位置&速度功能

·S 型加减速曲线

内置 12 段 S 型加减速曲线。

有效降低冲击，使电机运行更加平稳。

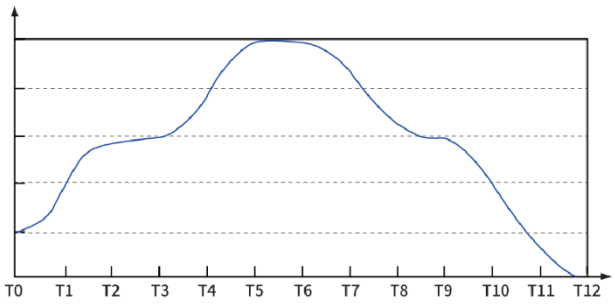

12段S型加减速曲线

通过陷波器进行共振抑制

4 组陷波器参数设置，提高效率。有效抑制振动频率范围≥300Hz。

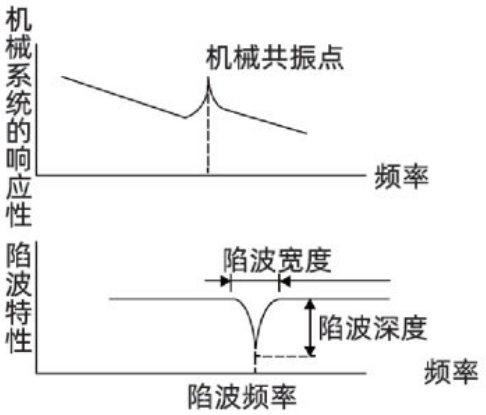

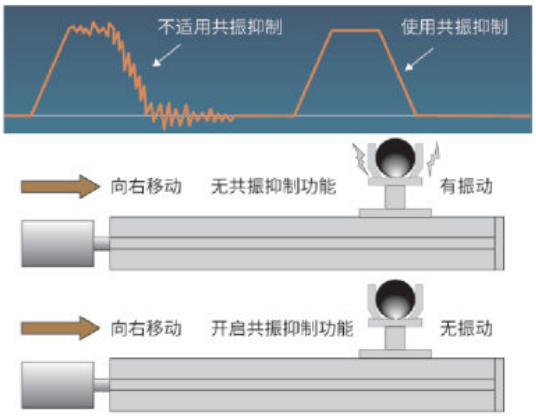

低频震动抑制功能

若机械负载的端部长且重，急停时易发生端部震动，影响定位效果，通过低频振动抑制功能可以有效降低此震动。有效抑制振动频率范围≤100Hz。

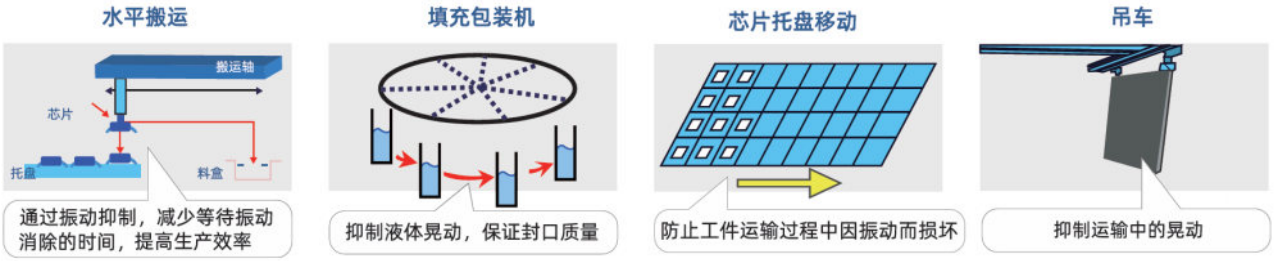

多种控制模式

CiA402 模式:

轮廓位置模式(PP)、轮廓速度模式(PV)、轮廓转矩模式(PT) 、速度模式(VM)、插补模式(IP)、原点回归模式(HM)（开关寻原点方式、堵转寻原点方式）、循环同步位置模式(CSP)、循环同步速度模式(CSV)、 循环同步转矩模式(CST)。

NiMotion 模式:

位置模式：脉冲控制、多段位置控制、数字量给定控制。

速度模式：多段速度控制、数字量给定控制。

转矩模式：数字量给定控制。

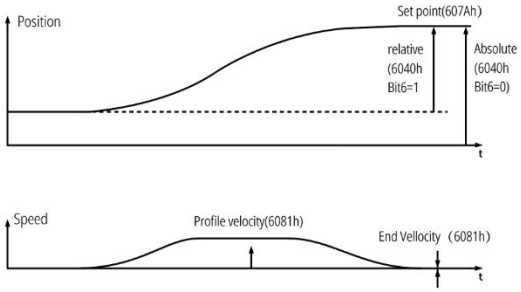

STM28M 系列一体化步进伺服丝杆电机



STM28M 系列 CANopen&RS485 通信一体化步进伺服丝杆电机，是我司自主研发的高性能、低功耗步进伺服产品。该产品基于卓越的闭环控制系统与一体化设计理念，将步进电机、编码器、丝杆、驱动器及数字 IO 集成于一体，支持 CANopen 与 RS485 通信总线控制，具有体积小巧、接线简便的特点。

型号规格

法兰尺寸: 28mm (电流: 1.0A, 额定电压: 24VDC)

通信方式: ***CANopen/RS485***

型号	推力	负载	螺纹导程	步长 @1.8°	自锁力	保持力矩	制动器	机身长度
STM2834B-M	105N	70N	0.635mm	0.00320mm	100N	0.06N	否	48mm
STM2834B-M	85N	60N	1.270mm	0.00630mm	40N	0.06N	否	48mm
STM2834B-M	50N	35N	2.540mm	0.0127mm	10N	0.06N	否	48mm
STM2834B-M	30N	20N	5.080mm	0.02540mm	1N	0.06N	否	48mm
STM2834B-M	15N	12N	10.16mm	0.05080mm	0N	0.06N	否	48mm
STM2845B-M	145N	100N	0.635mm	0.00320mm	100N	0.10N	否	58mm
STM2845B-M	125N	84N	1.270mm	0.00630mm	40N	0.10N	否	58mm
STM2845B-M	90N	70N	2.540mm	0.01270mm	10N	0.10N	否	58mm
STM2845B-M	60N	40N	5.080mm	0.02540mm	1N	0.10N	否	58mm
STM2845B-M	30N	24N	10.16mm	0.05080mm	0N	0.10N	否	58mm

技术规格

规格	内容
输入电压范围	10~30VDC
编码器	集成 2500 线编码器
控制模式	CiA402 模式:PP、VM、PV、PT、HM、IP、CSP、CSV、CST NiMotion 模式:位置模式、速度模式、转矩模式
最大推力	150N
建议负载上限	140N
丝杆直径/精度	4.77mm 线性精度:0.18/300mm 丝杆直线度:0.2/300mm 背隙精度:0.02mm
驱动方式	采用 FOC 磁场定向控制技术和 SVPWM
DI (数字量输入)	数量 3 个；频率≤200KHz，支持：5V~30V 两种电平输入
DO (数字量输出)	数量 2 个；输出方式：MOS 开漏输出，NPN；最大负载电流 0.5A，最大电压 30V；最大脉冲频率 1MHz；可配置功能：1.普通 DO；2.电机运行停止；3.目标达到；4.报警输出
环境	工作环境温度: 0℃~40℃;工作环境相对湿度: 10%RH~85%RH 无凝结，储存环境度 -40℃~85℃;污染程度 SO_2,:<0.5ppm;H_2S:<0.lppm；安装环境:无腐蚀性气体、易燃物、油雾等，无强震动。安装方式:水平或垂直，海拔高度：＜1000m
故障报警	过压\欠压\过温\硬件故障\堵转\过载\超速初始化故障\存储故障\超限检测\原点回归超时\跟踪故障\目标位置溢出故障\曲线规划参数过小等故障;报警为自复位，故障为手动复位
特色功能	故障诊断、故障复位、软限位、参数识别、可设参数、增益切换、共振抑制、低频抑制、参数保存恢复、在线升级

注：产品内容信息可能会更新，以产品说明书实际参数为准。

外形尺寸

(基座宽度: 28mm， X 代表机身长度)　　单位 mm

STM28-M 丝杆系列产品结构图

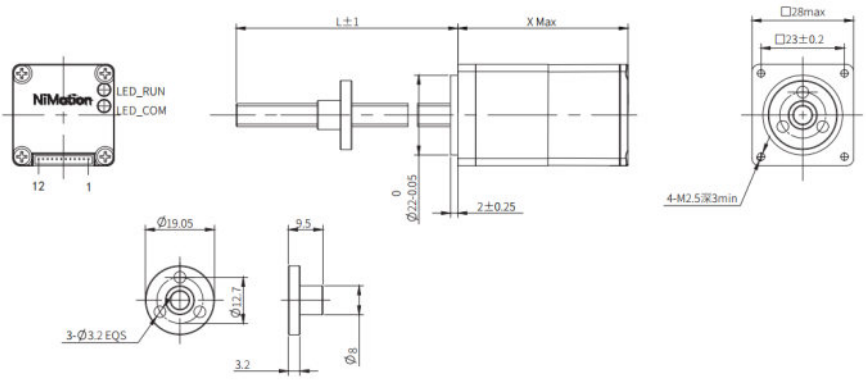

矩频曲线

注：测试结果可能因测试条件的不同而有稍许变化

STM2834B -CANopen/485-M

电压:24V，电流: 1.0A

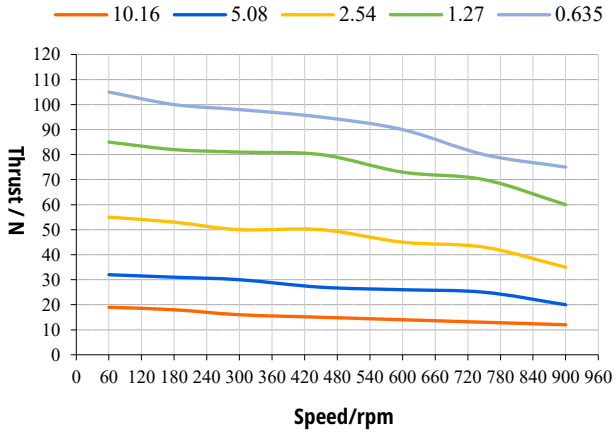

STM2845B-CANopen/485-M

电压:24V，电流: 1.0A

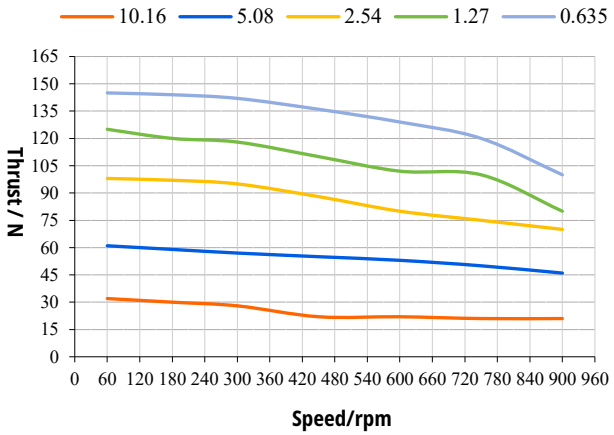

搭配线缆

产品线缆种类繁多，具体线缆使用请参考产品说明书!

线缆类型	型号	
电源/通信/IO 线	STX019	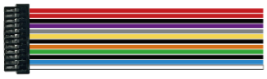
通信转换器	SCM-USBCANI-L	
	SCM-USB485A-L	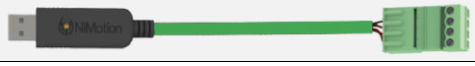

STM35M 系列一体化步进伺服丝杆电机



STM35M 系列 CANopen&RS485 通信一体化步进伺服丝杆电机，是我司自主研发的高性能、低功耗步进伺服产品。该产品基于卓越的闭环控制系统与一体化设计理念，将步进电机、编码器、丝杆、驱动器及数字 IO 集成于一体，支持 CANopen 与 RS485 通信总线控制，具有体积小巧、接线简便的特点。

型号规格

法兰尺寸: 35mm (电流：1.5A，额定电压:24VDC)

通信方式： ***CANopen/RS485***

型号	螺纹导程	步长 @1.8°	推力	负载	自锁力	保持力矩	制动器	机身长度
STM3534B-M	1.270mm	0.00640mm	150N	91N	150N	0.18N	否	50mm
STM3534B-M	2.540mm	0.01270mm	110N	63N	70N	0.18N	否	50mm
STM3534B-M	3.175mm	0.01590mm	100N	58N	40N	0.18N	否	50mm
STM3534B-M	6.350mm	0.03180mm	80N	42N	15N	0.18N	否	50mm
STM3534B-M	12.70mm	0.06350mm	35N	20N	3N	0.18N	否	50mm
STM3534B-M	25.40mm	0.12700mm	25N	10N	0N	0.18N	否	50mm
STM3548B-M	1.270mm	0.00640mm	210N	157N	150N	0.35N	否	64mm
STM3548B-M	2.540mm	0.01270mm	155N	109N	70N	0.35N	否	64mm
STM3548B-M	3.175mm	0.01590mm	145N	100N	40N	0.35N	否	64mm
STM3548B-M	6.350mm	0.03180mm	110N	72N	15N	0.35N	否	64mm
STM3548B-M	12.70mm	0.06350mm	40N	34N	3N	0.35N	否	64mm
STM3548B-M	25.40mm	0.12700mm	35N	17N	0N	0.35N	否	64mm

技术规格

规格	内容
输入电压范围	10~30VDC
编码器	17 位编码器（多圈绝对值记数，掉电自动存储）
控制模式	CiA402 模式:PP、VM、PV、PT、HM、IP、CSP、CSV、CST NiMotion 模式:位置模式、速度模式、转矩模式
最大推力	300N
建议负载上限	230N
线性精度	0.18/300mm
丝杆直线度	0.2/300mm
丝杆直径	6.35mm
背隙精度	一般 0.02mm
丝杆/螺母寿命	取决于负载，速度和环境，一般为数百万次循环
驱动方式	采用 FOC 磁场定向控制技术和 SVPWM
DI (数字量输入)	数量 3 个；频率≤200KHz，支持 5V~30V 电平输入；
DO (数字量输出)	数量 2 个；输出方式：MOS 开漏输出、NPN，电流：0.5A@30V；最大脉冲频率 1MHz 可配置功能：1.普通 DO；2.电机运行停止；3.目标达到；4.报警输出
环境	工作环境温度: 0℃~40℃;工作环境相对湿度: 10%RH~85%RH 无凝结，储存环境度 -40℃~85℃;污染程度 SO_2,:<0.5ppm;H_2S:<0.lppm；安装环境:无腐蚀性气体、易燃物、油雾等，无强震动;安装方式:水平或垂直;海拔高度：＜1000m
故障报警	过压\欠压\过温\硬件故障\堵转\过载\超速初始化故障\存储故障\超限检测\原点回归超时\跟踪故障\目标位置溢出故障\曲线规划参数过小等故障;报警为自复位，故障为手动复位
特色功能	故障诊断、故障复位、软限位、参数识别、可设参数、增益切换、共振抑制、低频抑制、参数保存恢复、在线升级

注：产品内容信息可能会更新，以产品说明书实际参数为准。

外形尺寸

(基座宽度: 35mm， X 代表电机长度) 单位 mm

STM35-M 丝杆系列产品结构图

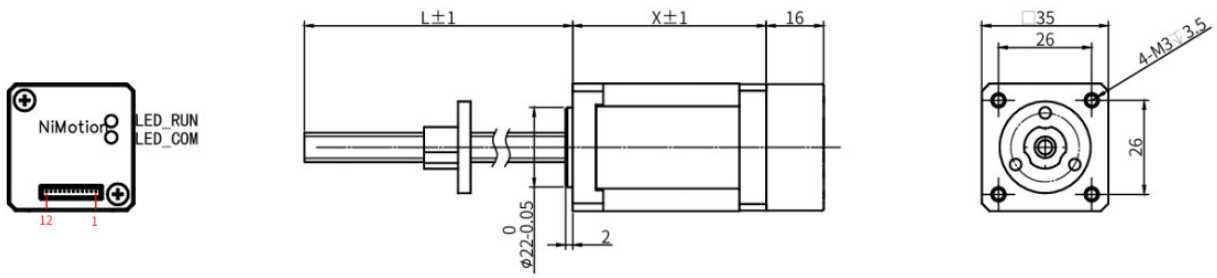

矩频曲线

注：测试结果可能因测试条件的不同而有稍许变化

STM3534B -CANopen/485

电压:24V，电流: 1.5A

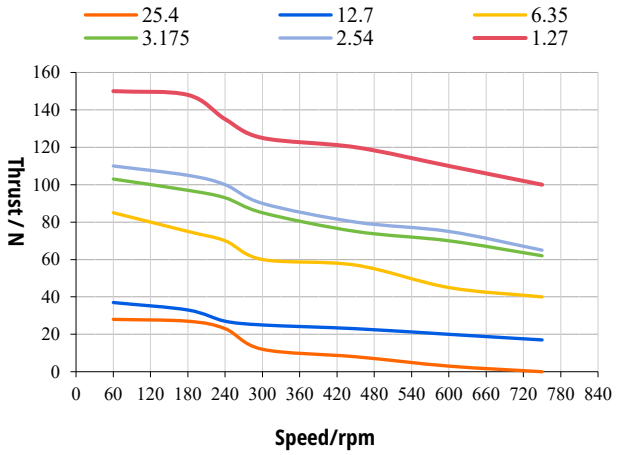

STM3548B-CANopen/485

电压:24V，电流: 1.5A

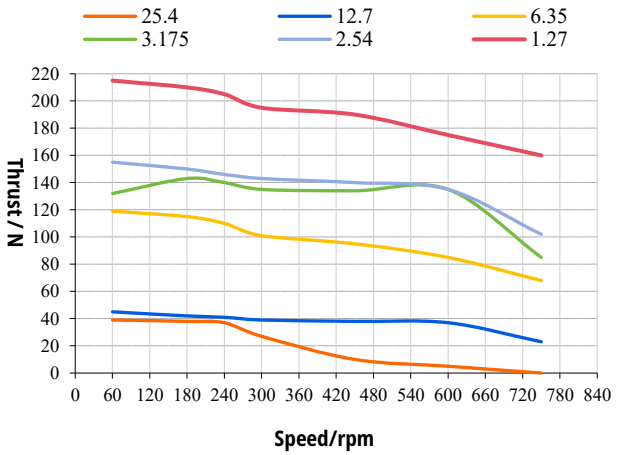

搭配线缆

产品线缆种类繁多，具体线缆使用请参考产品说明书!

线缆类型	型号	
电源/通信/IO 线	STX019	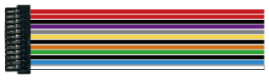
通信转换器	SCM-USBCANI-L	
	SCM-USB485A-L	

STM42M 系列一体化步进伺服丝杆电机



STM42M 系列 CANopen&RS485 通信一体化步进伺服丝杆电机，是我司自主研发的高性能、低功耗步进伺服产品。该产品基于卓越的闭环控制系统与一体化设计理念，将步进电机、编码器、丝杆、驱动器及数字 IO 集成于一体，支持 CANopen 与 RS485 通信总线控制，具有体积小巧、接线简便的特点。

型号规格

法兰尺寸: 42mm (STM4234B 电流: 1.5A　STM4248B 电流: 2.5A；电压: 24VDC)

通信方式：***CANopen/RS485***

型号	推力	负载	螺纹导程	步长 @1.8°	自锁力	保持力矩	制动器	机身长度
STM4234B-M	300N	150N	1.270mm	0.00640mm	150N	0.25N	否	52.5mm
STM4234B-M	210N	140N	2.540mm	0.01270mm	100N	0.25N	否	52.5mm
STM4234B-M	180N	112N	3.175mm	0.01590mm	40N	0.25N	否	52.5mm
STM4234B-M	100N	70N	6.350mm	0.03180mm	15N	0.25N	否	52.5mm
STM4234B-M	50N	28N	12.70mm	0.06350mm	3N	0.25N	否	52.5mm
STM4234B-M	40N	15N	25.40mm	0.12700mm	0N	0.25N	否	52.5mm
STM4248B-M	450N	320N	1.270mm	0.00640mm	150N	0.48N	否	66.5mm
STM4248B-M	300N	210N	2.540mm	0.01270mm	100N	0.48N	否	66.5mm
STM4248B-M	270N	215N	3.175mm	0.01590mm	40N	0.48N	否	66.5mm
STM4248B-M	155N	109N	6.350mm	0.03180mm	15N	0.48N	否	66.5mm
STM4248B-M	70N	54N	12.70mm	0.06350mm	3N	0.48N	否	66.5mm
STM4248B-M	55N	29N	25.40mm	0.12700mm	0N	0.48N	否	66.5mm

技术规格

规格	内容
输入电压范围	12~36VDC
编码器	2500 线编码器
最大推力	600N
建议负载上限	230N
控制模式	CiA402 模式:PP、VM、PV、PT、HM、IP、CSP、CSV、CST NiMotion 模式:位置模式、速度模式、转矩模式
丝杆直径/精度	6.35mm/线性精度:0.18/300mm 丝杆直线度:0.2/300mm 背隙精度:0.02mm
驱动方式	采用 FOC 磁场定向控制技术和 SVPWM
DI (数字量输入)	数量 3 个;PWM 频率≤200KHz;支持 5V~30V 两种电平输入；逻辑 1 信号：5 或 24V 逻辑 0 信号：0~2V 可配置功能：1.使能；2.正负限位；3.原点开关；4. 报警复位；5.暂停； 6. 多段运行指令切换
DO (数字量输出)	数量 2 个，最大负载电流 100mA@30V，可配置功能:1.电机运行停止;2.目标到达;3.报警输出
AI（模拟量输入）	数量 1，输入方式：单端输入，分辨率：12bit，电压：0~10V，精度：引用误差≤1%，可配置功能：死区、滤波、偏置、倍率、方向
环境	工作环境温度: 0℃~40℃;工作环境相对湿度: 10%RH~85%RH 无凝结，储存环境度 -40℃~85℃;污染程度 SO_2,:<0.5ppm;H_2S:<0.lppm；安装环境:无腐蚀性气体、易燃物、油雾等，无强震动;安装方式:水平或垂直;海拔高度：＜1000m
故障报警	过压\欠压\过温\硬件故障\堵转\过载\超速初始化故障\存储故障\超限检测\原点回归超时\跟踪故障\目标位置溢出故障\曲线规划参数过小等故障;报警为自复位，故障为手动复位
特色功能	故障诊断、故障复位、软限位、参数识别、可设参数、增益切换、共振抑制、低频抑制、参数保存恢复、在线升级

注：产品内容信息可能会更新，以产品说明书实际参数为准。

外形尺寸

(基座宽度: 42mm， X 代表电机长度) 单位 mm

STM42 丝杆系列产品结构图

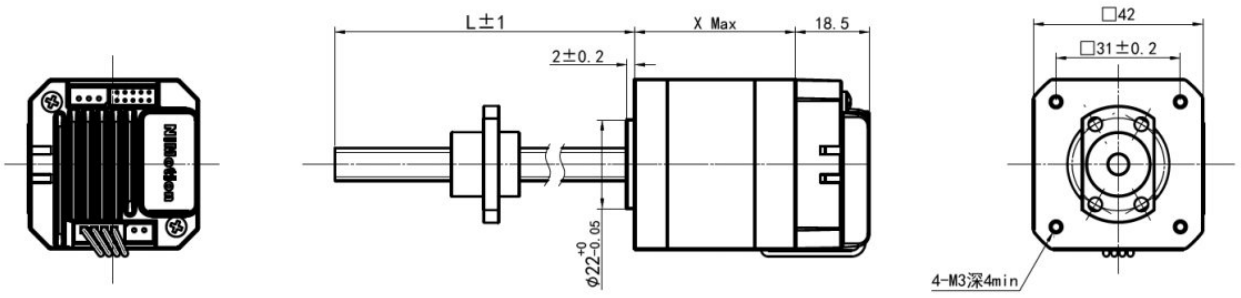

矩频曲线

注：测试结果可能因测试条件的不同而有稍许变化

STM4234B -CANopen/485

电压:24V，电流: 1.5A

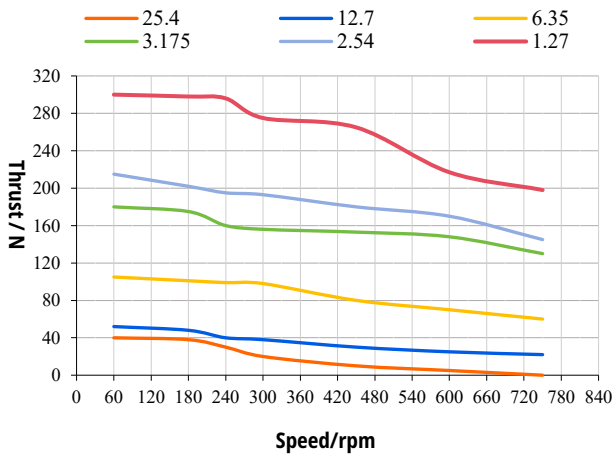

STM4248B-CANopen/485

电压:24V，电流: 2.5A

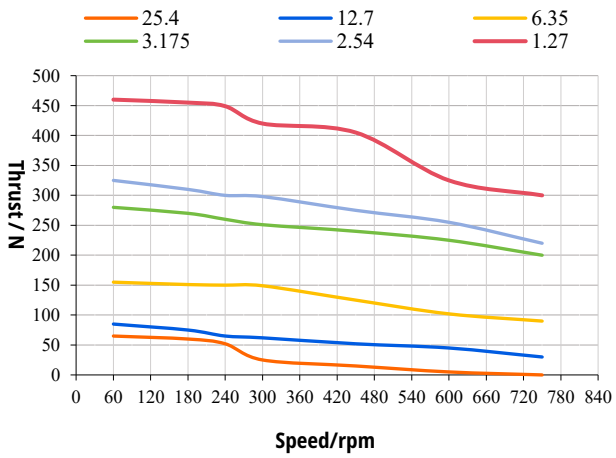

搭配线缆

产品线缆种类繁多，具体线缆使用请参考产品说明书！

线缆类型	型号	
电源线	STX001A	
通信线	STX002A	
通信转换器	SCM-USBCANI-L(转换器)	
	SCM-USB485A-L(转换器)	
I/O 线	STX003	
延长线	VDCX010P	
	SDCX001-KZ-B	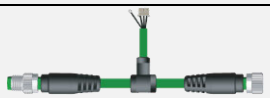
终端电阻	STRX001-120	

STM57M 系列一体化步进伺服丝杆电机



STM57M 系列 CANopen&RS485 通信一体化步进伺服丝杆电机，是我司自主研发的高性能、低功耗步进伺服产品。该产品基于卓越的闭环控制系统与一体化设计理念，将步进电机、编码器、丝杆、驱动器及数字 IO 集成于一体，支持 CANopen 与 RS485 通信总线控制，具有体积小巧、接线简便的特点。

.

型号规格

法兰尺寸: 57mm (STM5745B 电流: 3A STM5765B 电流: 4A) （电压: 48VDC)

通信方式: ***CANopen/RS485***

型号	推力	负载	螺纹导程	步长 @1.8°	自锁力	保持力矩	制动器	机身长度
STM5745B-M	590N	440N	1.270mm	0.00630mm	2000N	0.80N	否	65mm
STM5745B-M	500N	360N	2.540mm	0.01270mm	1600N	0.80N	否	65mm
STM5745B-M	300N	216N	5.080mm	0.02540mm	55N	0.80N	否	65mm
STM5745B-M	140N	90N	10.16mm	0.05080mm	35N	0.80N	否	65mm
STM5745B-M	50N	30N	25.40mm	1.27000mm	7N	0.80N	否	65mm
STM5765B-M	1180N	935N	1.270mm	0.06350mm	2000N	1.70N	否	85mm
STM5765B-M	900N	700N	2.540mm	0.12700mm	1600N	1.70N	否	85mm
STM5765B-M	500N	350N	5.080mm	0.02540mm	55N	1.70N	否	85mm
STM5765B-M	250N	160N	10.16mm	0.05080mm	35N	1.70N	否	85mm
STM5765B-M	80N	50N	25.40mm	1.27000mm	7N	1.70N	否	85mm

技术规格

规格	内容	
输入电压范围	16~52VDC	
编码器	2500 线编码器	
控制模式	CiA402 模式:PP、VM、PV、PT、HM、IP、CSP、CSV、CST NiMotion 模式:位置模式、速度模式、转矩模式	
最大推力	STM5745B：590N	STM5765B：1180N
建议负载上限	STM5745B：440N	STM5765B：935N
丝杆直径/精度	9.525mm/线性精度:0.18/300mm 丝杆直线度:0.2/300mm 背隙精度:0.02mm	
驱动方式	采用 FOC 磁场定向控制技术和 SVPWM	
DI (数字量输入)	数量 3 个；高速双向光耦，最大 PWM 脉冲频率 2MHz 可以连接外部直流电源：12~24V；可配置功能：作为开关使用，作为脉冲输入通道使用	
DO (数字量输出)	数量 1 个，2A@52V，输出方式:MOS 开漏输出;可配置功能: 1.普通 DO 口；2.电机运行停止；3.目标到达 4.报警输出（电机状态满足上述条件时，DO 开关量状态发生改变）	
AI（模拟量输入）	数量 1，输入方式：单端输入，分辨率：12bit，电压：0~10V，精度：引用误差≤1%，可配置功能：死区、滤波、偏置、倍率、方向	
环境	工作环境温度: 0℃~40℃;工作环境相对湿度: 10%RH~85%RH 无凝结，储存环境度 -40℃~85℃;污染程度 SO_2,:<0.5ppm;H_2S:<0.1ppm；安装环境:无腐蚀性气体、易燃物、油雾等，无强震动;安装方式:水平或垂直;海拔高度：＜1000m	
故障报警	过压\欠压\过温\硬件故障\堵转\过载\超速初始化故障\存储故障\超限检测\原点回归超时\跟踪故障\目标位置溢出故障\曲线规划参数过小等故障;报警为自复位，故障为手动复位	
特色功能	故障诊断、故障复位、软限位、参数识别、可设参数、增益切换、共振抑制、低频抑制、参数保存恢复、在线升级	

注：产品内容信息可能会更新，以产品说明书实际参数为准。

外形尺寸

(基座宽度: 57mm， X 代表电机长度) 单位 mm

STM57-M 丝杆系列产品结构图

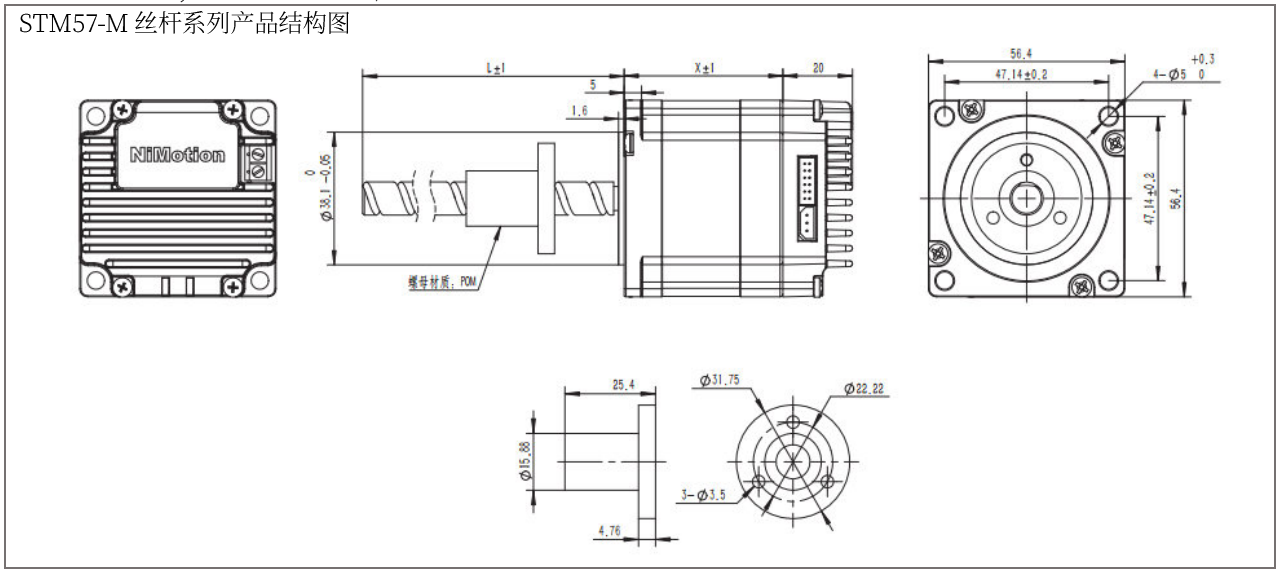

矩频曲线

注：测试结果可能因测试条件的不同而有稍许变化

STM5745B -CANopen/485

电压:48V，电流: 3A

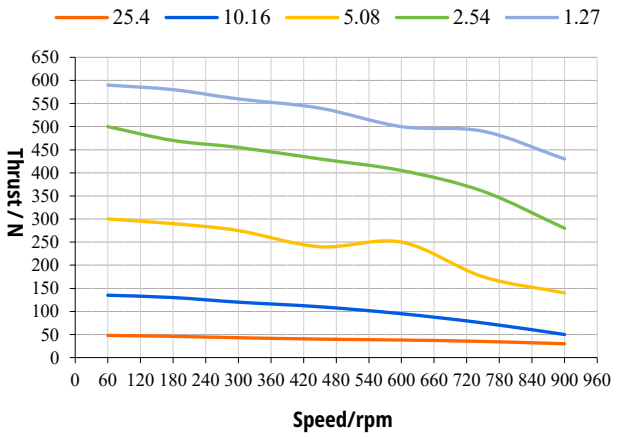

STM5765B-CANopen/485

电压:48V，电流: 4A

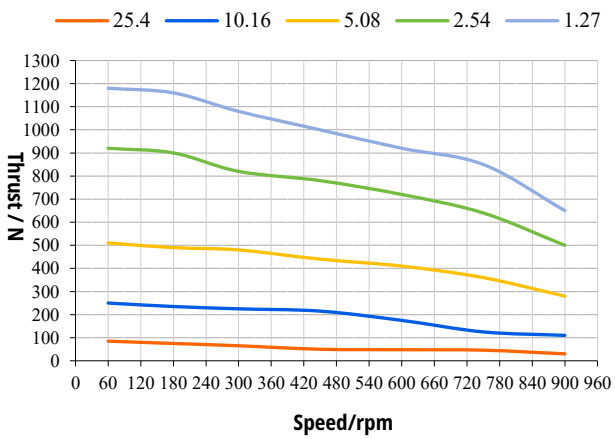

搭配线缆

产品线缆种类繁多，具体线缆使用请参考产品说明书！

线缆类型	型号	
电源线	STX001B	
通信线	STX002A	
I/O 线	STX004	
通信转换器	SCM-USBCANI-L	
	SCM-USB485A-L	
延长线	VDCX010P	
	SDCX001-KZ-B	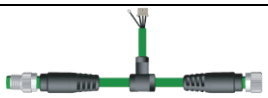
终端电阻	STRX001-120	

PMM 系列一体化伺服电机

PMM 系列一体化伺服电机，将伺服电机、编码器、驱动器、I/O、控制器集成一体，驱动器和电机之间不需要电缆，电源、I/O 和通信接口直接插入电机上的连接器，简化了组件选择，减少了布线，使尺寸最小化，降低了成本，节省安装空间。

全系列搭载集成编码器，驱动方式采用 FOC 磁场定向控制技术和 SVPWM，控制更精准。支持 EtherCAT/RS485/CANopen 总线通信协议和脉冲控制，配有内置刹车型号，无需外接制动器，具备故障诊断/软限制/增益开关/S 曲线规划/振动抑制/参数识别/在线升级等多种伺服功能。

PMM 系列产品命名规则

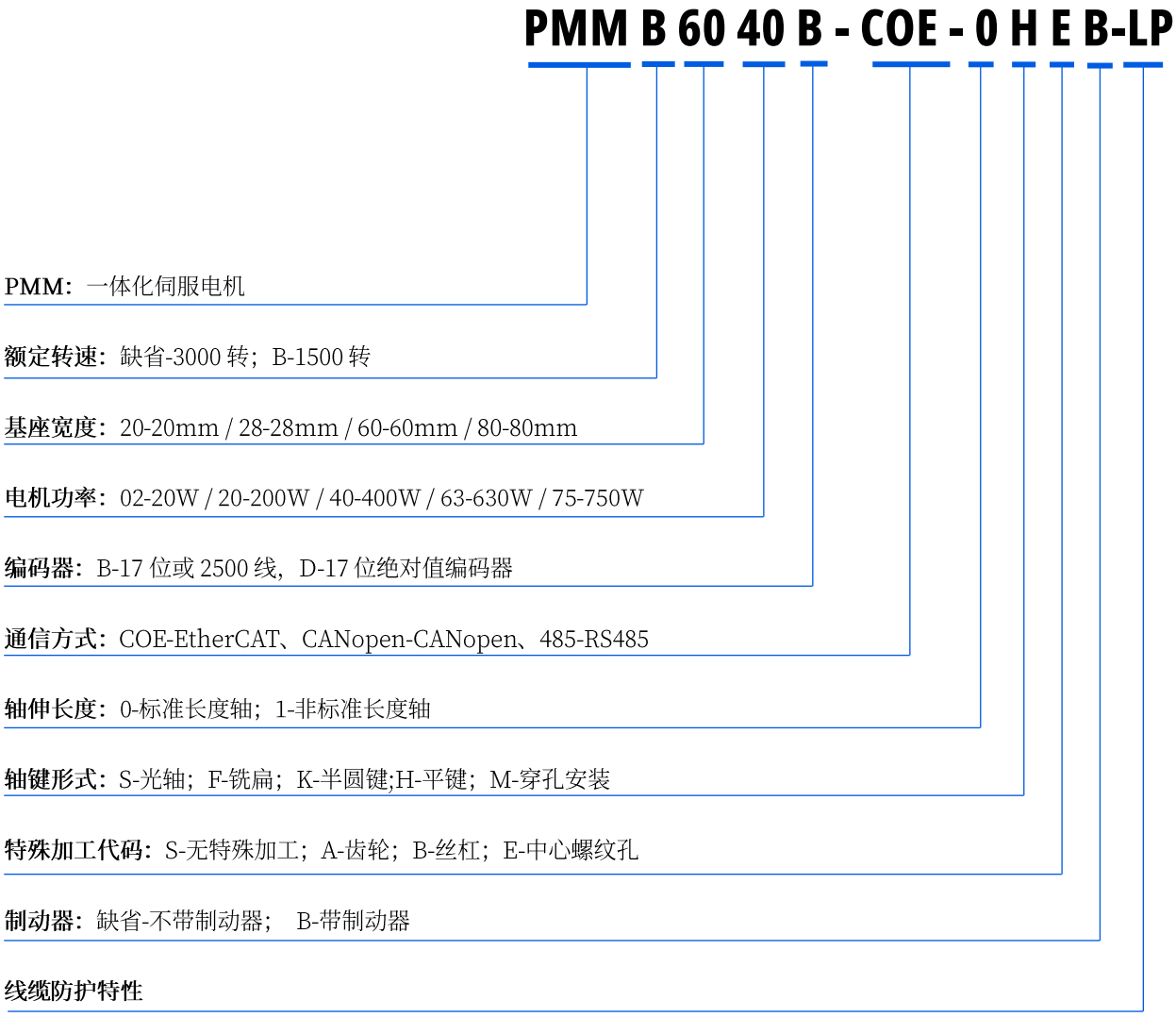

PMM 系列产品介绍

PMM 系列一体化低压伺服电机是我司自主研发的伺服产品。该产品基于高度集成的开发理念，将永磁同步电机、高精度编码器、伺服驱动器、控制器及数字 I/O 集成于一体，采用 FOC 磁场定向控制技术及驱控一体化技术，支持 EtherCAT、CANopen 与 RS485 通信总线控制，并内置多种功能。与传统伺服组合方案相比，具有体积更小、接线更简化的特点。

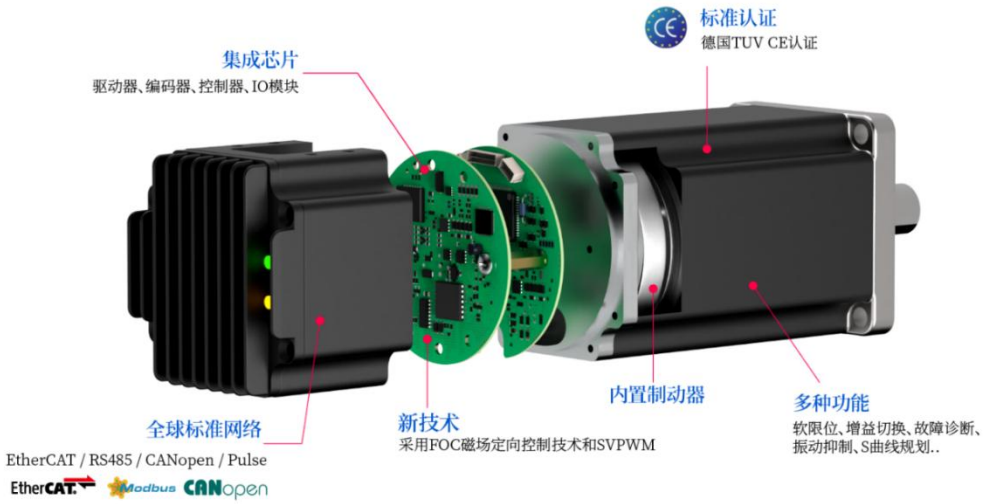

产品优势

特点	优势介绍
高度集成	集成了驱动器、编码器、控制器及 I/O 模块
精准控制	采用 FOC 磁场定向控制技术和 SVPWM
伺服功能	具备软限位/增益切换/S 型曲线规划/振动抑制/参数辨识/在线升级等功能
内置刹车	可选配内置制动器型号，无需外接制动装置
高防护	可选 IP65 防护等级
便捷控制	支持 EtherCAT/CANopen/RS485 通信、I/O 控制及脉冲控制
诊断功能	具备过流、过压、欠压、过载、过热、堵转、原点回归超时等保护功能
质量认证	德国 TUV CE 认证

数字量输入输出

本地化的数字量输入输出，让控制器变得更加轻松和简洁；可接多种信号类型传感器，如：光电开关、接近传感器、霍尔传感器等可根据需要灵活配置，完成不同的功能：正限位、负限位、原点开关等。

参数调整软件

·原点开关参数

·正限位开关参数

·特殊功能参数

·故障安全状态预置

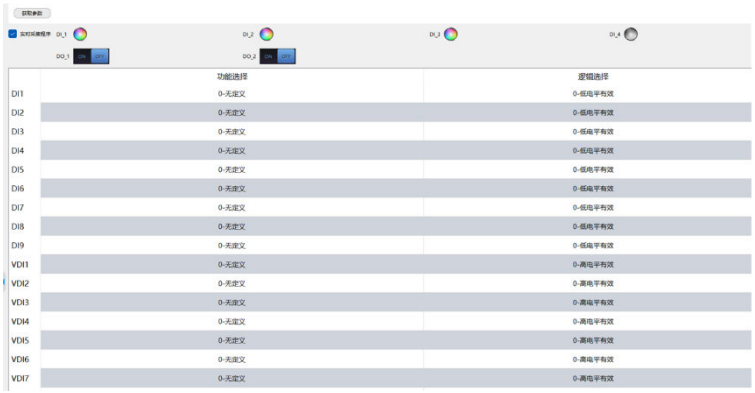

集成高精度编码器

·内部集成高分辨率绝对编码器
·上电时检测当前绝对位置
·可选择角度反馈或脉冲数反馈
·灵活设置限制区域，使运行方式更简单



注：内置高精度编码器，单圈绝对值编码器，多圈绝对值计数，断电自动保留。高精度后定位精度可达±0.05°。效果因产品而异。详细信息请咨询我们了解更多参数。

原点返回与设定

·无需原点传感器，高速完成原点返回

·节省配线，可用于无法安装传感器的场合

·可手工移动到任意位置设定为原点

·支持堵转原点回归

·集成多种原点回归算法，可灵活配置

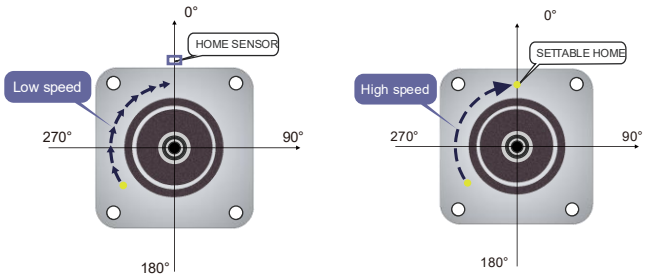

多种控制模式

·CiA402 模式：
轮廓位置模式(PP)、轮廓速度模式(PV)、轮廓转矩模式(PT)、速度模式(VM)、插补模式(IP)、原点回归模式(HM)（开关寻原点方式、堵转寻原点方式）、循环同步位置模式(CSP)、循环同步速度模式(CSV)、循环同步转矩模式(CST)

·NiMotion 模式：
位置模式：脉冲控制、多段位置控制、数字量给定控制
速度模式：多段速度控制、数字量给定控制
转矩模式：数字量给定控制

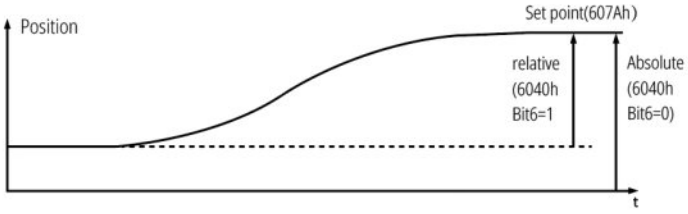

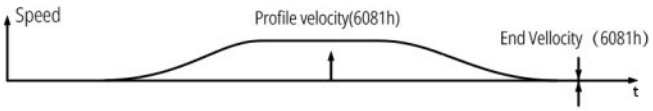

增益切换&软限位

·伺服电机的增益切换功能由外部 DI 或内部状态触发，当切换条件满足时，伺服电机根据相关参数设置的有效性切换至第 1 组或第 2 组增益，满足实际使用需求，具体作用如下:

·电机运行状态切换到较高增益，以获得更好的指令跟踪性能位置指令切换延迟
·电机静止状态切换到较高增益，以缩短定位时间
·电机静止(伺服使能)状态切换到较低增益，以抑制振动
·根据负载设备情况等通过外部信号切换不同的增益设置

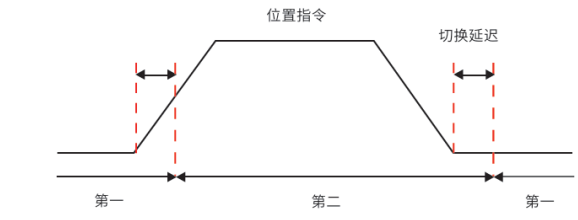

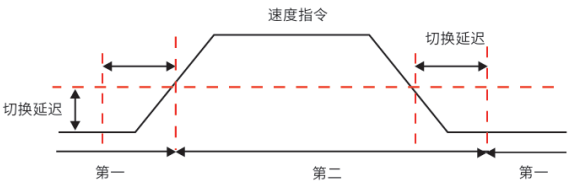

16 段位置和速度功能及 S 型曲线规划

·内置 16 段位置/速度功能，可实现单机操作。
·16 段定位功能
V_{1max}，V_{2max}：第一段和第二段的最大运行速度。
S1、S2：第一段和第二段的位移。

·16 段速度特点：

V_{1max}，V_{2max}：第一段，第二段命令速度。

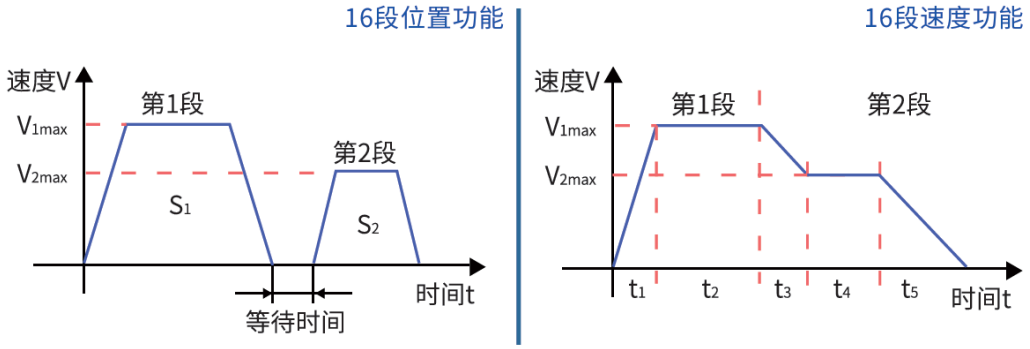

16段位置&速度功能

·S 型加减速曲线

内置 12 段 S 型加减速曲线。

有效降低冲击，使电机运行更加平稳。

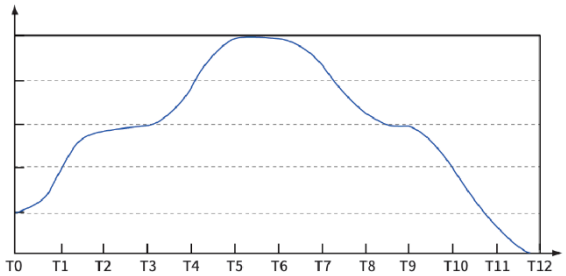

12段S型加减速曲线

通过陷波器进行共振抑制

4 组陷波器参数设置，提高效率。有效抑制振动频率范围≥300Hz。

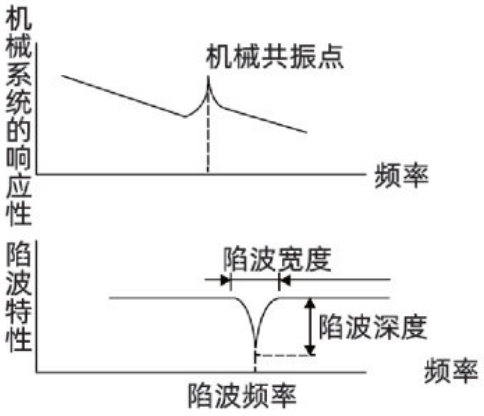

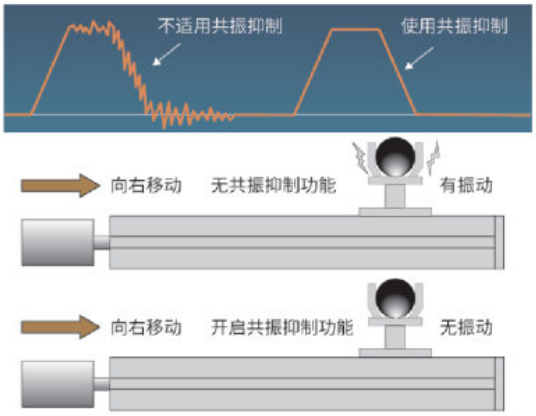

IP65 防护等级

IP65 等级的电机可以在户外或环境较为恶劣的场所使用即使在粉尘较多的环境下或者短暂接触水的情况也能正常工作，有效防尘防水。

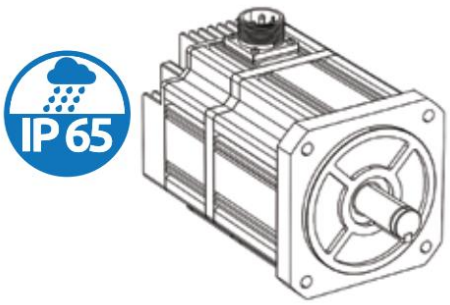

低频震动抑制功能

若机械负载的端部长且重，急停时易发生端部震动，影响定位效果，通过低频振动抑制功能可以有效降低此震动。有效抑制振动频率范围≤100Hz。

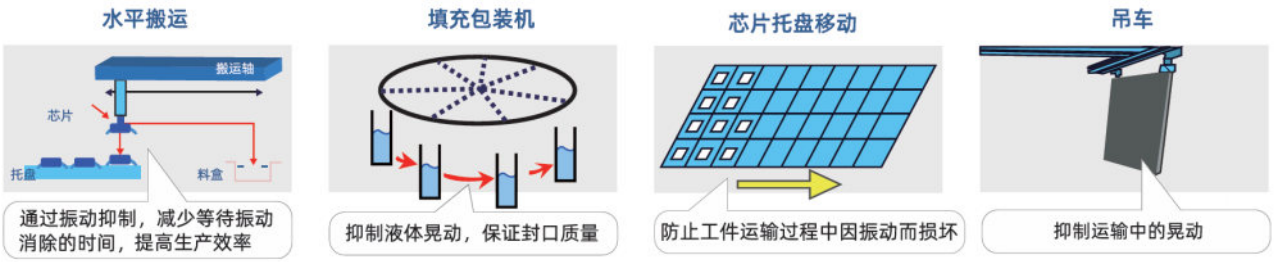

PMM20 系列一体化伺服电机



PMM20 系列一体化低压伺服电机是我司自主研发的一款超小型伺服产品。该产品基于高度集成的一体化开发理念，将永磁同步电机、多圈/单圈绝对值编码器、伺服驱动器、控制器及数字 I/O 集成于一体，采用 FOC 磁场定向控制技术及驱控一体化技术，支持 CANopen 与 RS485 通信总线控制，具有结构紧凑、接线简便的特点。

型号规格

法兰尺寸: 20mm (轴径: Φ4，额定电压: 24VDC，额定功率: 20W，额定转速: 3000rpm)

型号	通信方式	保持力矩	额定电流	惯量	机身长度	重量
PMM2002B	CANopen/RS485/脉冲	0.064 N·m	2.32A	0.6kg·m^{2}X10^{-7}	95.5mm	0.17kg
PMM2002D	CANopen/RS485/脉冲	0.064 N·m	2.32A	0.6kg·m^{2}X10^{-7}	95.5mm	0.17kg

技术规格

规格	内容
输入电压范围	12~30VDC
编码器	B：17 位编码器; D：17 位多圈绝对值编码器（外接电池）
驱动方式	采用 FOC 磁场定向控制技术和 SVPWM
控制模式	CiA402 模式：PP、VM、PV、PT、HM、IP、CSP、CSV、CST NiMotion 模式：位置模式、速度模式、转矩模式
DI(数字量输入)	数量：3 个，高速单向光耦；支持 PNP、差分输入；高电平时 5～24V，低电平时 0～2V 可配置功能：作为开关使用、作为脉冲输入通道使用
DO(数字量输出)	数量：1 个；输出方式：MOS 开漏输出：最大负载电流：500mA，最大电压 55V(≥1KHz) 可配置功能：1.普通 DO 口；2.电机运行停止；3.目标到达； 4.报警输出（电机状态满足上述条件时，DO 开关量状态发生改变）

故障报警	过压\欠压\过温\硬件故障\堵转\过载\超速\初始化故障\存储故障\超限检测\原点回归超时\跟踪故障\目标位置溢出故障\ 曲线规划参数过小等故障；报警为自复位，故障为手动复位
工作环境	温度: 0℃～40℃；湿度: 10%RH～85%RH 无凝结 储存环境温度 -40℃～85℃；污染程度 SO_2 ：＜0.5ppm； H_2S：＜0.1ppm 安装环境：无腐蚀性气体、 易燃物、 油雾等，无强震动；安装方式：水平或垂直；海拔高度：＜1000m
特色功能	故障诊断、故障复位、软限位、参数识别、可设参数、增益切换、共振抑制、低频抑制、参数保存恢复、在线升级

注：产品内容信息可能会更新，以产品说明书实际参数为准

外形尺寸

(基座宽度: *20mm*) 单位: mm

PMM20 系列产品结构图（单圈）

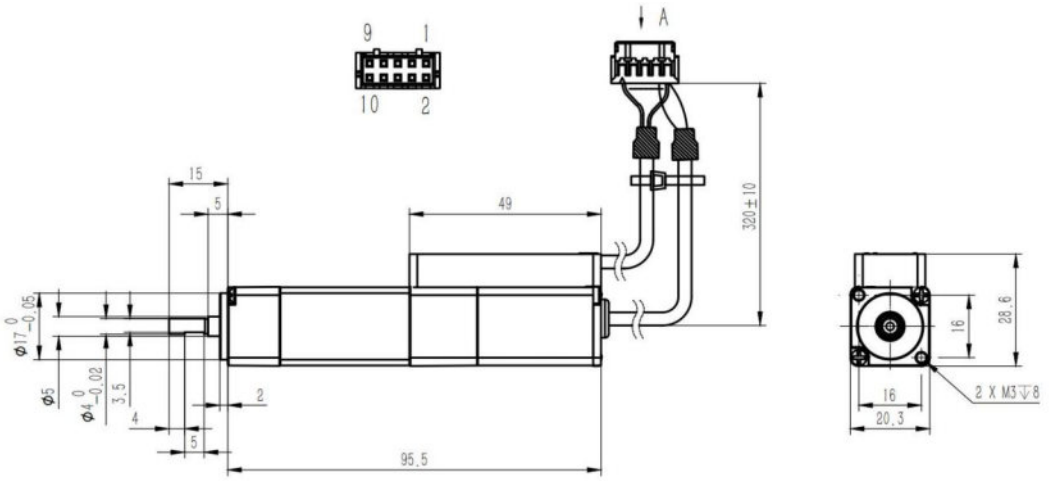

PMM20 系列产品结构图（多圈）

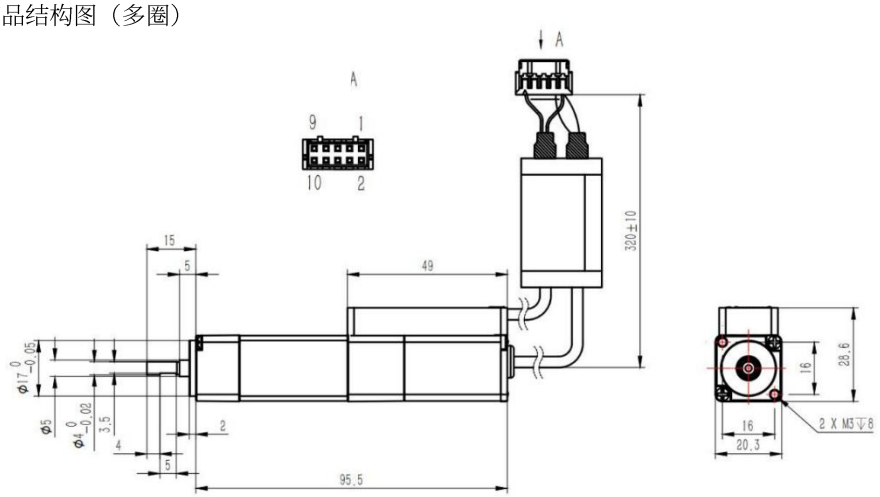

矩频曲线

注：测试结果可能因测试条件的不同而有稍许变化

PMM2002X-X

电压: 24V，电流: 2.32A

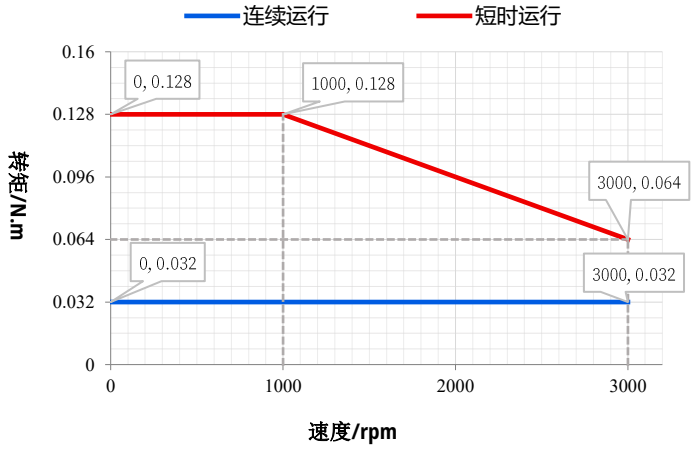

搭配线缆

产品线缆种类繁多，具体线缆使用请参考产品说明书！

线缆类型	型号	
电源/通信/IO 线	VDX014	
通信转换器	SCM-USBCANI-L	
	SCM-USB485A-L	

PMM28 系列一体化伺服电机



PMM28 系列一体化低压伺服电机是我司自主研发的一款小型伺服产品。该产品基于高度集成的一体化开发理念，将永磁同步电机、绝对值编码器、伺服驱动器、控制器及数字 I/O 集成于一体，采用 FOC 磁场定向控制技术和 SVPWM，支持 CANopen 与 RS485 通信总线控制，具有结构紧凑、接线简便的特点。

型号规格

法兰尺寸: 28mm (轴径: Φ5，额定电压: 24VDC，额定功率: 20W，额定转速: 3000rpm)

型号	通信方式	保持力矩	额定电流	惯量	机身长度	重量
PMM2802B	CANopen/RS485/脉冲	0.064 N·m	2.0A	0.01kg·m^{2}X10^{-4}	66mm	0.17kg

技术规格

规格	内容
输入电压范围	12-30 VDC
编码器	17 位单圈绝对值编码器（多圈绝对值记数，掉电自动存储）
控制模式	CiA402 模式：PP、VM、PV、PT、HM、IP、CSP、CSV、CST NiMotion 模式：位置模式、速度模式、转矩模式
DI(数字量输入)	数量：3 个，支持 PWM 脉冲输入，最大脉冲频率 1.2MHz；高电平时 5～24V，低电平时 0～2V 可配置功能：1.使能 2.正负限位 3.原点开关 4.报警复位 5.暂停 6. 多段运行指令切换
DO(数字量输出)	数量：2 个;输出方式：MOS 开漏输出：最大负载电流：100mA，最大电压 30V 可配置功能：1.普通 DO 口；2.电机运行停止；3.目标到达；4.报警输出
故障报警	过压\欠压\过温\硬件故障\堵转\过载\超速\初始化故障\存储故障\超限检测\原点回归超时\跟踪故障\目标位置溢出故障\ 曲线规划参数过小等故障；报警为自复位，故障为手动复位

工作环境	温度: 0℃～40℃ ;湿度: 10%RH～85%RH 无凝结 储存环境温度 -40℃～85℃ ; 污染程度 SO_2 ： ＜0.5ppm; H_2S: ＜0.1ppm 安装环境：无腐蚀性气体、易燃物、油雾等，无强震动; 安装方式：水平或垂直；海拔高度：＜1000m
特色功能	故障诊断、故障复位、软限位、参数识别、可设参数、增益切换、共振抑制、低频抑制、参数保存恢复、在线升级

注：产品内容信息可能会更新，以产品说明书实际参数为准

外形尺寸

(基座宽度: *28mm*，*X 代表机身长度)*

单位: mm

PMM28 系列产品结构图

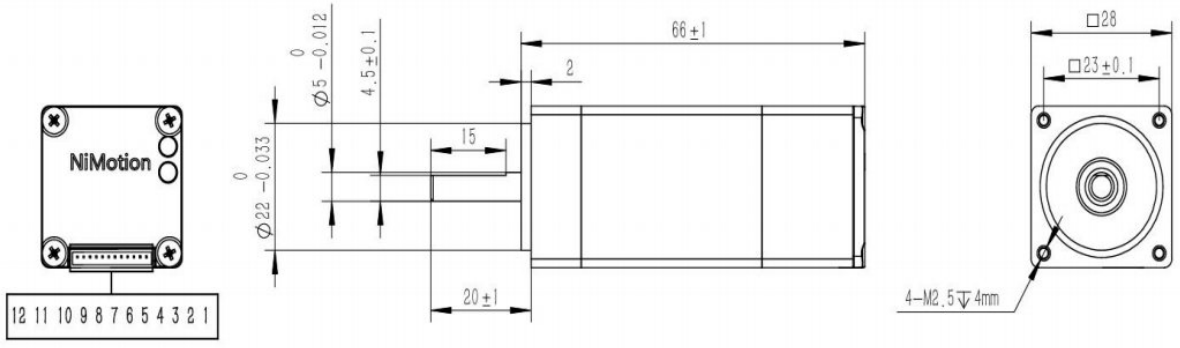

矩频曲线

注：测试结果可能因测试条件的不同而有稍许变化

PMM2802B- CANopen/485

电压: 24V，电流:2.0A

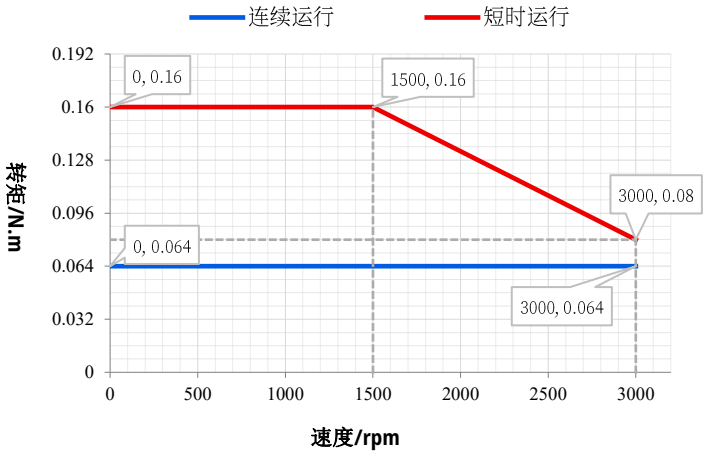

搭配线缆

产品线缆种类繁多，具体线缆使用请参考产品说明书！

线缆类型	型号	
电源/通信/IO 线	STX019	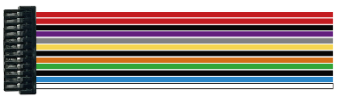
通信转换器	SCM-USBCANI-L	
	SCM-USB485A-L	

PMM60 系列一体化伺服电机



PMM60 系列一体化低压伺服电机是我司新近研发的伺服产品。该产品基于高紧凑性集成开发理念，将永磁同步电机、单圈绝对值编码器、总线型伺服驱动器及数字 I/O 集成于一体，采用 FOC 磁场定向控制技术和 SVPWM，支持 EtherCAT、CANopen与RS485总线控制，具有结构紧凑、接线简便的特点。

型号规格

法兰尺寸: 60mm (轴径: Φ14，额定电压: 48VDC，额定转速: 3000rpm)

通信方式：***COE/CANopen/RS485/脉冲***

型号	额定功率	保持力矩	额定电流	惯量	制动器	机身长度	重量
PMM6020B	200W	0.64 N·m	8A	1.4kg·m^{2}X10^{-5}	无	115mm	1.1kg
PMM6020B-LP	200W	0.64 N·m	8A	1.4kg·m^{2}X10^{-5}	无	115mm	1.1kg
PMM6040B	400W	1.27 N·m	12A	2.1 kg·m^{2}X10^{-5}	无	145mm	1.6kg
PMM6040B-LP	400W	1.27 N·m	12A	2.1kg·m^{2}X10^{-5}	无	145mm	1.6kg
PMM6020B-B	200W	0.64 N·m	8A	1.4kg·m^{2}X10^{-5}	有	147mm	1.5kg
PMM6020B-B-LP	200W	0.64 N·m	8A	1.4kg·m^{2}X10^{-5}	有	147mm	1.5kg
PMM6040B-B	400W	1.27 N·m	12A	2.1kg·m^{2}X10^{-5}	有	177mm	2.0kg
PMM6040B-B-LP	400W	1.27 N·m	12A	2.1kg·m^{2}X10^{-5}	有	177mm	2.0kg

注：制动器保持扭矩≥1.3N·m，-LP 表示航插接线

技术规格

规格	内容
输入电压范围	16-52 VDC
制动电阻	内置 25W；使用外置电阻接线，均是通过接电源的 VCC、RES 引脚，外置和内置不可并联使用

编码器	集成 2500 线编码器
驱动方式	采用 FOC 磁场定向控制技术和 SVPWM
控制模式	CiA402 模式：PP、VM、PV、PT、HM、IP、CSP、CSV、CST NiMotion 模式：位置模式、速度模式、转矩模式
DI(数字量输入)	数量：3 个，不隔离，通过设置对象 2003h:15h 配置上拉；高电平时 3～30V，低电平时 0～0.5V 可配置功能：1.作为开关使用 2.作为脉冲输入通道使用
DX(可配置为 DI 或 DO)	数量：1 个；配置为 DO；最大负载电流：8mA 可配置功能：1.普通 DO 口；2.电机运行停止；3.目标到达；4.报警输出（电机状态满足上述条件时，DO 开关量状态发生改变）
AI(模拟量输入)	数量：1 个；输入方式：单端输入； 信号种类：电压信号；分辨率：12bit；电压：0~10V；精度：引用误差≤1%可配置功能：死区、滤波、偏置、倍率、方向
故障报警	过压\欠压\过温\硬件故障\堵转\过载\超速\初始化故障\存储故障\超限检测\原点回归超时\跟踪故障\目标位置溢出故障\ 曲线规划参数过小等故障；报警为自复位，故障为手动复位
工作环境	温度: 0℃～40℃；湿度: 10%RH～85%RH 无凝结 安装环境：无腐蚀性气体、易燃物、油雾等，无强震动； 安装方式：水平或垂直； 海拔高度：＜1000m
特色功能	故障诊断、故障复位、软限位、参数识别、可设参数、增益切换、共振抑制、低频抑制、参数保存恢复、在线升级

注：产品内容信息可能会更新，以产品说明书实际参数为准

外形尺寸

(基座宽度: 60mm，X 代表机身长度) 单位: mm

PMM60 系列产品结构图

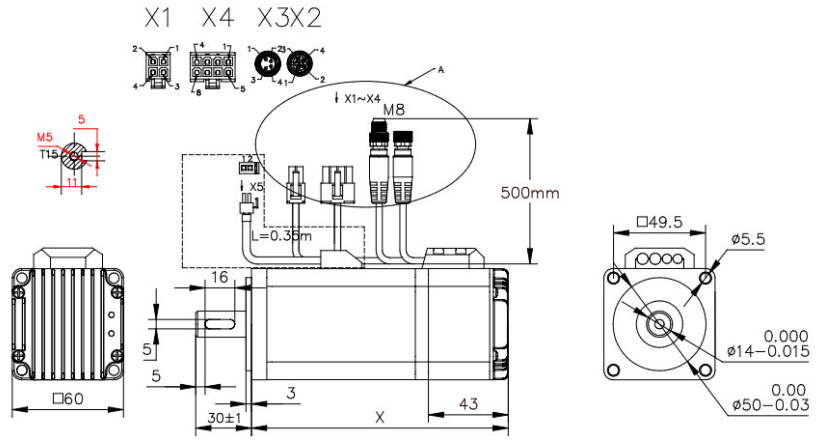

PMM60 系列产品结构图（航插款）

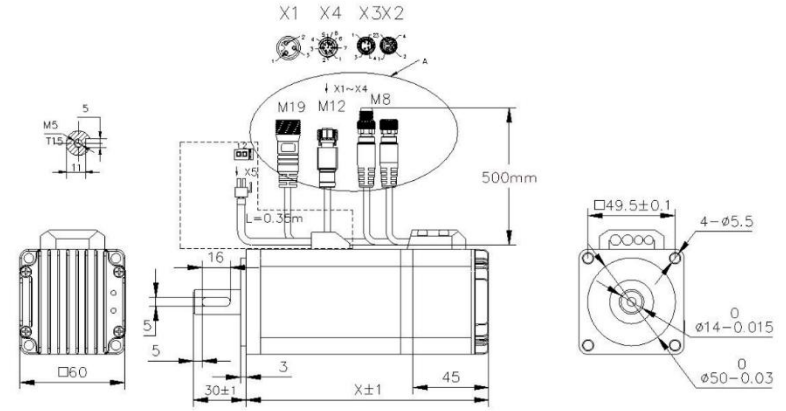

矩频曲线

注：测试结果可能因测试条件的不同而有稍许变化

PMM6020B- COE/CANopen/485-X

电压: 48V，电流:8.0A

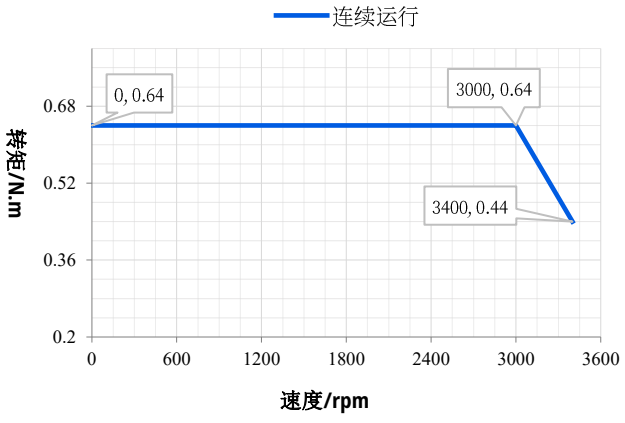

PMM6040B-COE/CANopen/485-X

电压: 48V，电流:12A

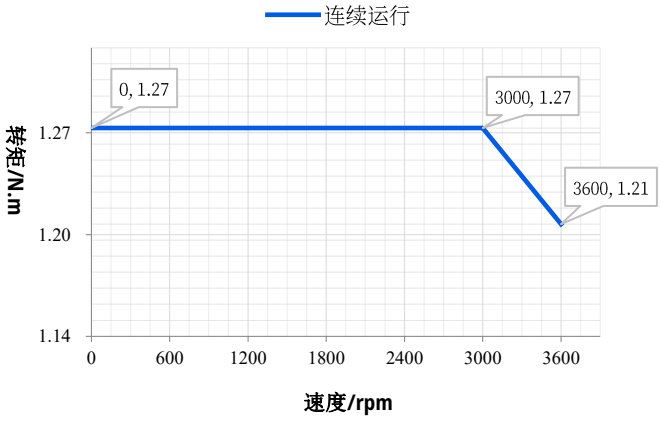

搭配线缆

产品线缆种类繁多，具体线缆使用请参考产品说明书！

线缆类型	型号	
电源线	VDDX001P	
通信线	VDCX003P(EtherCAT)	
	VDCX005P(EtherCAT)	
	VDCX008P(CAN/RS485)	
	VDCX009P(CAN/RS485)	
	SCM-USBCANI-L-LP(转换器)	
	SCM-USB485A-L-LP(转换器)	
I/O 线	VDIX002P	
延长线	VDCX010P	
转接头	M8A-T-4MMF	
终端电阻	STRX001-120	

PMM60LE（短款）系列一体化伺服电机

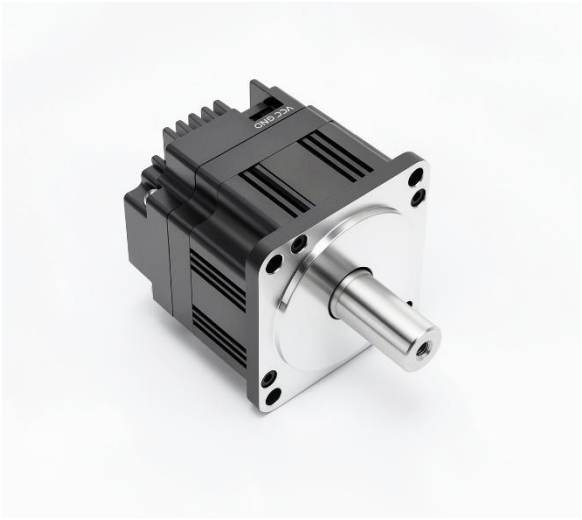

PMM60LE 系列一体化低压伺服电机是我司新近研发的伺服产品。该产品基于高紧凑性集成开发理念，将永磁同步电机、绝对值编码器、总线型伺服驱动器及数字 I/O 集成于一体，采用 FOC 磁场定向控制技术和 SVPWM，支持 CANopen 与 RS485 总线控制，具有结构紧凑、接线简便的特点。

型号规格

法兰尺寸：60mm (轴径: Φ14，额定电压: 48VDC，额定转速: 3000rpm)

通信方式：***CANopen/RS485***

型号	额定功率	保持力矩	额定电流	惯量	制动器	机身长度	重量
PMM6020B-LE	200W	0.637 N·m	6.5A	9.1kg·m^{2}X10^{-6}	无	56.5mm	0.6kg
PMM6020B-LE-B	200W	0.637 N·m	6.5A	10.2kg·m^{2}X10^{-6}	有	89mm	0.93kg

注：制动器保持扭矩≥1.3N·m

技术规格

规格	内容
输入电压范围	16-52 VDC（72V 可定制）
逻辑电源	16-52 VDC（72V 可定制）
制动电阻	内置 30Ω 16W 制动电阻，无法使用外置制动电阻
编码器	17 位编码器（多圈绝对值记数，掉电自动存储）
驱动方式	采用 FOC 磁场定向控制技术和 SVPWM

控制模式	CiA402 模式：PP、VM、PV、PT、HM、IP、CSP、CSV、CST NiMotion 模式：位置模式、速度模式、转矩模式
DI(数字量输入)	数量：3 个，最大 PWM 脉冲频率 2MHz；可以连接外部直流电源：5~24V 可配置功能：1.作为开关使用 2.作为脉冲输入通道使用
DO(数字量输出)	数量：1 个;输出方式：MOS 开漏输出；最大负载电流：500mA；最大电压 52V 可配置功能：1.普通 DO 口；2.电机运行停止；3.目标到达；4.报警输出（电机状态满足上述条件时，DO 开关量状态发生改变）
AI(模拟量输入)	数量：1 个；输入方式：单端输入；信号种类：电压信号；分辨率：12bit；电压：-10~10V；精度：引用误差≤1% 可配置功能：死区、滤波、偏置、倍率、方向
故障报警	过压\欠压\过温\硬件故障\堵转\过载\超速\初始化故障\存储故障\超限检测\原点回归超时\跟踪故障\目标位置溢出故障\曲线规划参数过小等故障；报警为自复位，故障为手动复位
工作环境	温度: 0℃～40℃；湿度: 10%RH～85%RH 无凝结 安装环境：无腐蚀性气体、易燃物、油雾等，无强震动； 安装方式：水平或垂直； 海拔高度：＜1000m
特色功能	故障诊断、故障复位、软限位、参数识别、可设参数、增益切换、共振抑制、低频抑制、参数保存恢复、在线升级

注：产品内容信息可能会更新，以产品说明书实际参数为准

外形尺寸

(基座宽度: *60mm*，*X 代表机身长度)*　　单位: mm

PMM60LE 系列产品结构图

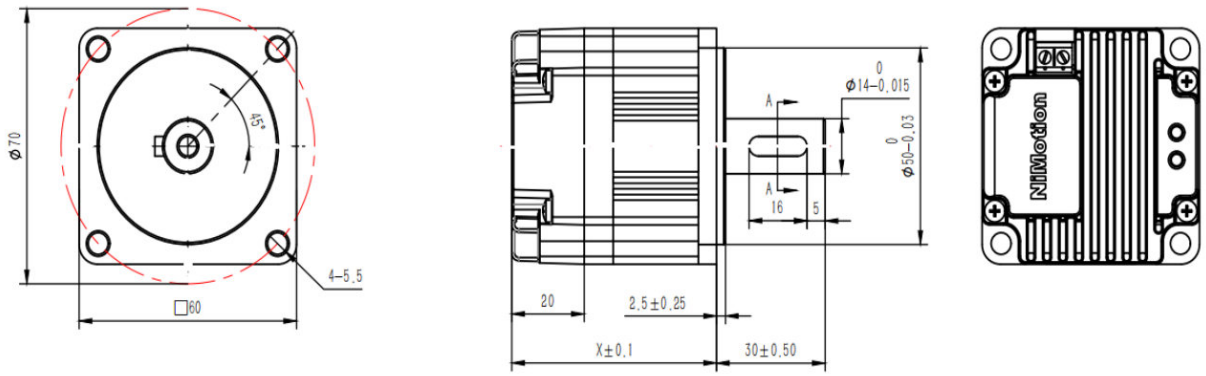

矩频曲线

注：测试结果可能因测试条件的不同而有稍许变化

PMM6020B- CANopen/485-LE-X

电压: 48V，电流:6.5A

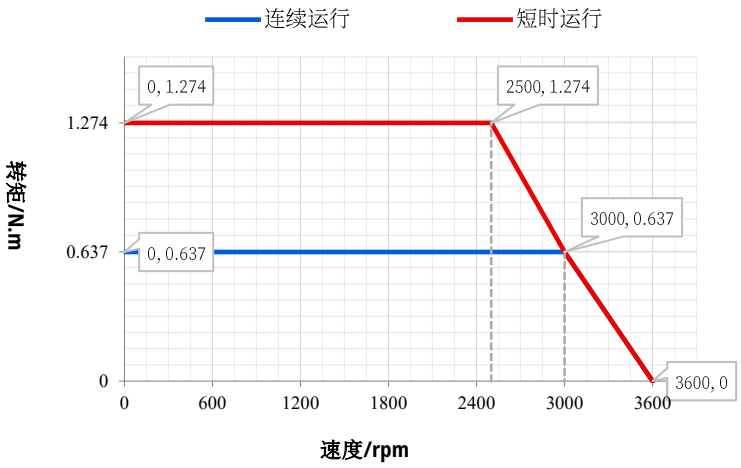

搭配线缆

产品线缆种类繁多，具体线缆使用请参考产品说明书!

线缆类型	型号	
电源线	STX001B	
通信线	STX002A	
I/O 线	STX004	
通信转换器	SCM-USBCANI-L	
	SCM-USB485A-L	
延长线	SDCX001-KZ-B	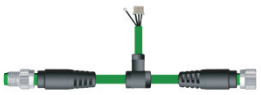
终端电阻	STRX001-120	

PMM80 系列一体化伺服电机



PMM80 系列一体化低压伺服电机是我司新近研发的伺服产品。该产品基于高紧凑性集成开发理念，将永磁同步电机、单圈绝对值编码器、总线型伺服驱动器及数字 I/O 集成于一体，采用 FOC 磁场定向控制技术和 SVPWM，支持 EtherCAT、CANopen 与 RS485 总线控制，具有结构紧凑、接线简便的特点。

型号规格

法兰尺寸: 80mm (轴径: Φ19，额定电压: 48VDC)

通信方式：***COE/CANopen/RS485/脉冲***

型号	额定功率	额定转速	保持力矩	额定电流	惯量	制动器	机身长度	重量
PMMB8063B	630W	1500rpm	4.0 N·m	19.4A	1.07kg·m²X10⁻⁴	无	140mm	2.9kg
PMMB8063B-LP	630W	1500rpm	4.0 N·m	19.4A	1.07kg·m²X10⁻⁴	无	140mm	2.9kg
PMMB8063B-B	630W	1500rpm	4.0 N·m	19.4A	1.14kg·m²X10⁻⁴	有	175mm	3.6kg
PMMB8063B-B-LP	630W	1500rpm	4.0 N·m	19.4A	1.14kg·m²X10⁻⁴	有	175mm	3.6kg
PMM8075B	750W	3000rpm	2.4 N·m	18A	1.2kg·m²X10⁻⁴	无	157.5mm	2.9kg
PMM8075B-LP	750W	3000rpm	2.4 N·m	18A	1.2kg·m²X10⁻⁴	无	157.5mm	2.9kg
PMM8075B-B	750W	3000rpm	2.4 N·m	18A	1.2kg·m²X10⁻⁴	有	198.5mm	3.6kg
PMM8075B-B-LP	750W	3000rpm	2.4 N·m	18A	1.2kg·m²X10⁻⁴	有	198.5mm	3.6kg

注：制动器保持扭矩≥3.2N·m

技术规格

规格	内容
输入电压范围	16-52 VDC
制动电阻	内置 35W；使用外置电阻接线，均是通过接电源的 VCC、RES 引脚，外置和内置不可并联使用

编码器	集成 2500 线编码器
驱动方式	采用 FOC 磁场定向控制技术和 SVPWM
控制模式	CiA402 模式：PP、VM、PV、PT、HM、IP、CSP、CSV、CST NiMotion 模式：位置模式、速度模式、转矩模式
DI(数字量输入)	数量：3 个，不隔离，通过设置对象 2003h:15h 配置上拉；高电平时 3～30V，低电平时 0～0.5V 可配置功能：1.作为开关使用 2.作为脉冲输入通道使用
DX(可配置为 DI 或 DO)	数量：1 个;配置为 DO；最大负载电流：8mA 可配置功能：1.普通 DO 口；2.电机运行停止；3.目标到达；4.报警输出（电机状态满足上述条件时，DO 开关量状态发生改变）
AI(模拟量输入)	数量：1 个；输入方式：单端输入； 信号种类：电压信号；分辨率：12bit；电压：0~10V；精度：引用误差≤1% 可配置功能：死区、滤波、偏置、倍率、方向
故障报警	过压\欠压\过温\硬件故障\堵转\过载\超速\初始化故障\存储故障\超限检测\原点回归超时\跟踪故障\目标位置溢出故障\ 曲线规划参数过小等故障；报警为自复位，故障为手动复位
工作环境	温度: 0℃～40℃；湿度: 10%RH～85%RH 无凝结 安装环境：无腐蚀性气体、易燃物、油雾等，无强震动； 安装方式：水平或垂直； 海拔高度：＜1000m
特色功能	故障诊断、故障复位、软限位、参数识别、可设参数、增益切换、共振抑制、低频抑制、参数保存恢复、在线升级

注：产品内容信息可能会更新，以产品说明书实际参数为准

外形尺寸

(基座宽度: *80mm*，*X 代表机身长度*) 单位: mm

PMMB8063 系列产品结构图

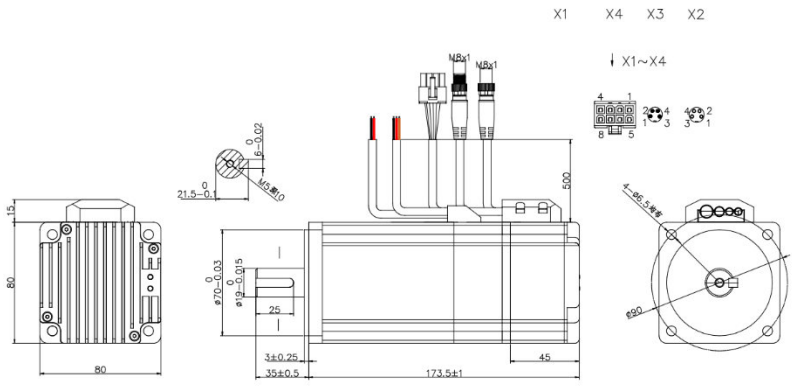

PMMB8063 系列产品结构图（航插款）

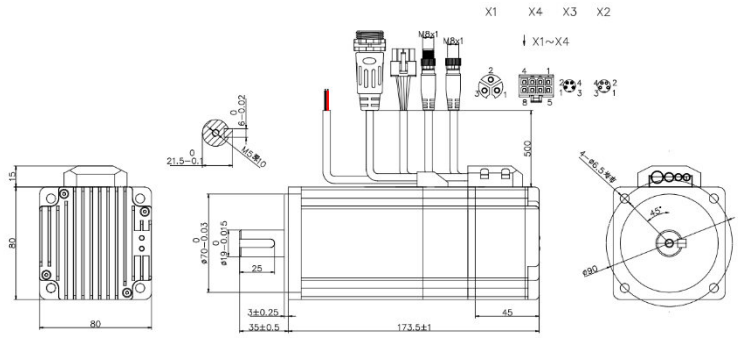

PMM8075 系列产品结构图

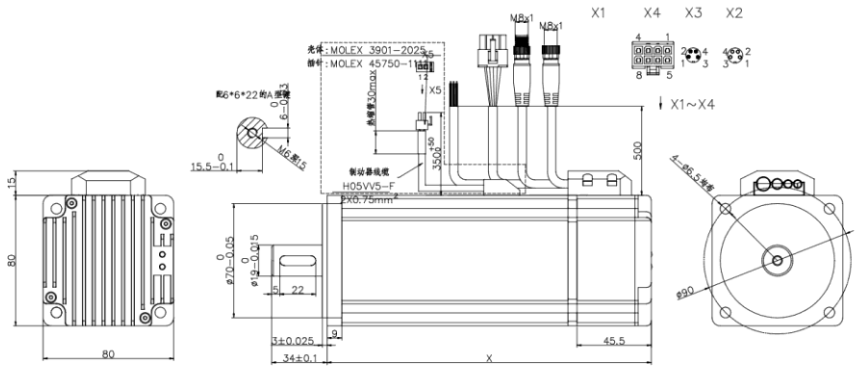

PMM8075 系列产品结构图（航插款）

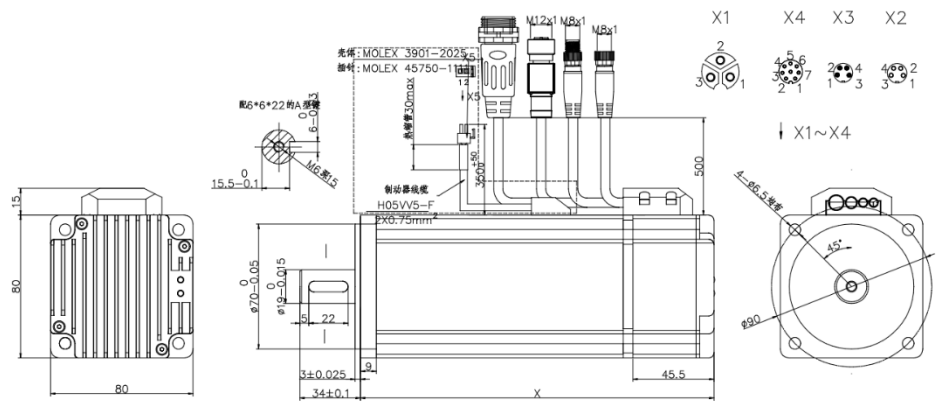

矩频曲线

注：测试结果可能因测试条件的不同而有稍许变化

PMM8075B- COE/CANopen/485-X

电压: 48V，电流:18A

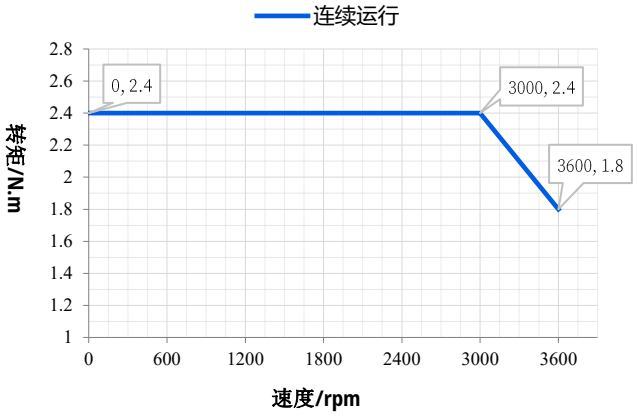

PMMB8063B-COE/CANopen/485-X

电压: 48V，电流:19.4A

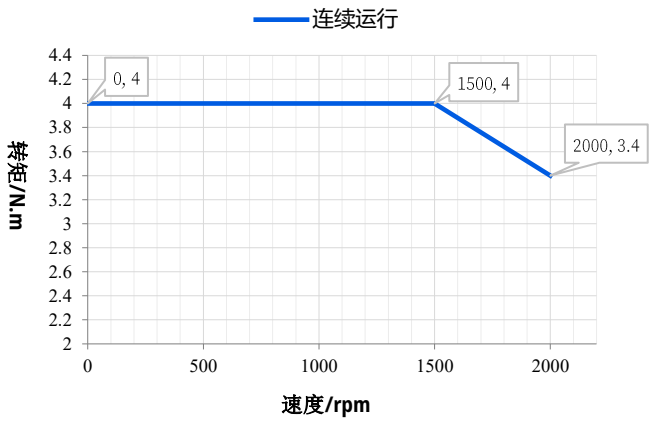

搭配线缆

产品线缆种类繁多，具体线缆使用请参考产品说明书！

线缆类型	型号	
电源线	VDDX002P	
通信线	VDCX003P(EtherCAT)	
	VDCX005P(EtherCAT)	
	VDCX008P(CAN/RS485)	
	VDCX009P(CAN/RS485)	
	SCM-USBCANI-L-LP(转换器)	
	SCM-USB485A-L-LP(转换器)	
I/O 线	VDIX002P	
延长线	VDCX010P	
转接头	M8A-T-4MMF	
终端电阻	STRX001-120	

PMMP（防护）系列一体化伺服电机

PMMP 系列一体化伺服电机，将伺服电机、编码器、驱动器、I/O、控制器集成一体，驱动器和电机之间不需要电缆，电源、I/O 和通信接口直接插入电机上的连接器，简化了组件选择，减少了布线，使尺寸最小化，降低了成本，节省安装空间。

PMMP 系列在 PMM 系列基础上增加了防护功能，全系列具备 IP65 防护等级，可有效防止水溅、完全防止灰尘，更适合工作环境恶劣，对防护有较高要求的设备使用。

PMMP 系列产品命名规则

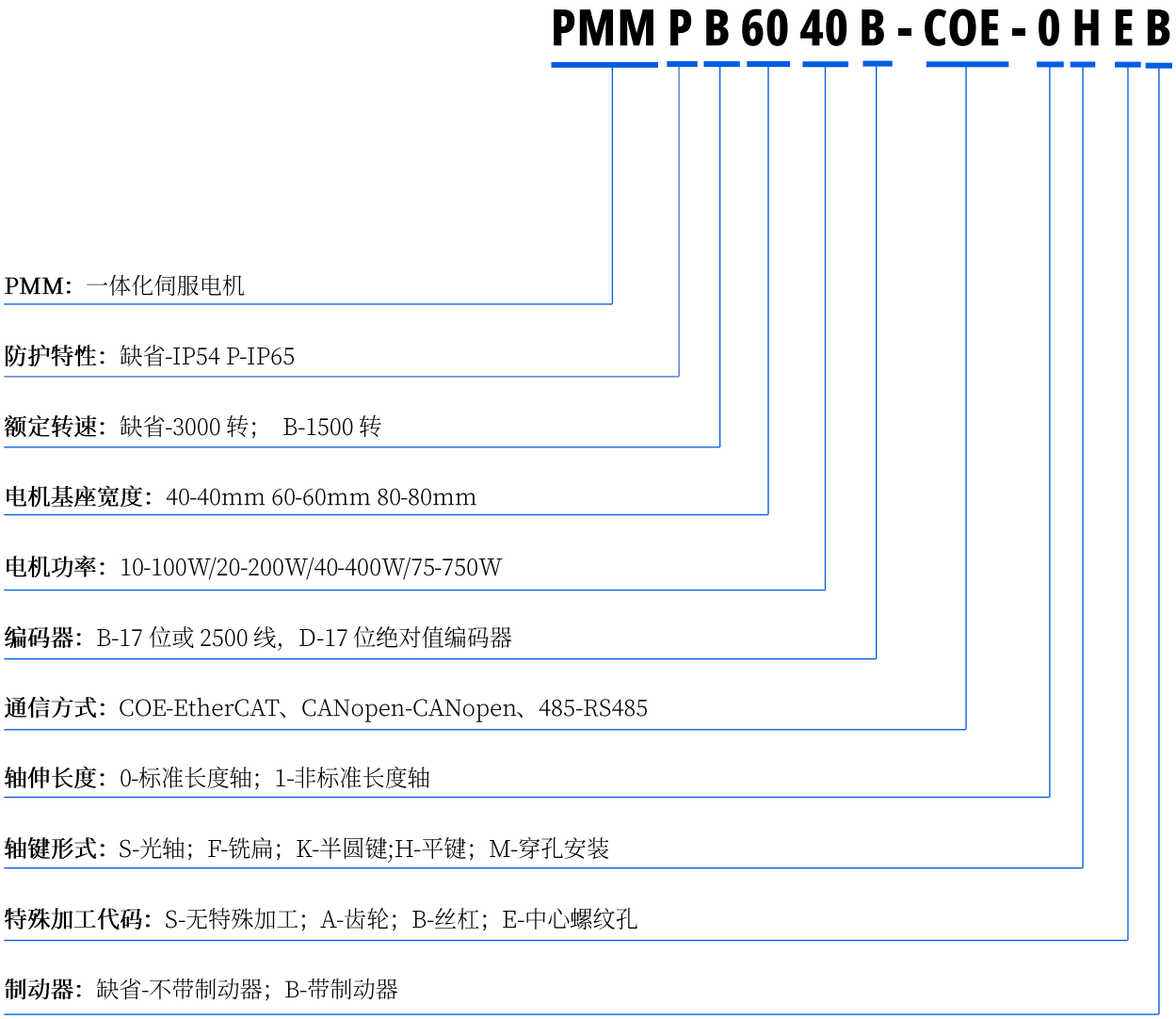

PMMP40L（经济型）系列一体化伺服电机

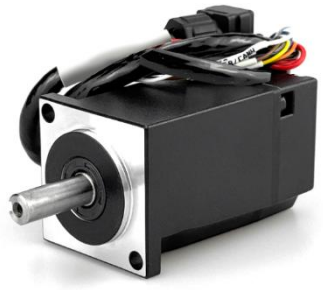

PMMP40L 系列（经济型）一体化防水低压伺服电机，是我司自主研发的防水型低压伺服产品。该产品基于高度集成的一体化开发理念，将永磁同步电机、编码器、伺服驱动器及控制器集成于一体，采用 FOC 磁场定向控制技术及驱控一体化，支持 CANopen 与 RS485 通信总线控制，具有结构紧凑、接线简便、防护等级达 IP65 的特点。

型号规格

法兰尺寸: 40mm (轴径: Φ8，额定电压: 24VDC，额定功率: 100W，额定转速: 3000rpm)

型号	通信方式	保持力矩	额定电流	惯量	机身长度	重量
PMMP4010B-L	CANopen/RS485	0.32 N·m	6.5A	6.2kg·m^{2}X10^{-6}	67.7mm	0.43kg

技术规格

规格	内容
输入电压范围	12-52 VDC
逻辑电源	12-52 VDC
制动电阻	内置 15Ω/25W
编码器	17 位编码器
驱动方式	采用 FOC 磁场定向控制技术和 SVPWM
控制模式	CiA402 模式：PP、VM、PV、PT、HM、IP、CSP、CSV、CST NiMotion 模式：位置模式、速度模式、转矩模式
DI(数字量输入)	数量：3 个，不隔离，通过设置对象 2003h:15h 配置上拉；高电平时 12～24V，低电平时 0～0.5V；支持 NPN（使能上拉）、PNP，可配置功能：1.作为开关使用

DO(数字量输出)	数量：1 个;输出方式：最大负载电流：0.5A 可配置功能：1.普通 DO 口；2.电机运行停止；3.目标到达； 4.报警输出（电机状态满足上述条件时，DO 开关量状态发生改变）
防护特性	IP65
故障报警	过压\欠压\过温\硬件故障\堵转\过载\超速\初始化故障\存储故障\超限检测\原点回归超时\跟踪故障\目标位置溢出故障\ 曲线规划参数过小等故障；报警为自复位，故障为手动复位
工作环境	温度: 0℃～40℃ ; 湿度: 10%RH～85%RH 无凝结 安装环境：无腐蚀性气体、易燃物、油雾等，无强震动; 安装方式：水平或垂直; 海拔高度：＜1000m
特色功能	故障诊断、故障复位、软限位、参数识别、可设参数、增益切换、共振抑制、低频抑制、参数保存恢复、在线升级

注：产品内容信息可能会更新，以产品说明书实际参数为准

外形尺寸

(基座宽度: *40mm*)　　单位: mm

PMMP40L 系列产品结构图

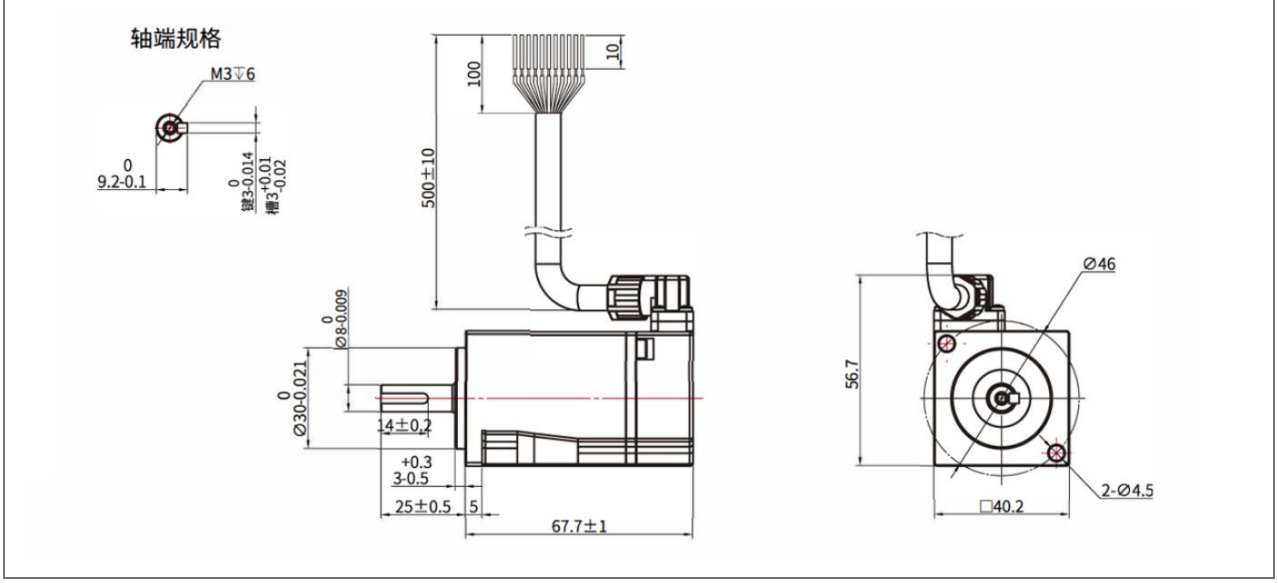

矩频曲线

注：测试结果可能因测试条件的不同而有稍许变化

PMMP4010B- CANopen/485-L

电压: 24V，电流: 6.5A

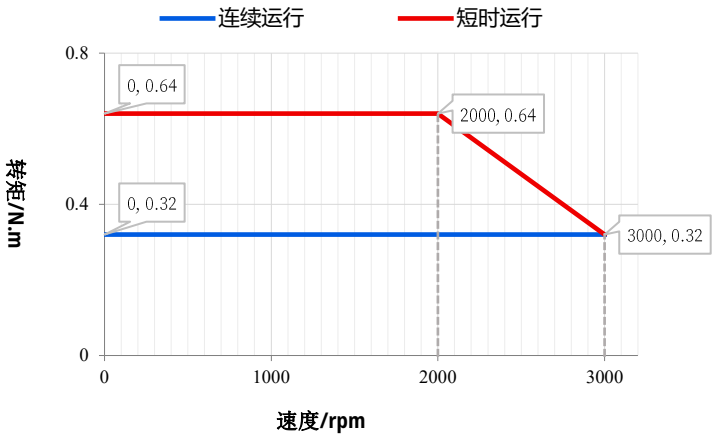

搭配线缆

产品线缆种类繁多，具体线缆使用请参考产品说明书！

线缆类型	型号	
通信转换器	SCM-USBCANI-L	
	SCM-USB485A-L	
通信扩展线	SDCX001-KZ-B	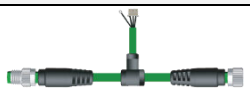
终端电阻	STRX001-120	

PMMP40（防护）系列一体化伺服电机



PMMP40 系列一体化低压伺服电机，是我司自主研发的防水型伺服产品。该产品基于高度集成的一体化开发理念，将永磁同步电机、编码器、伺服驱动器、控制器及数字 I/O 集成于一体，采用 FOC 磁场定向控制技术及驱控一体化技术，支持 EtherCAT、CANopen 与 RS485 通信总线控制，具有结构紧凑、接线简便等特点。

型号规格

法兰尺寸：40mm (轴径: Φ8，额定扭矩: 0.32N·*m*，额定功率: 100W，额定转速: 3000rpm)

通信方式：*COE/CANopen/RS485/脉冲*

型号	额定功率	额定电压	额定电流	惯量	制动器	机身长度	重量
PMMP4010B-D03	100W	48V	3.2A	3.9kg·m^{2}X10^{-6}	无	101.5mm	0.56kg
PMMP4010B-D04	100W	24V	5.98A	3.9kg·m^{2}X10^{-6}	无	101.5mm	0.56kg
PMMP4010B-B-D03	100W	48V	3.2A	4.08kg·m^{2}X10^{-6}	有	141.5mm	0.80kg
PMMP4010B-B-D04	100W	24V	5.98A	4.08kg·m^{2}X10^{-6}	有	141.5mm	0.80kg
PMMP4010D-D03	100W	48V	3.2A	3.9kg·m^{2}X10^{-6}	无	101.5mm	0.56kg
PMMP4010D-D04	100W	24V	5.98A	3.9kg·m^{2}X10^{-6}	无	101.5mm	0.56kg
PMMP4010D-B-D03	100W	48V	3.2A	4.08kg·m^{2}X10^{-6}	有	141.5mm	0.80kg
PMMP4010D-B-D04	100W	24V	5.98A	4.08kg·m^{2}X10^{-6}	有	141.5mm	0.80kg

注：制动器保持扭矩≥0.3N·m

技术规格

规格	内容
输入电压范围	16-52 VDC
制动电阻	内置 32W，外置：通过电源线 X1 的 VCC、RES 引脚进行配置，外置和内置不可并联使用
编码器	单圈 ： 17 位编码器 多圈：17 位绝对值多圈编码器（外接电池怠机）

驱动方式	采用 FOC 磁场定向控制技术和 SVPWM
控制模式	CiA402 模式：PP、VM、PV、PT、HM、IP、CSP、CSV、CST NiMotion 模式：位置模式、速度模式、转矩模式
DI(数字量输入)	数量：3 个，双向光耦隔离，高电平时 12～24V，低电平时 0～0.5V 可配置功能：1.作为开关使用 2.作为脉冲输入通道使用
DO(数字量输出)	数量：1 个；最大负载电流 2A；带制动器电机无 DO 功能 可配置功能：1.普通 DO 口；2.电机运行停止；3.目标到达；4.报警输出
AI(模拟量输入)	数量：1 个；输入方式：单端输入；信号种类：电压信号；分辨率：12bit；电压：0~10V；精度：引用误差≤1% 可配置功能：死区、滤波、偏置、倍率、方向
防护特性	IP65
故障报警	过压\欠压\过温\硬件故障\堵转\过载\超速\初始化故障\存储故障\超限检测\原点回归超时\跟踪故障\目标位置溢出故障\ 曲线规划参数过小等故障；报警为自复位，故障为手动复位
工作环境	温度: 0℃～40℃；湿度: 10%RH～85%RH 无凝结 储存环境温度 -40℃～85℃；污染程度 SO_2 ：＜0.5ppm；H_2S：＜0.1ppm 安装环境：无腐蚀性气体、易燃物、油雾等，无强震动； 安装方式：水平或垂直；海拔高度：＜1000m
特色功能	故障诊断、故障复位、软限位、参数识别、可设参数、增益切换、共振抑制、低频抑制、参数保存恢复、在线升级

注：产品内容信息可能会更新，以产品说明书实际参数为准

外形尺寸

(基座宽度: *40mm*，*X 代表机身长度)* 单位: mm

PMMP40 系列产品结构图

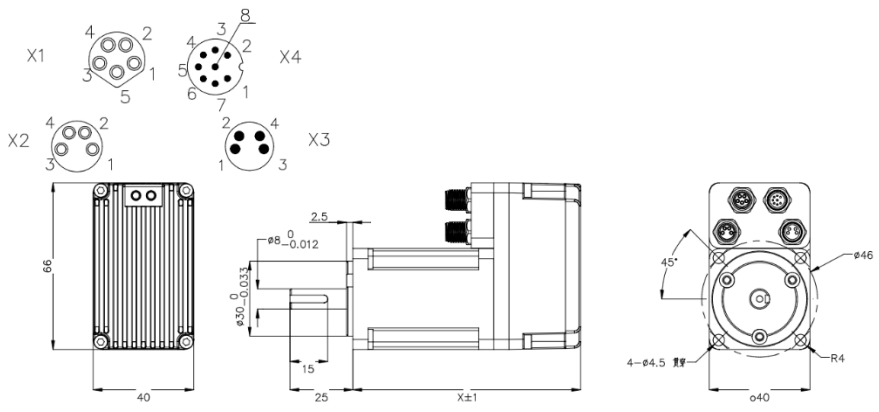

矩频曲线

注：测试结果可能因测试条件的不同而有稍许变化

PMMP4010X- COE/CANopen/485-D03

电压: 48V，电流: 3.2A

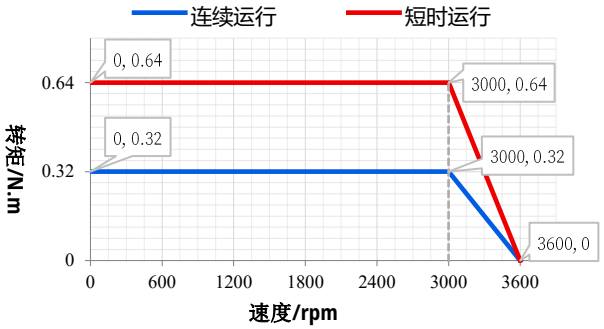

PMMP4010X-COE/CANopen/485-D04

电压: 24V，电流: 5.98A

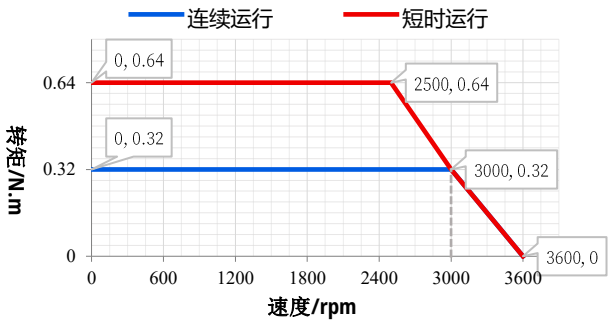

搭配线缆

产品线缆种类繁多，具体线缆使用请参考产品说明书！

线缆类型	型号	
电源线	VDDX003P	
通信线	VDCX003P(EtherCAT)	
	VDCX005P(EtherCAT)	
	VDCX008P(CAN/RS485)	
	VDCX009P(CAN/RS485)	
	SCM-USBCANI-L-LP(转换器)	
	SCM-USB485A-L-LP(转换器)	
I/O 线	VDIX004(单圈)	
	VDIX007(多圈)	
延长线	VDCX010P	
转接头	M8A-T-4MMF	
终端电阻	STRX001-120	

PMMP60（防护）系列一体化伺服电机



PMMP60 系列一体化低压伺服电机，是我司自主研发的防水型伺服产品。该产品基于高度集成的一体化开发理念，将永磁同步电机、编码器、伺服驱动器、控制器及数字 I/O 集成于一体，采用 FOC 磁场定向控制技术及驱控一体化技术，支持 EtherCAT、CANopen 与 RS485 通信总线控制，具有结构紧凑、接线简便等特点。

型号规格

法兰尺寸: 60mm (轴径: Φ14，额定电压:48V，额定转速: 3000rpm)

通信方式：***COE/CANopen/RS485/脉冲***

型号	额定功率	额定扭矩	额定电流	惯量	制动器	机身长度	重量
PMMP6020B	200W	0.64 N·m	8.5A	2.4kg·m^{2}X10^{-5}	无	115mm	1.5kg
PMMP6040B	400W	1.27 N·m	13.0A	3.0kg·m^{2}X10^{-5}	无	145mm	1.7kg

技术规格

规格	内容
输入电压范围	16-52 VDC
制动电阻	内置 25W，使用外置电阻接线，均是通过接电源的 VCC、RES 引脚，与外置制动电阻功能不可同时使用。
编码器	2500 线编码器
驱动方式	采用 FOC 磁场定向控制技术和 SVPWM
控制模式	CiA402 模式：PP、VM、PV、PT、HM、IP、CSP、CSV、CST NiMotion 模式：位置模式、速度模式、转矩模式
DI(数字量输入)	数量：3 个，不隔离，高电平时 3～30V，低电平时 0～0.5V 可配置功能：1.作为开关使用 2.作为脉冲输入通道使用

DX(可配置 DI 或 DO)	数量：1 个；配置为 DO：最大负载电流：8mA 可配置功能：1.普通 DO 口；2.电机运行停止；3.目标到达；4.报警输出
AI(模拟量输入)	数量：1 个；输入方式：单端输入；信号种类：电压信号；分辨率：12bit；电压：0~10V；精度：引用误差≤1% 可配置功能：死区、滤波、偏置、倍率、方向
防护特性	IP65
故障报警	过压\欠压\过温\硬件故障\堵转\过载\超速\初始化故障\存储故障\超限检测\原点回归超时\跟踪故障\目标位置溢出故障\ 曲线规划参数过小等故障；报警为自复位，故障为手动复位
工作环境	温度: 0℃～40℃；湿度: 10%RH～85%RH 无凝结 储存环境温度 -40℃～85℃;污染程度 SO_2 ：＜0.5ppm；H_2S：＜0.1ppm 安装环境：无腐蚀性气体、易燃物、油雾等，无强震动； 安装方式：水平或垂直；海拔高度：＜1000m
特色功能	故障诊断、故障复位、软限位、参数识别、可设参数、增益切换、共振抑制、低频抑制、参数保存恢复、在线升级

注：产品内容信息可能会更新，以产品说明书实际参数为准

外形尺寸

(基座宽度: *60mm*，*X 代表机身长度*)　　单位: mm

PMMP60 系列产品结构图

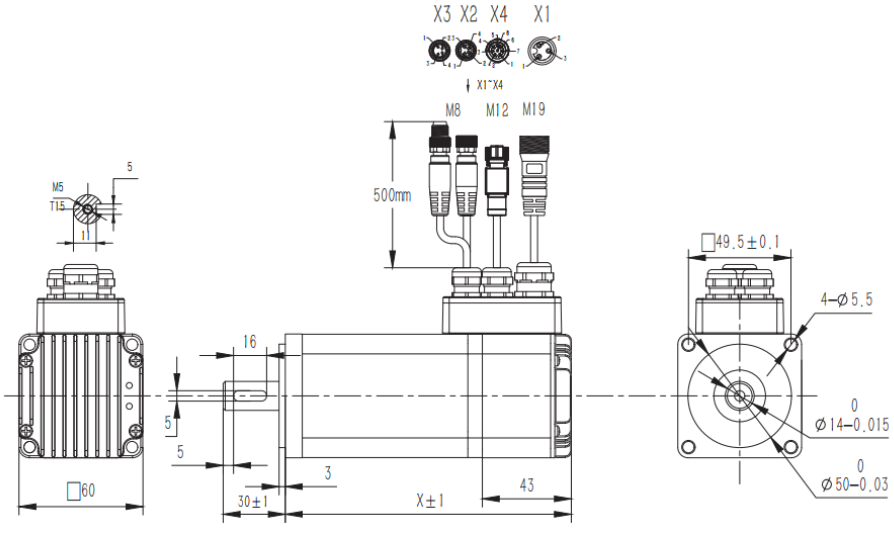

矩频曲线

注：测试结果可能因测试条件的不同而有稍许变化

PMMP6020B- COE/CANopen/485

电压: 48V，电流: 8.5A

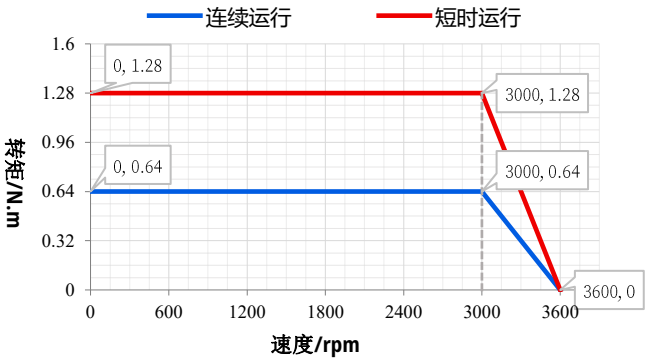

PMMP6040B-COE/CANopen/485

电压: 48V，电流: 13A

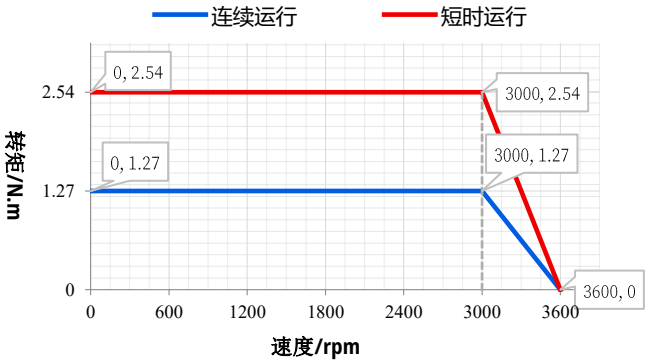

搭配线缆

产品线缆种类繁多，具体线缆使用请参考产品说明书!

线缆类型	型号	
电源线	VDDX001P	
通信线	VDCX003P(EtherCAT)	
	VDCX005P(EtherCAT)	
	VDCX008P(CAN/RS485)	
	VDCX009P(CAN/RS485)	
	SCM-USBCANI-L-LP(转换器)	
	SCM-USB485A-L-LP(转换器)	
I/O 线	VDIX002P	
延长线	VDCX010P	
转接头	M8A-T-4MMF	
终端电阻	STRX001-120	

PMMP80（防护）系列一体化伺服电机



PMMP80 系列一体化低压伺服电机，是我司自主研发的防水型伺服产品。该产品基于高度集成的一体化开发理念，将永磁同步电机、编码器、伺服驱动器、控制器及数字 I/O 集成于一体，采用 FOC 磁场定向控制技术及驱控一体化技术，支持 EtherCAT、CANopen 与 RS485 通信总线控制，具有结构紧凑、接线简便等特点。

型号规格

法兰尺寸: 80mm (轴径: Φ19，额定电压:48V，额定转速: 3000rpm)

通信方式：***COE/CANopen/RS485/脉冲***

型号	额定功率	额定扭矩	额定电流	惯量	制动器	机身长度	重量
PMMP8075B	750W	2.4 N·m	18A	1.2kg·m^{2}X10^{-4}	无	157.5mm	2.9kg

技术规格

规格	内容
输入电压范围	16-52 VDC
制动电阻	内置 35W，使用外置电阻接线，均是通过接电源的 VCC、RES 引脚，外置和内置不可并联使用。可接制动器，与外置制动电阻功能不可同时使用。
编码器	2500 线编码器
驱动方式	采用 FOC 磁场定向控制技术和 SVPWM
控制模式	CiA402 模式：PP、VM、PV、PT、HM、IP、CSP、CSV、CST NiMotion 模式：位置模式、速度模式、转矩模式
DI(数字量输入)	数量：3 个，不隔离，通过设置对象 2003h:15h 配置上拉；高电平时 3～30V，低电平时 0～0.5V 可配置功能：1.作为开关使用 2.作为脉冲输入通道使用

DX(可配置 DI 或 DO)	数量：1 个；配置为 DO：最大负载电流：8mA 可配置功能：1.普通 DO 口；2.电机运行停止；3.目标到达；4.报警输出
AI(模拟量输入)	数量：1 个；输入方式：单端输入；信号种类：电压信号；分辨率：12bit；电压：0~10V；精度：引用误差≤1% 可配置功能：死区、滤波、偏置、倍率、方向
防护特性	IP65
故障报警	过压\欠压\过温\硬件故障\堵转\过载\超速\初始化故障\存储故障\超限检测\原点回归超时\跟踪故障\目标位置溢出故障\曲线规划参数过小等故障；报警为自复位，故障为手动复位
工作环境	温度: 0℃～40℃；湿度: 10%RH～85%RH 无凝结 储存环境温度 -40℃～85℃；污染程度 SO_2 ：＜0.5ppm；H_2S：＜0.1ppm 安装环境：无腐蚀性气体、易燃物、油雾等，无强震动； 安装方式：水平或垂直；海拔高度：＜1000m
特色功能	故障诊断、故障复位、软限位、参数识别、可设参数、增益切换、共振抑制、低频抑制、参数保存恢复、在线升级

注：产品内容信息可能会更新，以产品说明书实际参数为准

外形尺寸

(基座宽度: *80mm*)　　单位: mm

PMMP80 系列产品结构图

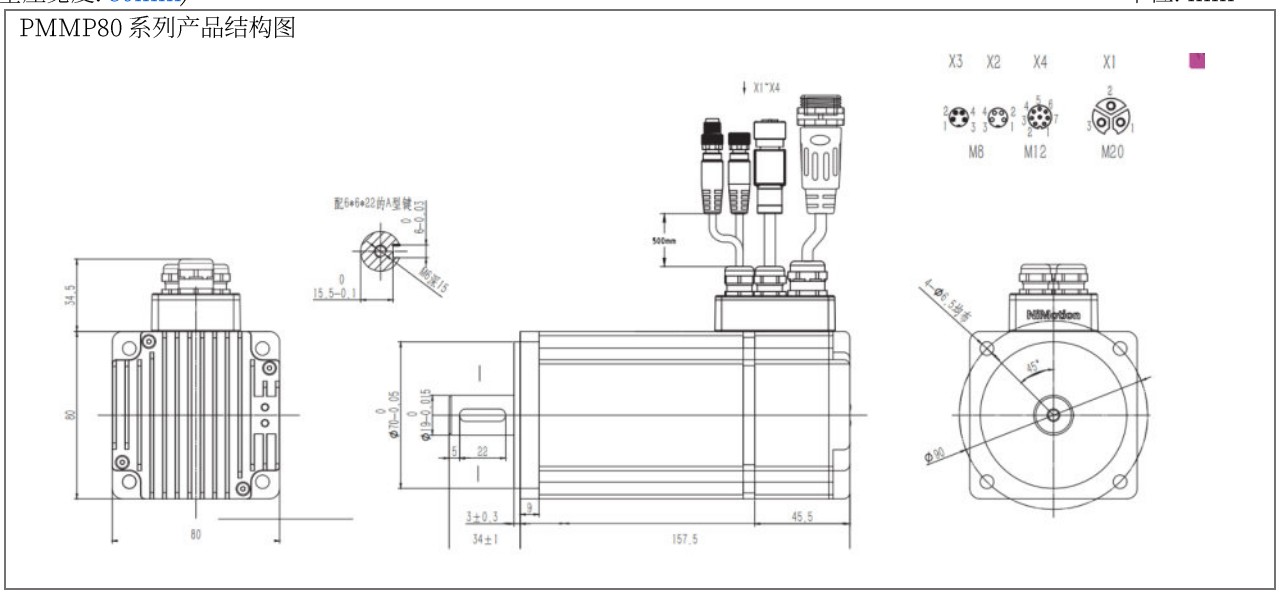

矩频曲线

注：测试结果可能因测试条件的不同而有稍许变化

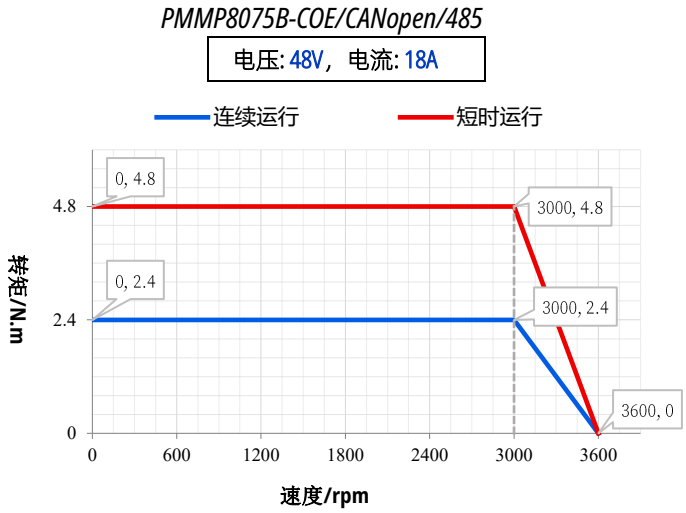

搭配线缆

产品线缆种类繁多，具体线缆使用请参考产品说明书！

线缆类型	型号	
电源线	VDDX002P	
通信线	VDCX003P(EtherCAT)	
	VDCX005P(EtherCAT)	
	VDCX008P(CAN/RS485)	
	VDCX009P(CAN/RS485)	
	SCM-USBCANI-L-LP(转换器)	
	SCM-USB485A-L-LP(转换器)	
I/O 线	VDIX002P	
延长线	VDCX010P	
转接头	M8A-T-4MMF	
终端电阻	STRX001-120	

PSM 系列一体化伺服电机

PSM 系列一体化伺服电机，将伺服电机、编码器、驱动器、I/O、控制器集成一体，驱动器和电机之间不需要电缆，电源、I/O 和通信接口直接插入电机上的连接器，简化了组件选择，减少了布线，使尺寸最小化，降低了成本，节省安装空间。

PSM 系列在 PMM 系列的基础上增加了 STO 功能型号，可在意外断电时，更有效的保护设备人员安全，同时拥有防护型号和内置刹车型号可供选择。

PSM 系列产品命名规则



PSM 系列产品介绍

PSM 系列一体化低压伺服电机是我司自主研发的伺服产品。该产品基于高度集成的开发理念，将永磁同步电机、多圈绝对值编码器、伺服驱动器、控制器及数字 I/O 集成于一体，采用 FOC 磁场定向控制技术及驱控一体化技术，支持 EtherCAT、CANopen 与 RS485 通信总线控制，并内置多种功能。与传统伺服组合方案相比，具有体积更小、接线更简化的特点。

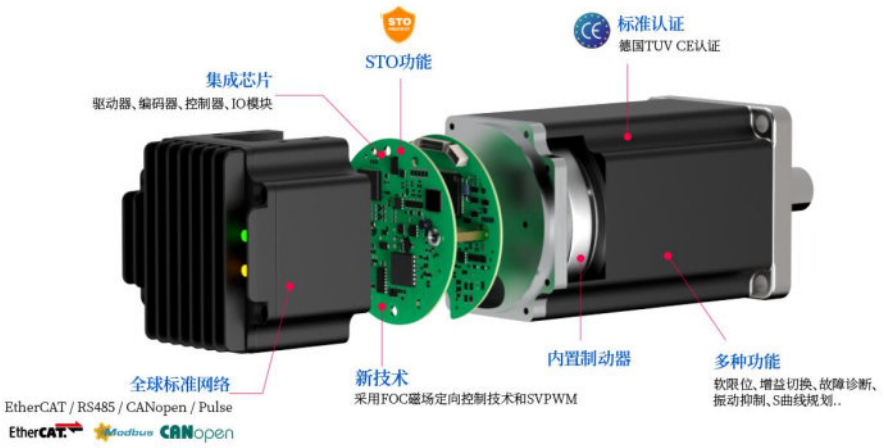

产品优势

特点	优势介绍
高度集成	集成了驱动器、编码器、制动器、控制器及 I/O 模块
精准控制	采用 FOC 磁场定向控制技术和 SVPWM
伺服功能	具备软限位/增益切换/S 型曲线规划/振动抑制/参数辨识/在线升级等功能
STO 功能	可选带有 STO 功能的产品
内置刹车	可选配内置制动器型号，无需外接制动装置
高防护	可选 IP65 防护等级
便捷控制	支持 EtherCAT/CANopen/RS485 通信、I/O 控制及脉冲控制
诊断功能	具备过流、过压、欠压、过载、过热、堵转、原点回归超时等保护功能
质量认证	德国 TUV CE 认证

数字量输入输出

本地化的数字量输入输出，让控制器变得更加轻松和简洁；可接多种信号类型传感器，如：光电开关、接近传感器、霍尔传感器等可根据需要灵活配置，完成不同的功能：正限位、负限位、原点开关等。

参数调整软件

·原点开关参数

·正限位开关参数

·特殊功能参数

·故障安全状态预置

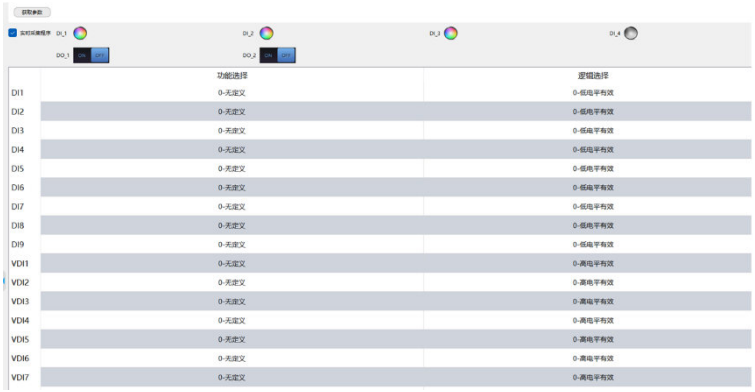

集成高精度编码器

·内部集成高分辨率绝对编码器

·上电时检测当前绝对位置

·可选择角度反馈或脉冲数反馈

·灵活设置限制区域，使运行方式更简单



注：内置高精度编码器，单圈绝对值编码器，多圈绝对值计数，断电自动保留。高精度后定位精度可达±0.05°。效果因产品而异。详细信息请咨询我们了解更多参数。

原点返回与设定

·无需原点传感器，高速完成原点返回

·节省配线，可用于无法安装传感器的场合

·可手工移动到任意位置设定为原点

·支持堵转原点回归

·集成多种原点回归算法，可灵活配置

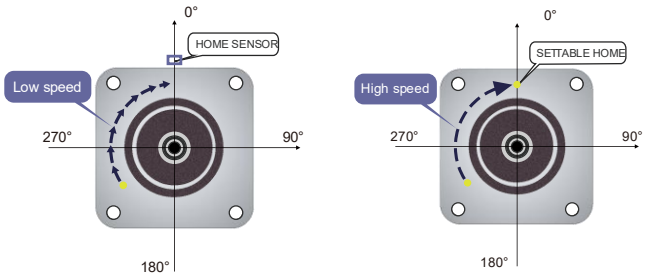

多种控制模式

·CiA402 模式:
轮廓位置模式(PP)、轮廓速度模式(PV)、轮廓转矩模式(PT)、速度模式(VM)、插补模式(IP)、原点回归模式(HM)（开关寻原点方式、堵转寻原点方式）、循环同步位置模式(CSP)、循环同步速度模式(CSV)、循环同步转矩模式(CST)

·NiMotion 模式:
位置模式：脉冲控制、多段位置控制、数字量给定控制
速度模式：多段速度控制、数字量给定控制
转矩模式：数字量给定控制

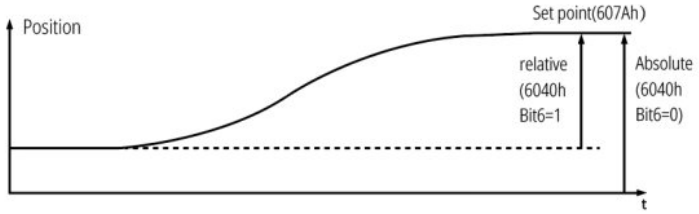

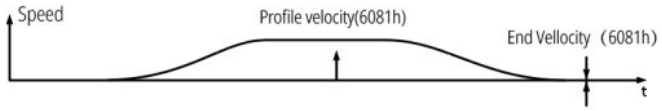

增益切换&软限位

·伺服电机的增益切换功能由外部 DI 或内部状态触发，当切换条件满足时，伺服电机根据相关参数设置的有效性切换至第 1 组或第 2 组增益，满足实际使用需求，具体作用如下:

·电机运行状态切换到较高增益，以获得更好的指令跟踪性能位置指令切换延迟
·电机静止状态切换到较高增益，以缩短定位时间
·电机静止(伺服使能)状态切换到较低增益，以抑制振动
·根据负载设备情况等通过外部信号切换不同的增益设置

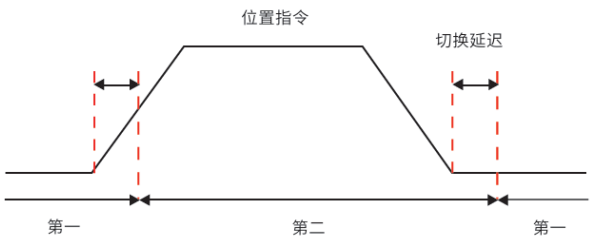

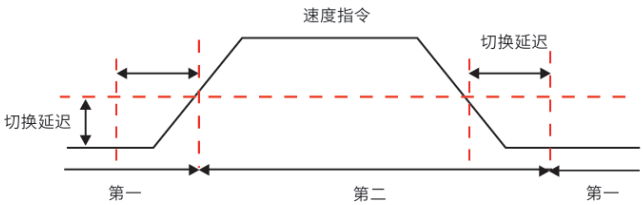

STO 功能

安全转矩关闭（Safe Torque Off）是一种安全功能。STO 功能通过驱动器外部硬件端子 STO1 和 STO2 触发，STO 功能触发后驱动器将关闭驱动芯片输入信号，同时关断驱动控制信号，切断电机的输入电流，防止驱动器在电机轴端产生力矩，让电机停止运行。

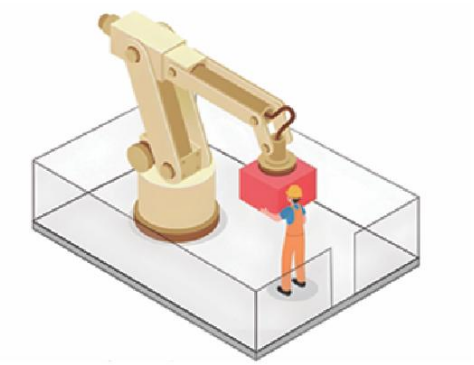

16 段位置和速度功能及 S 型曲线规划

·内置 16 段位置/速度功能，可实现单机操作。

·16 段定位功能

V_{1max}，V_{2max}：第一段和第二段的最大运行速度。

S1、S2：第一段和第二段的位移。

·16 段速度特点：

V_{1max}，V_{2max}：第一段，第二段命令速度。

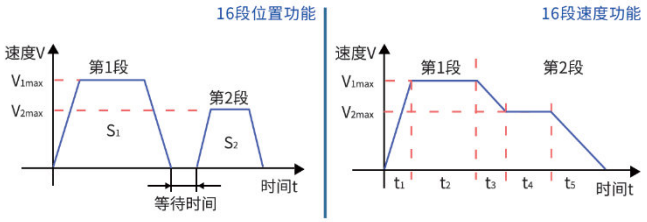

16段位置&速度功能

·S 型加减速曲线

内置 12 段 S 型加减速曲线。

有效降低冲击，使电机运行更加平稳。

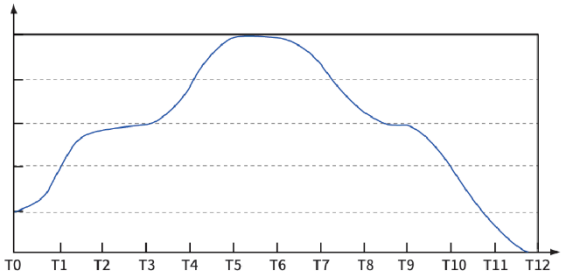

12段S型加减速曲线

通过陷波器进行共振抑制

4 组陷波器参数设置，提高效率。有效抑制振动频率范围≥300Hz。

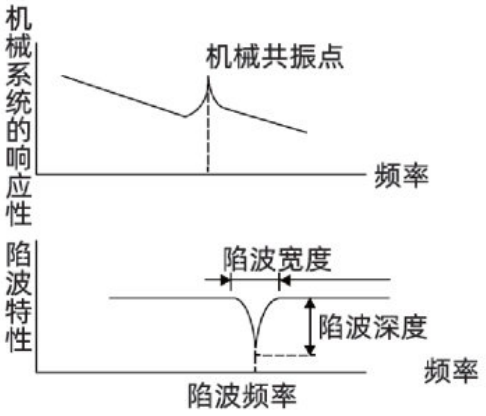

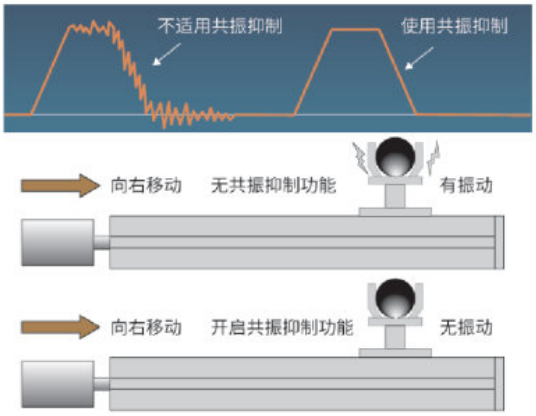

低频震动抑制功能

若机械负载的端部长且重，急停时易发生端部震动，影响定位效果，通过低频振动抑制功能可以有效降低此震动。有效抑制振动频率范围≤100Hz。

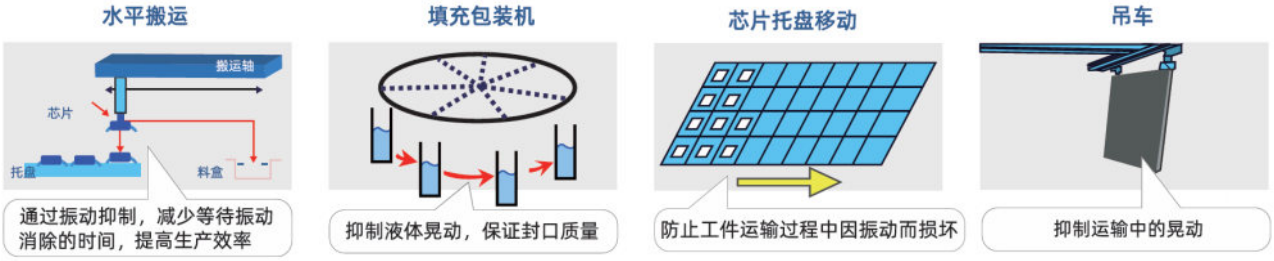

PSM60 系列一体化伺服电机



PSM60 系列一体化低压伺服电机是我司新近研发的伺服产品。该产品基于高紧凑性集成开发理念，将永磁同步电机、绝对值编码器、总线型伺服驱动器及数字 I/O 集成于一体，采用 FOC 磁场定向控制技术和 SVPWM，支持 EtherCAT、CANopen 与 RS485 总线控制，具有结构紧凑、接线简便的特点。

型号规格

法兰尺寸: 60mm (轴径: Φ14，额定转速: 3000rpm)

通信方式：*COE/CANopen/RS485/脉冲*

型号	额定功率	额定扭矩	额定电流	额定电压	惯量	制动器	机身长度	重量
PSM6020D-24V	200W	0.64 N·m	11.5A	24V	1.4kg·m²X10⁻⁵	无	114mm	1.15kg
PSM6020D	200W	0.64 N·m	8A	48V	1.4kg·m²X10⁻⁵	无	114mm	1.1kg
PSM6020D -B	200W	0.64 N·m	8A	48V	1.4kg·m²X10⁻⁵	有	146.5mm	1.5kg
PSM6040D	400W	1.27 N·m	12A	48V	2.1kg·m²X10⁻⁵	无	144mm	1.6kg
PSM6040D -B	400W	1.27 N·m	12A	48V	2.1kg·m²X10⁻⁵	有	176.5mm	2.0kg
PSM6060D	600W	1.91 N·m	16A	48V	6.0kg·m²X10⁻⁵	无	149mm	1.7kg
PSM6020D-24V-LP	200W	0.64 N·m	11.5A	24V	1.4kg·m²X10⁻⁵	无	114mm	1.15kg
PSM6020D -LP	200W	0.64 N·m	8A	48V	1.4kg·m²X10⁻⁵	无	114mm	1.1kg
PSM6020D -B-LP	200W	0.64 N·m	8A	48V	1.4kg·m²X10⁻⁵	有	146.5mm	1.5kg
PSM6040D -LP	400W	1.27 N·m	12A	48V	2.1kg·m²X10⁻⁵	无	144mm	1.6kg
PSM6040D -B-LP	400W	1.27 N·m	12A	48V	2.1kg·m²X10⁻⁵	有	176.5mm	2.0kg

注：制动器保持扭矩≥1.3N·m，型号后缀 LP 表示航空插头接口

技术规格

规格	内容
输入电压范围	16-72 VDC
编码器	17 位绝对值多圈编码器（外接电池怠机）
驱动方式	采用 FOC 磁场定向控制技术和 SVPWM
控制模式	CiA402 模式：PP、VM、PV、PT、HM、IP、CSP、CSV、CST NiMotion 模式：位置模式、速度模式、转矩模式
DI(数字量输入)	数量：3 个，高速单向光耦，支持最大 PWM 脉冲频率：2MHz；支持 PNP、NPN、差分输入；高电平时 5～24V，低电平时 0～0.5V 可配置功能：1.作为开关使用 2.作为脉冲输入通道使用
DO(数字量输出)	数量：1 个；支持光耦输出，集电极开路；最大电流 100mA；最大电压 55V(≥1KHz) 可配置功能：1.普通 DO 口；2.电机运行停止；3.目标到达；4.报警输出
AI(模拟量输入)	数量：1 个；输入方式：单端输入；信号种类：电压信号；分辨率：12bit；电压：-10~10V；精度：引用误差≤1% 可配置功能：死区、滤波、偏置、倍率、方向
制动电阻	内置 25W，通过电源线 X1 的制动电阻+和制动电阻-进行配置，外置和内置为并联使用
故障报警	过压\欠压\过温\硬件故障\堵转\过载\超速\初始化故障\存储故障\超限检测\原点回归超时\跟踪故障\目标位置溢出故障\ 曲线规划参数过小等故障；报警为自复位，故障为手动复位
工作环境	温度: 0℃～40℃；湿度: 10%RH～85%RH 无凝结 储存环境温度 -40℃～85℃；污染程度 SO_2 ：＜0.5ppm； H_2S：＜0.1ppm 安装环境：无腐蚀性气体、易燃物、油雾等，无强震动； 安装方式：水平或垂直；海拔高度：＜1000m
特色功能	故障诊断、故障复位、软限位、参数识别、可设参数、增益切换、共振抑制、低频抑制、参数保存恢复、在线升级

注：产品内容信息可能会更新，以产品说明书实际参数为准

外形尺寸

(基座宽度: *60mm*，*X 代表机身长度*) 单位: mm

PSM60 系列产品结构图

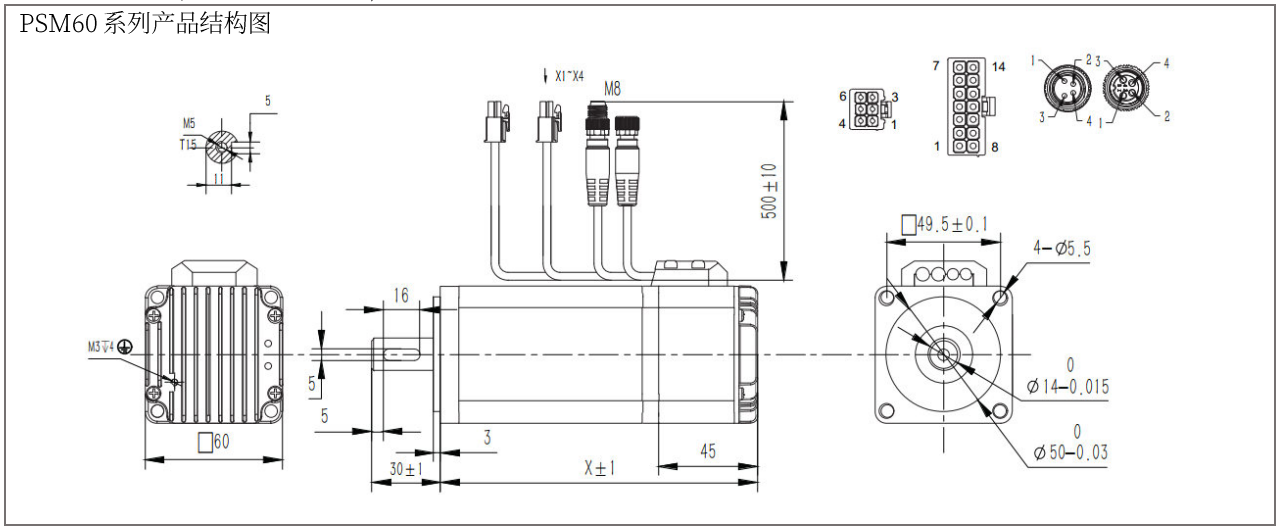

PSM60 系列产品结构图（航插款）

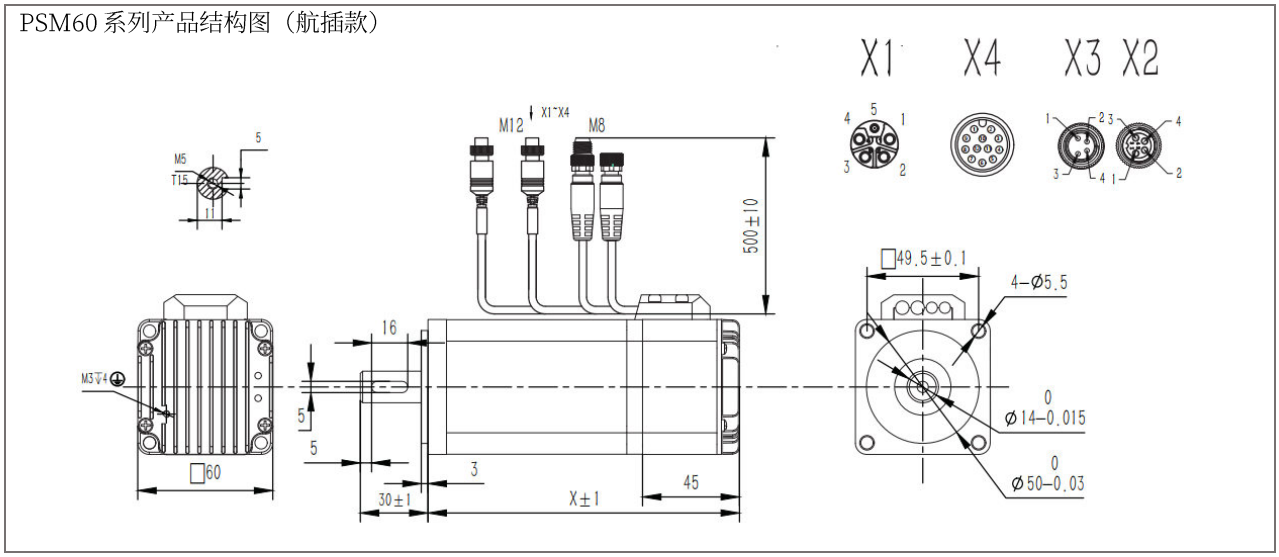

矩频曲线

注：测试结果可能因测试条件的不同而有稍许变化

PSM6020D- COE/CANopen/485

电压: 48V，电流: 8.0A

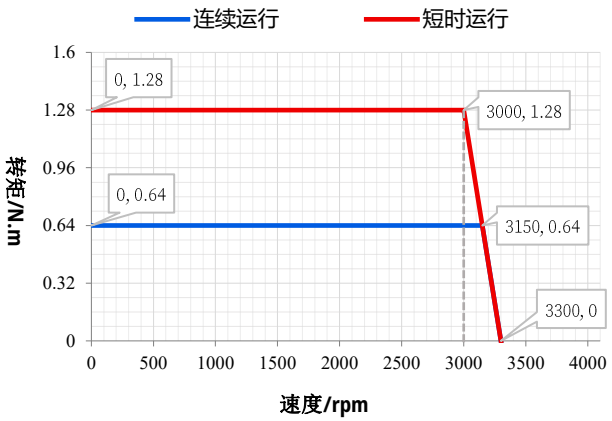

PSM6040D-COE/CANopen/485

电压: 48V，电流: 12A

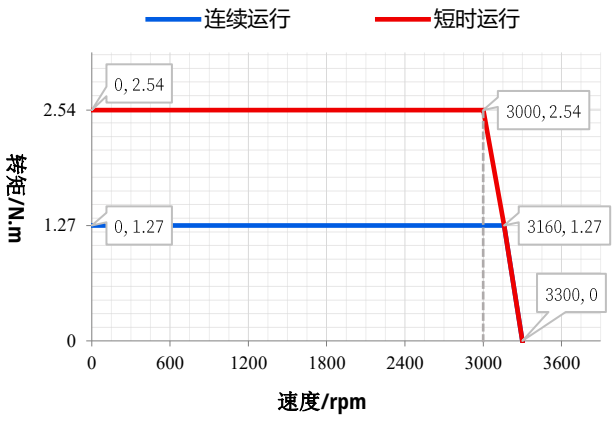

PSM6020D- COE/CANopen/485-24V

电压: 24V，电流: 11.5A

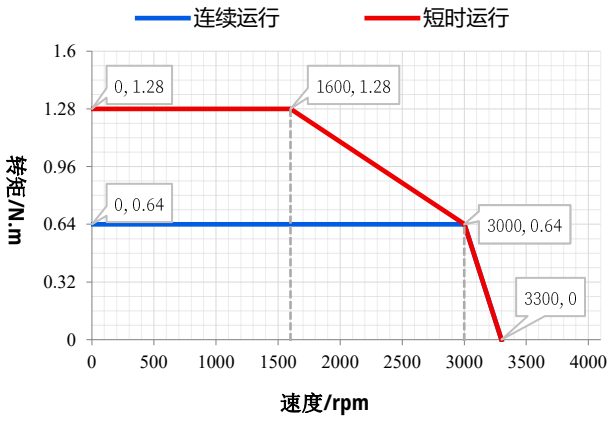

PSM6060D-COE/CANopen/485

电压: 48V，电流: 16A

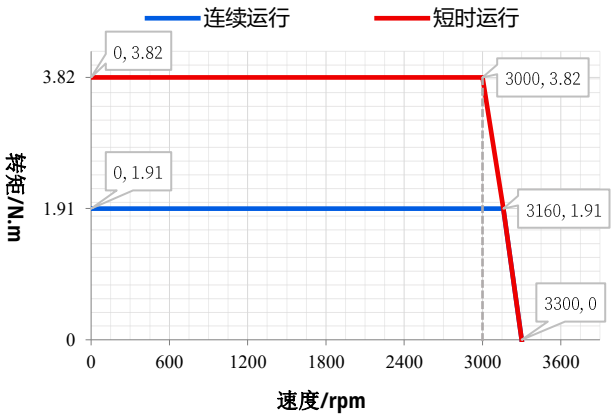

搭配线缆

产品线缆种类繁多，具体线缆使用请参考产品说明书！

线缆类型	型号	
电源线	VDDX006P	
通信线	VDCX003P(EtherCAT)	
	VDCX005P(EtherCAT)	
	VDCX008P(CAN/RS485)	
	VDCX009P(CAN/RS485)	
	SCM-USBCANI-L-LP(转换器)	
	SCM-USB485A-L-LP(转换器)	
I/O 线	VDIX008P	
	VDIX005	
延长线	VDCX010P	
转接头	M8A-T-4MMF	
终端电阻	STRX001-120	

PSM60（STO）系列一体化伺服电机



PSM60 系列一体化低压伺服电机是我司研发的一款带有 STO 功能的伺服产品。该产品基于高紧凑性集成开发理念，将永磁同步电机、绝对值编码器、总线型伺服驱动器及数字 I/O 集成于一体，采用 FOC 磁场定向控制技术和 SVPWM，支持 EtherCAT、CANopen 与 RS485 总线控制，具有结构紧凑、接线简便的特点。

型号规格

法兰尺寸: 60mm (轴径: Φ14，额定转速: 3000rpm)

通信方式：***COE/CANopen/RS485/脉冲***

型号	额定功率	额定扭矩	额定电流	额定电压	惯量	制动器	机身长度	重量
PSM6020D-24V-S	200W	0.64 N·m	11.5A	24V	1.4kg·m²X10⁻⁵	无	114mm	1.15kg
PSM6020D-S	200W	0.64 N·m	8A	48V	1.4kg·m²X10⁻⁵	无	114mm	1.1kg
PSM6020D-S-B	200W	0.64 N·m	8A	48V	1.4kg·m²X10⁻⁵	有	146.5mm	1.5kg
PSM6040D-S	400W	1.27 N·m	12A	48V	2.1kg·m²X10⁻⁵	无	144mm	1.6kg
PSM6040D-S-B	400W	1.27 N·m	12A	48V	2.1kg·m²X10⁻⁵	有	176.5mm	2.0kg
PSM6060D-S	600W	1.91 N·m	16A	48V	6.0kg·m²X10⁻⁵	无	149mm	1.7kg
PSM6020D-24V-S-LP	200W	0.64 N·m	11.5A	24V	1.4kg·m²X10⁻⁵	无	114mm	1.15kg
PSM6020D-S-LP	200W	0.64 N·m	8A	48V	1.4kg·m²X10⁻⁵	无	114mm	1.1kg
PSM6020D-S-B-LP	200W	0.64 N·m	8A	48V	1.4kg·m²X10⁻⁵	有	146.5mm	1.5kg
PSM6040D-S-LP	400W	1.27 N·m	12A	48V	2.1kg·m²X10⁻⁵	无	144mm	1.6kg
PSM6040D-S-B-LP	400W	1.27 N·m	12A	48V	2.1kg·m²X10⁻⁵	有	176.5mm	2.0kg

注：制动器保持扭矩≥1.3N·m，型号后缀 LP 表示航空插头接口，"S"代表具备 STO 安全转矩关断功能

技术规格

规格	内容
输入电压范围	16-72 VDC
编码器	17 位绝对值多圈编码器（外接电池怠机）
驱动方式	采用 FOC 磁场定向控制技术和 SVPWM
控制模式	CiA402 模式：PP、VM、PV、PT、HM、IP、CSP、CSV、CST NiMotion 模式：位置模式、速度模式、转矩模式
STO 功能	高电平时 5~24V，低电平时 0~0.5V。STO 功能使一体化电机安全进入无扭矩状态，并防止意外启动。一体化电机正在运行时，激活 STO 功能后，一体化电机将自由停止减速到 0，若一体化电机有制动器，则制动器立即闭合，电机立即停止
DO(数字量输出)	数量：1 个；支持光耦输出，集电极开路；最大电流 100mA；最大电压 55V(≥1KHz) 可配置功能：1.普通 DO 口；2.电机运行停止；3.目标到达； 4.报警输出
AI(模拟量输入)	数量：1 个；输入方式：单端输入；信号种类：电压信号；分辨率：12bit；电压：-10~10V；精度：引用误差≤1% 可配置功能：死区、滤波、偏置、倍率、方向
制动电阻	内置 25W，通过电源线 X1 的制动电阻+和制动电阻-进行配置，外置和内置为并联使用
故障报警	过压\欠压\过温\硬件故障\堵转\过载\超速\初始化故障\存储故障\超限检测\原点回归超时\跟踪故障\目标位置溢出故障\ 曲线规划参数过小等故障；报警为自复位，故障为手动复位
工作环境	温度: 0℃～40℃；湿度: 10%RH～85%RH 无凝结 储存环境温度 -40℃～85℃；污染程度 SO_2 ：＜0.5ppm；H_2S：＜0.1ppm 安装环境：无腐蚀性气体、易燃物、油雾等，无强震动； 安装方式：水平或垂直；海拔高度：＜1000m
特色功能	故障诊断、故障复位、软限位、参数识别、可设参数、增益切换、共振抑制、低频抑制、参数保存恢复、在线升级

注：产品内容信息可能会更新，以产品说明书实际参数为准

外形尺寸

(基座宽度: *60mm*，*X 代表机身长度*) 单位: mm

PSM60 系列产品结构图

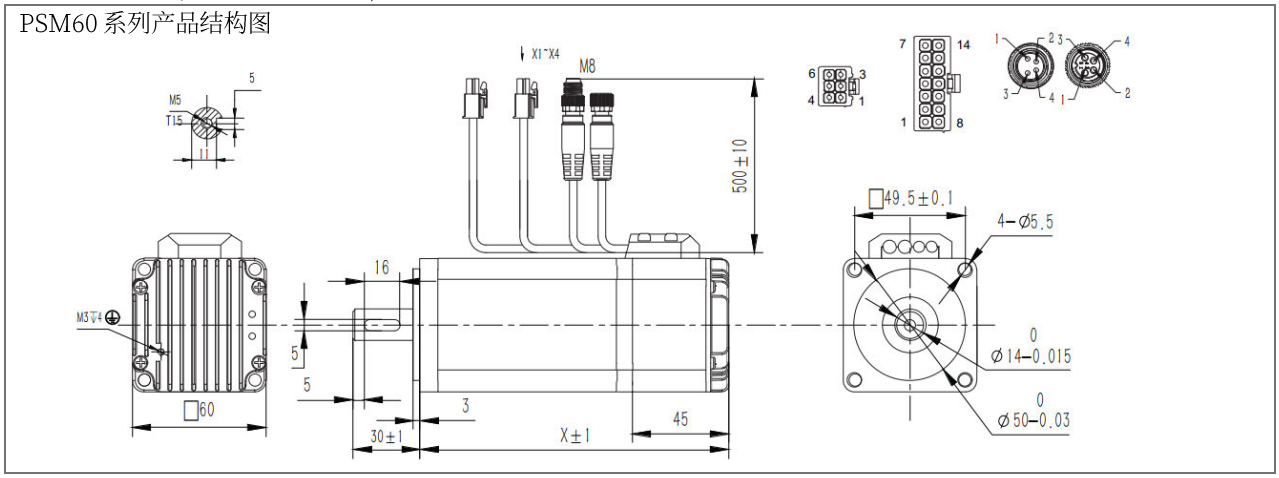

PSM60 系列产品结构图（航插款）

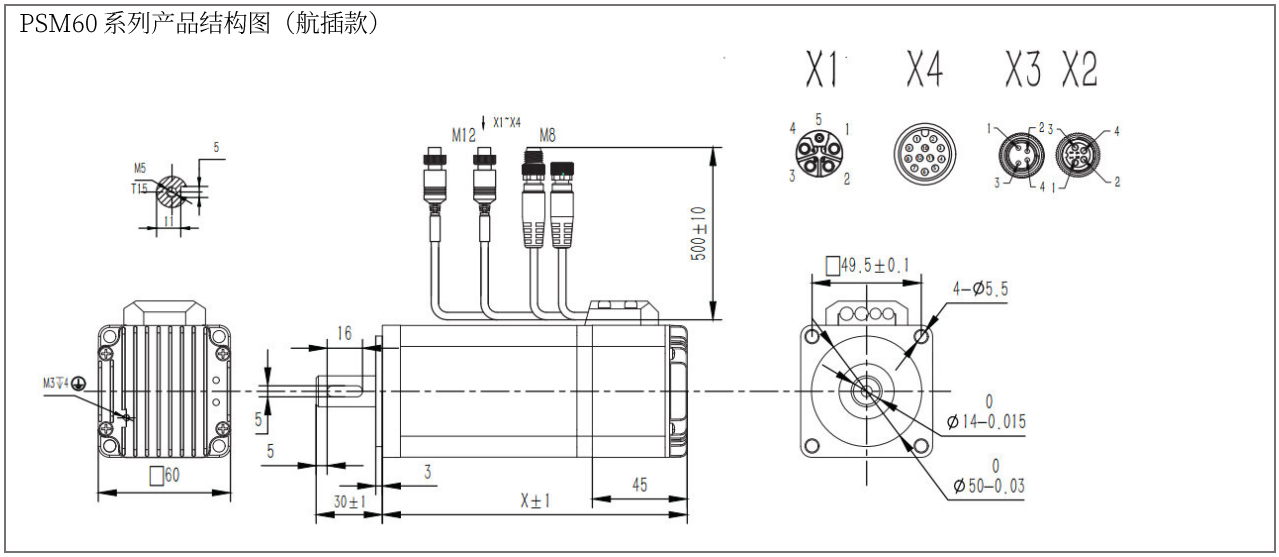

矩频曲线

注：测试结果可能因测试条件的不同而有稍许变化

PSM6020D- COE/CANopen/485

电压: 48V，电流: 8.0A

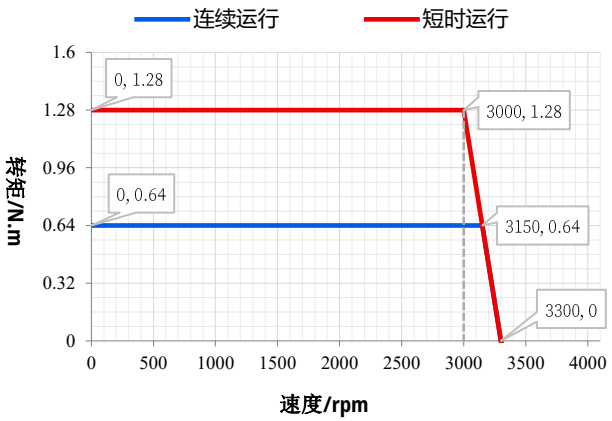

PSM6040D-COE/CANopen/485

电压: 48V，电流: 12A

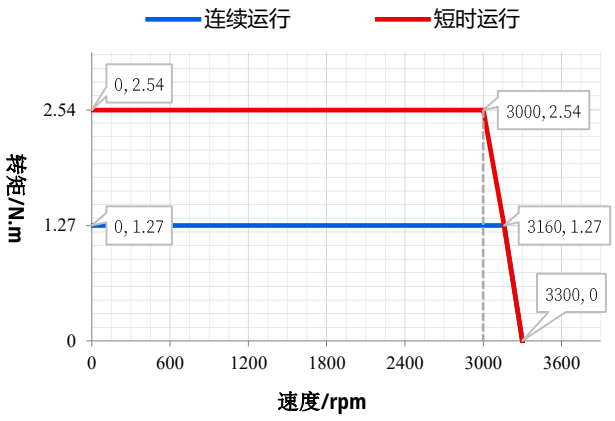

PSM6020D- COE/CANopen/485-24V

电压: 24V，电流: 11.5A

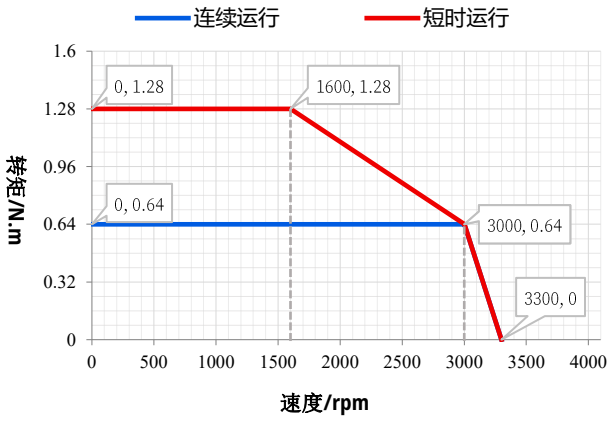

PSM6060D-COE/CANopen/485

电压: 48V，电流: 16A

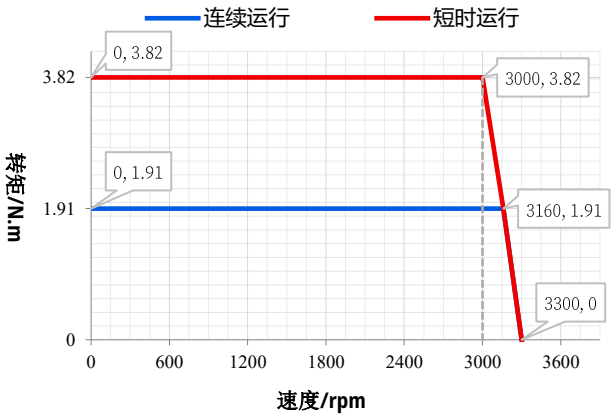

搭配线缆

产品线缆种类繁多，具体线缆使用请参考产品说明书！

线缆类型	型号	
电源线	VDDX006P	
通信线	VDCX003P(EtherCAT)	
	VDCX005P(EtherCAT)	
	VDCX008P(CAN/RS485)	
	VDCX009P(CAN/RS485)	
	SCM-USBCANI-L-LP(转换器)	
	SCM-USB485A-L-LP(转换器)	
I/O 线	VDIX008P	
	VDIX005	
延长线	VDCX010P	
转接头	M8A-T-4MMF	
终端电阻	STRX001-120	

PSM80 系列一体化伺服电机



PSM80 系列一体化低压伺服电机是我司新近研发的伺服产品。该产品基于高紧凑性集成开发理念，将永磁同步电机、绝对值编码器、总线型伺服驱动器及数字 I/O 集成于一体，采用 FOC 磁场定向控制技术和 SVPWM，支持 EtherCAT、CANopen 与 RS485 总线控制，具有结构紧凑、接线简便的特点。

型号规格

法兰尺寸: 80mm (轴径: Φ19，额定电压:48V)

通信方式：***COE/CANopen/RS485/脉冲***

型号	额定功率	额定转速	保持力矩	额定电流	惯量	制动器	机身长度	重量
PSMB8063D	630W	1500rpm	4.0 N·m	19.4A	1.07kg·m^{2}X10^{-4}	无	138mm	2.9kg
PSMB8063D-B	630W	1500rpm	4.0 N·m	19.4A	1.07kg·m^{2}X10^{-4}	有	173.5mm	3.6kg
PSMB8063D-LP	630W	1500rpm	4.0 N·m	19.4A	1.07kg·m^{2}X10^{-4}	无	138mm	2.9kg
PSMB8063D-B-LP	630W	1500rpm	4.0 N·m	19.4A	1.07kg·m^{2}X10^{-4}	有	173.5mm	3.6kg
PSM8075D	750W	3000rpm	2.4 N·m	18.0A	0.91kg·m^{2}X10^{-4}	无	157.5mm	2.9kg
PSM8075D-LP	750W	3000rpm	2.4 N·m	18.0A	0.91kg·m^{2}X10^{-4}	无	157.5mm	2.9kg
PSML8075D	750W	3000rpm	2.4 N·m	17.4A	0.12kg·m^{2}X10^{-4}	无	124.5mm	2.4kg
PSML8075D-B	750W	3000rpm	2.4 N·m	17.4A	0.12kg·m^{2}X10^{-4}	有	152mm	2.9kg
PSML8075D-LP	750W	3000rpm	2.4 N·m	17.4A	0.12kg·m^{2}X10^{-4}	无	124.5mm	2.4kg
PSML8075D-LP-B	750W	3000rpm	2.4 N·m	17.4A	0.12kg·m^{2}X10^{-4}	有	152mm	2.9kg

注：制动器保持扭矩≥3.2N·m，型号后缀 LP 表示航空插头接口

技术规格

规格	内容
输入电压范围	16-52 VDC
编码器	17 位绝对值多圈编码器（外接电池怠机）

驱动方式	采用 FOC 磁场定向控制技术和 SVPWM
控制模式	CiA402 模式：PP、VM、PV、PT、HM、IP、CSP、CSV、CST NiMotion 模式：位置模式、速度模式、转矩模式
DI(数字量输入)	数量：3 个，高速单向光耦，支持最大 PWM 脉冲频率：2MHz；支持 PNP、NPN、差分输入；高电平时 5～24V，低电平时 0～0.5V 可配置功能：1.作为开关使用 2.作为脉冲输入通道使用
DO(数字量输出)	数量：1 个；支持光耦输出，集电极开路；最大电流 100mA；最大电压 55V(≥1KHz)可配置 功能：1.普通 DO 口；2.电机运行停止；3.目标到达；4.报警输出
AI(模拟量输入)	数量：1 个； 输入方式：单端输入；信号种类：电压信号；分辨率：12bit；电压：-10~10V；精度：引用误差≤1% 可配置功能：死区、滤波、偏置、倍率、方向
制动电阻	内置 35W，通过电源线 X1 的制动电阻+和制动电阻-进行配置，外置和内置为并联使用
故障报警	过压\欠压\过温\硬件故障\堵转\过载\超速\初始化故障\存储故障\超限检测\原点回归超时\跟踪故障\目标位置溢出故障\ 曲线规划参数过小等故障；报警为自复位，故障为手动复位
工作环境	温度: 0℃～40℃；湿度: 10%RH～85%RH 无凝结 储存环境温度 -40℃～85℃；污染程度 SO_2 ：＜0.5ppm；H_2S：＜0.1ppm 安装环境：无腐蚀性气体、易燃物、油雾等，无强震动； 安装方式：水平或垂直；海拔高度：＜1000m
特色功能	故障诊断、故障复位、软限位、参数识别、可设参数、增益切换、共振抑制、低频抑制、参数保存恢复、在线升级

注：产品内容信息可能会更新，以产品说明书实际参数为准

外形尺寸

(基座宽度: *80mm*, *X 代表机身长度*) 单位: mm

PSMB8063 系列产品结构图

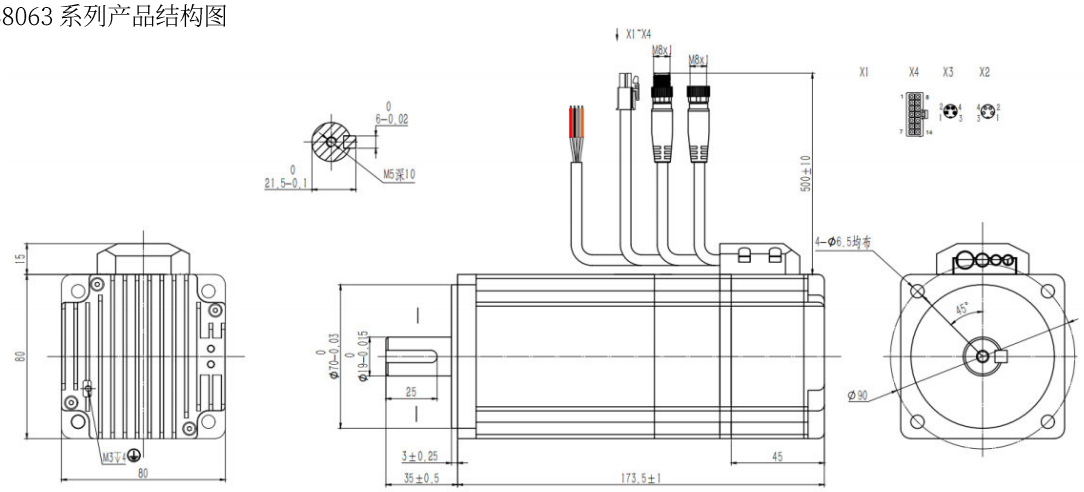

PSMB8063 系列产品结构图（航插款）

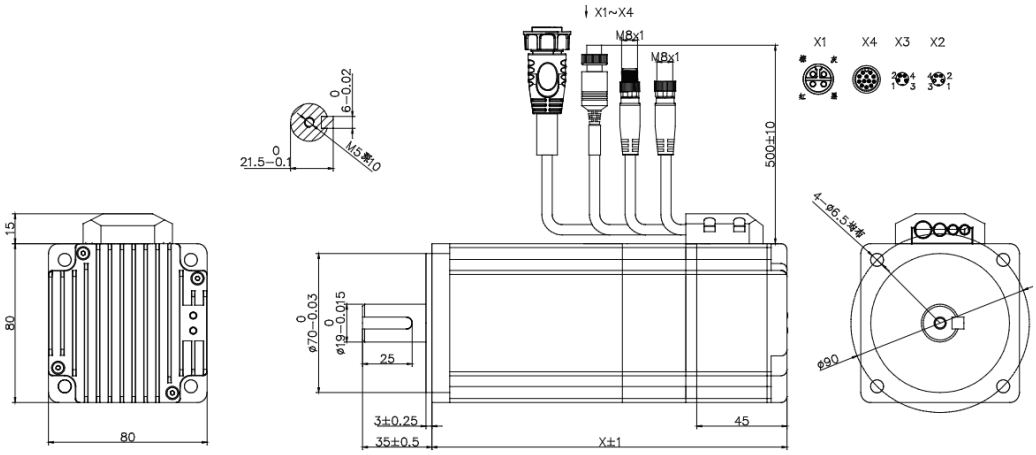

PSM(L)8075 系列产品结构图

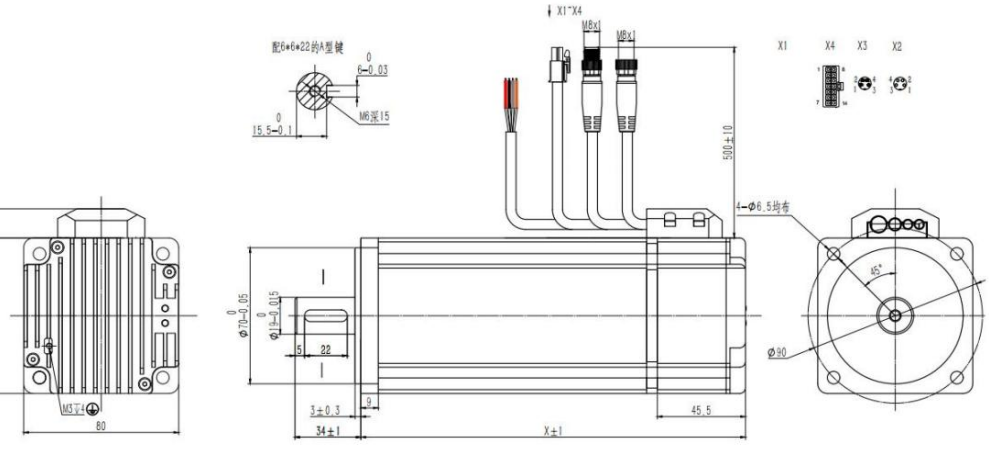

PSM(L)8075 系列产品结构图（航插款）

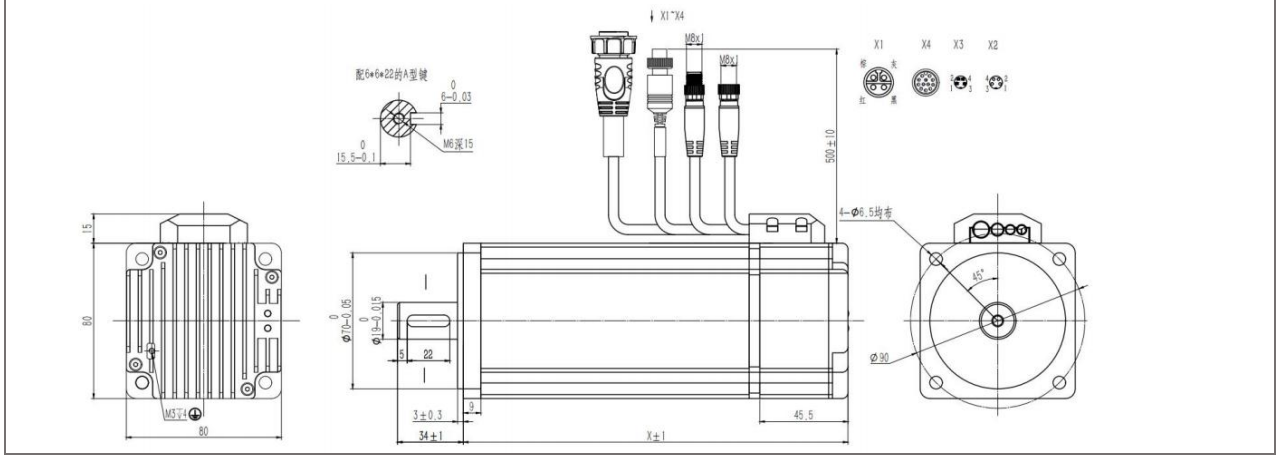

矩频曲线

注：测试结果可能因测试条件的不同而有稍许变化

PSM8075D- COE/CANopen/485

电压: 48V，电流: 18A

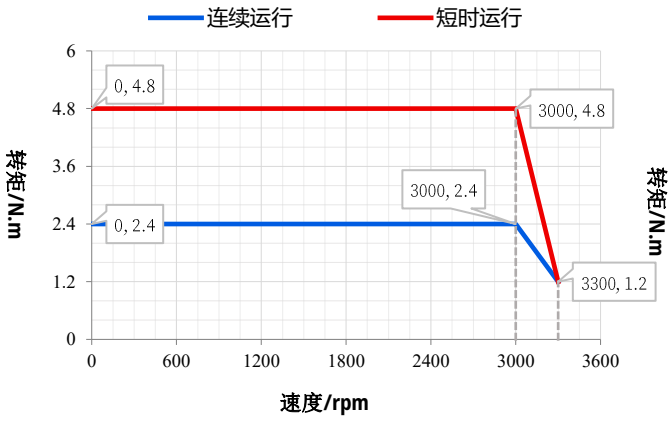

PSML8075D-COE/CANopen/485

电压: 48V，电流: 17.4A

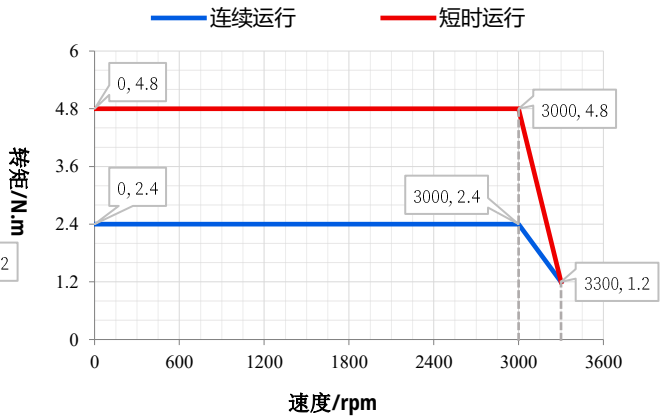

PSMB8063D- COE/CANopen/485

电压: 48V，电流: 19.4A

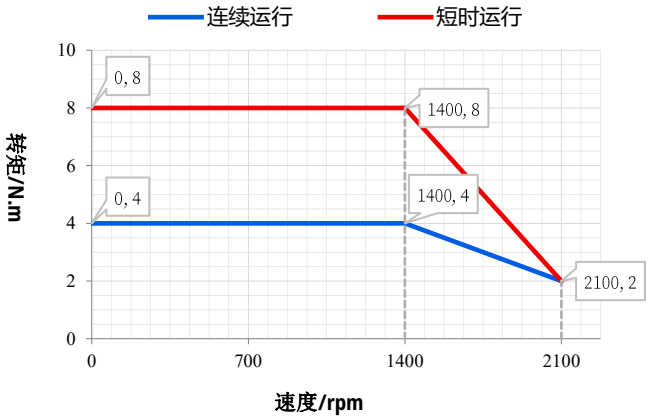

搭配线缆

产品线缆种类繁多，具体线缆使用请参考产品说明书！

线缆类型	型号	
电源线	VDDX005P	
通信线	VDCX003P(EtherCAT)	
	VDCX005P(EtherCAT)	
	VDCX008P(CAN/RS485)	
	VDCX009P(CAN/RS485)	
	SCM-USBCANI-L-LP(转换器)	
	SCM-USB485A-L-LP(转换器)	
I/O 线	VDIX008P	
	VDIX005	
延长线	VDCX010P	
转接头	M8A-T-4MMF	
终端电阻	STRX001-120	

PSM80（STO）系列一体化伺服电机



PSM80 系列一体化低压伺服电机是我司研发的一款带有 STO 功能的伺服产品。该产品基于高紧凑性集成开发理念，将永磁同步电机、绝对值编码器、总线型伺服驱动器及数字 I/O 集成于一体，采用 FOC 磁场定向控制技术和 SVPWM，支持 EtherCAT、CANopen 与 RS485 总线控制，具有结构紧凑、接线简便的特点。

型号规格

法兰尺寸: 80mm (轴径: Φ19，额定电压:48V)

通信方式：***COE/CANopen/RS485/脉冲***

型号	额定功率	额定转速	保持力矩	额定电流	惯量	制动器	机身长度	重量
PSMB8063D-S	630W	1500rpm	4.0 N·m	19.4A	1.07kg·m^{2}X10^{-4}	无	138mm	2.9kg
PSMB8063D-S-B	630W	1500rpm	4.0 N·m	19.4A	1.07kg·m^{2}X10^{-4}	有	173.5mm	3.6kg
PSMB8063D-S-LP	630W	1500rpm	4.0 N·m	19.4A	1.07kg·m^{2}X10^{-4}	无	138mm	2.9kg
PSMB8063D-S-B-LP	630W	1500rpm	4.0 N·m	19.4A	1.07kg·m^{2}X10^{-4}	有	173.5mm	3.6kg
PSM8075D-S	750W	3000rpm	2.4 N·m	18.0A	0.91kg·m^{2}X10^{-4}	无	157.5mm	2.9kg
PSM8075D-S-LP	750W	3000rpm	2.4 N·m	18.0A	0.91kg·m^{2}X10^{-4}	无	157.5mm	2.9kg
PSML8075D-S	750W	3000rpm	2.4 N·m	17.4A	0.12kg·m^{2}X10^{-4}	无	124.5mm	2.4kg
PSML8075D-S-B	750W	3000rpm	2.4 N·m	17.4A	0.12kg·m^{2}X10^{-4}	有	152mm	2.9kg
PSML8075D-S	750W	3000rpm	2.4 N·m	17.4A	0.12kg·m^{2}X10^{-4}	无	124.5mm	2.4kg
PSML8075D-S-B	750W	3000rpm	2.4 N·m	17.4A	0.12kg·m^{2}X10^{-4}	有	152mm	2.9kg

注：制动器保持扭矩≥3.2N·m，型号后缀 LP 表示航空插头接口

技术规格

规格	内容
输入电压范围	16-52 VDC
编码器	17 位绝对值多圈编码器（外接电池怠机）

驱动方式	采用 FOC 磁场定向控制技术和 SVPWM
控制模式	CiA402 模式：PP、VM、PV、PT、HM、IP、CSP、CSV、CST NiMotion 模式：位置模式、速度模式、转矩模式
STO 功能	高电平时 5~24V，低电平时 0~0.5V。STO 功能使一体化电机安全进入无扭矩状态，并防止意外启动。一体化电机正在运行时，激活 STO 功能后，一体化电机将自由停止减速到 0，若一体化电机有制动器，则制动器立即闭合，电机立即停止
DO(数字量输出)	数量：1 个;支持光耦输出，集电极开路；最大电流 100mA；最大电压 55V(≥1KHz) 可配置功能：1.普通 DO 口；2.电机运行停止； 3.目标到达； 4.报警输出
AI(模拟量输入)	数量：1 个；输入方式：单端输入；信号种类：电压信号；分辨率：12bit；电压：-10~10V；精度：引用误差≤1% 可配置功能：死区、滤波、偏置、倍率、方向
制动电阻	内置 35W，通过电源线 X1 的制动电阻+和制动电阻-进行配置，外置和内置为并联使用
故障报警	过压\欠压\过温\硬件故障\堵转\过载\超速\初始化故障\存储故障\超限检测\原点回归超时\跟踪故障\目标位置溢出故障\ 曲线规划参数过小等故障；报警为自复位，故障为手动复位
工作环境	温度: 0℃～40℃；湿度: 10%RH～85%RH 无凝结 储存环境温度 -40℃～85℃；污染程度 SO_2 ：＜0.5ppm；H_2S：＜0.1ppm 安装环境：无腐蚀性气体、易燃物、油雾等，无强震动; 安装方式：水平或垂直；海拔高度：＜1000m
特色功能	故障诊断、故障复位、软限位、参数识别、可设参数、增益切换、共振抑制、低频抑制、参数保存恢复、在线升级

注：产品内容信息可能会更新，以产品说明书实际参数为准

外形尺寸

(基座宽度: *80mm*, *X 代表机身长度*) 单位: mm

PSMB8063 系列产品结构图

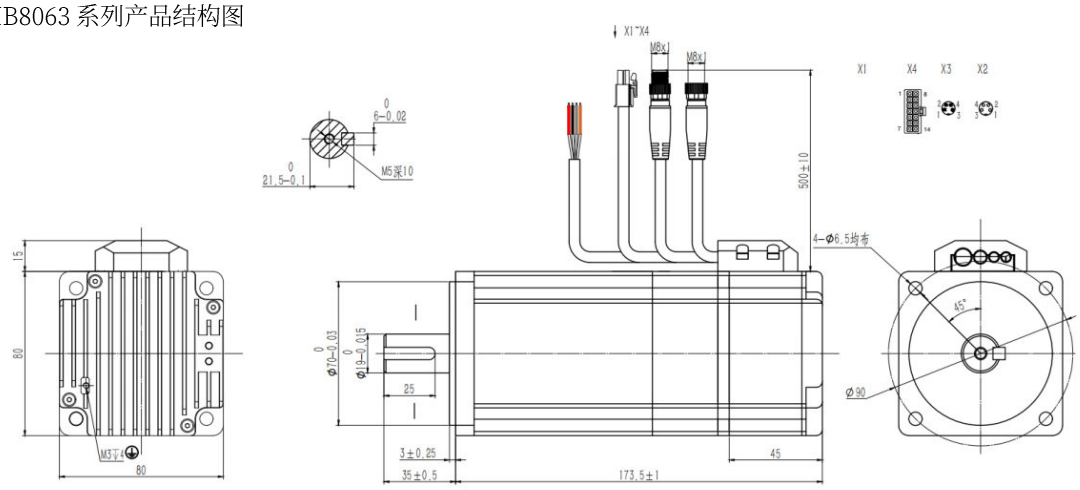

PSMB8063 系列产品结构图（航插款）

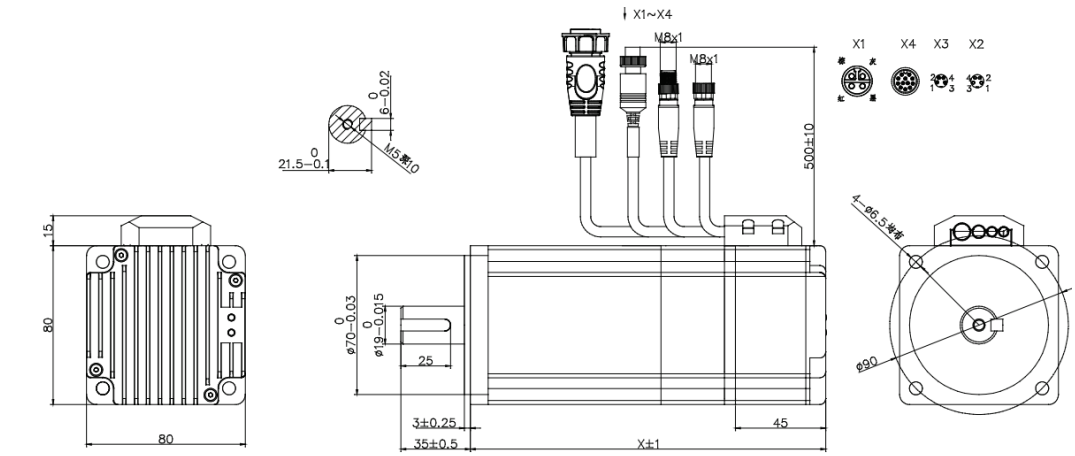

PSM8075 系列产品结构图

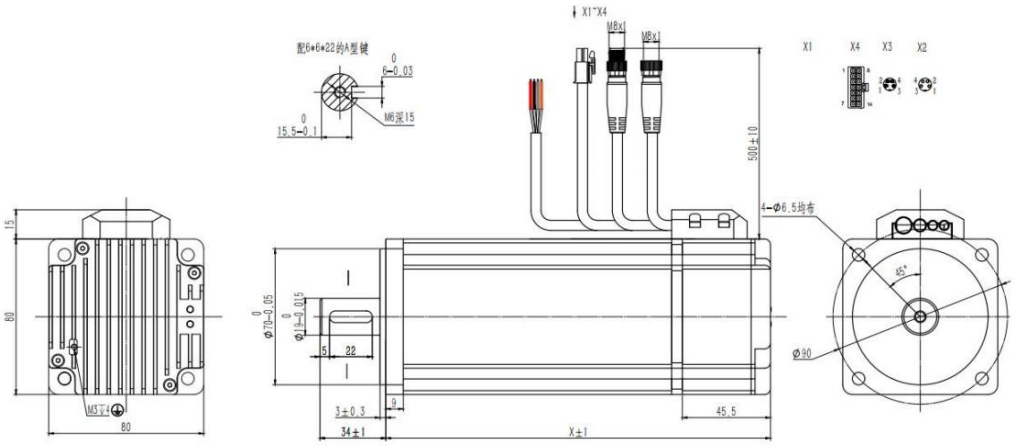

PSM8075 系列产品结构图（航插款）

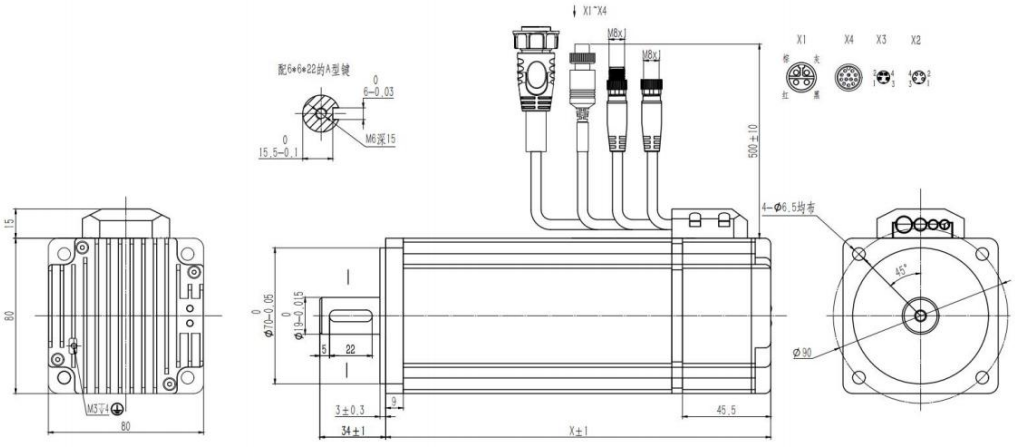

矩频曲线

注：测试结果可能因测试条件的不同而有稍许变化

PSM8075D- COE/CANopen/485

电压: 48V，电流: 18A

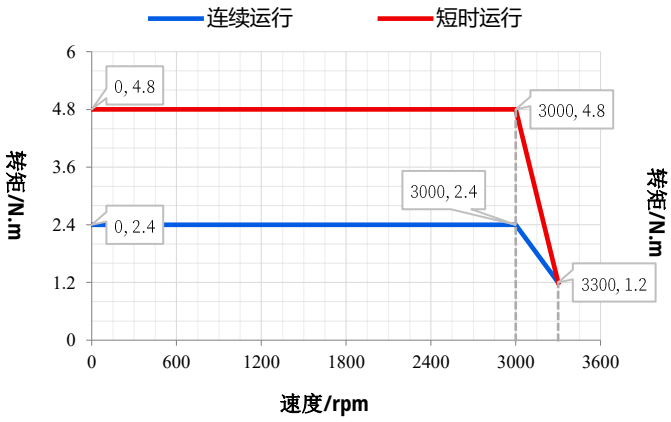

PSML8075D-COE/CANopen/485

电压: 48V，电流: 17.4A

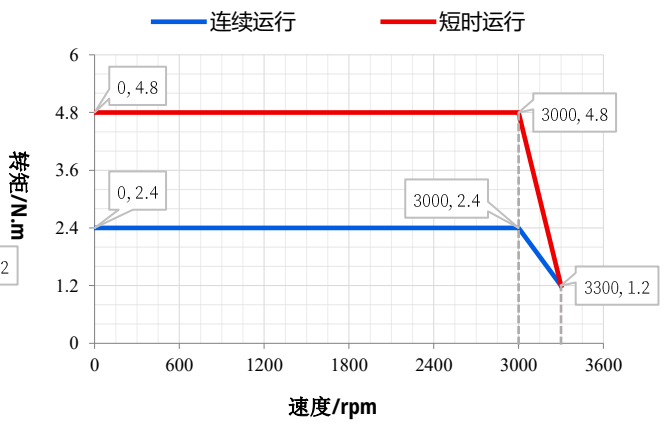

PSMB8063D- COE/CANopen/485

电压: 48V，电流: 19.4A

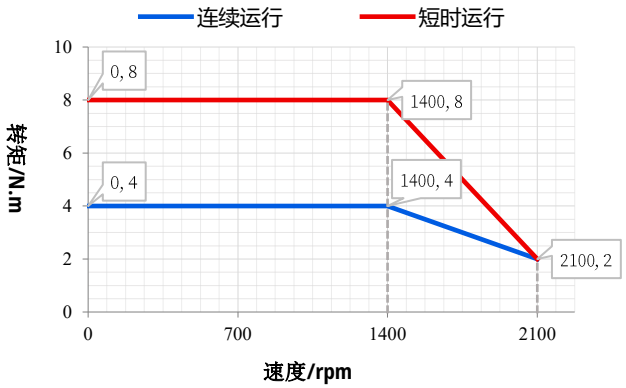

搭配线缆

产品线缆种类繁多，具体线缆使用请参考产品说明书!

线缆类型	型号	
电源线	VDDX005P	
通信线	VDCX003P(EtherCAT)	
	VDCX005P(EtherCAT)	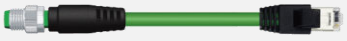
	VDCX008P(CAN/RS485)	
	VDCX009P(CAN/RS485)	
	SCM-USBCANI-L-LP(转换器)	
	SCM-USB485A-L-LP(转换器)	
I/O 线	VDIX008P	
	VDIX005	
延长线	VDCX010P	
转接头	M8A-T-4MMF	
终端电阻	STRX001-120	

PSM7540 系列一体化伺服电机（电缸专用）



PSM7540 系列一体化伺服电机是我司自主研发的伺服产品。该产品基于高度集成化设计理念，将永磁同步电动缸、多圈绝对值编码器、伺服驱动器、控制器及数字 I/O 集成于一体，采用 FOC 磁场定向控制技术及驱控一体化技术，支持 EtherCAT、CANopen 与 RS485 通信总线控制，具有结构紧凑、接线简便的特点。

型号规格

法兰尺寸: 80mm (轴径: Φ14，额定电压:48V，额定转速:3000rpm)

通信方式：***COE/CANopen/RS485/脉冲***

型号	额定功率	额定扭矩	额定电流	惯量	制动器	机身长度	重量
PSM7540D-B	400W	1.27 N·m	11A	0.5kg·m^{2}X10^{-4}	有	173.9mm	2.5kg
PSM7540D-S-B	400W	1.27 N·m	11A	0.5kg·m^{2}X10^{-4}	有	173.9mm	2.5kg

注：制动器保持扭矩≥1.3N·m

技术规格

规格	内容
输入电压范围	16-72 VDC
制动电阻	内置 25W；外置通过电源线 X1 的引脚 3、5 进行配置，外置和内置为并联使用
编码器	17 位绝对值多圈编码器（外接电池怠机）
驱动方式	采用 FOC 磁场定向控制技术和 SVPWM
控制模式	CiA402 模式：PP、VM、PV、PT、HM、IP、CSP、CSV、CST NiMotion 模式：位置模式、速度模式、转矩模式
DI(数字量输入)	数量：3 个，高速单向光耦，支持最大 PWM 脉冲频率：2MHz,支持 PNP、NPN、差分输入；高电平时 5～24V，低电平时 0～0.5V 可配置功能：1.作为开关使用 2.作为脉冲输入通道使用（带 STO 功能的电机，此 DI 不可用）

DO(数字量输出)	数量：1 个；输出方式：支持光耦输出，集电极开路；最大电流 100mA，最大电压 55V(≥1KHz)可配置功能：1.普通 DO 口；2.电机运行停止；3.目标到达；4.报警输出；（电机状态满足上述条件时，DO 开关量状态发生改变）
AI(模拟量输入)	数量：1 个；输入方式：单端输入；信号种类：电压信号；分辨率：12bit；电压：-10~10V；精度：引用误差≤1% 可配置功能：死区、滤波、偏置、倍率、方向
故障报警	过压\欠压\过温\硬件故障\堵转\过载\超速\初始化故障\存储故障\超限检测\原点回归超时\跟踪故障\目标位置溢出故障\ 曲线规划参数过小等故障；报警为自复位，故障为手动复位
工作环境	温度: 0℃～40℃；湿度: 10%RH～85%RH 无凝结 储存环境温度 -40℃～85℃；污染程度 SO_2 ：＜0.5ppm；H_2S：＜0.1ppm 安装环境：无腐蚀性气体、易燃物、油雾等，无强震动； 安装方式：水平或垂直；海拔高度：＜1000m
特色功能	故障诊断、故障复位、软限位、参数识别、可设参数、增益切换、共振抑制、低频抑制、参数保存恢复、在线升级

注：产品内容信息可能会更新，以产品说明书实际参数为准

外形尺寸

(基座宽度: *75mm*)　　单位: mm

PSM7540 系列产品结构图

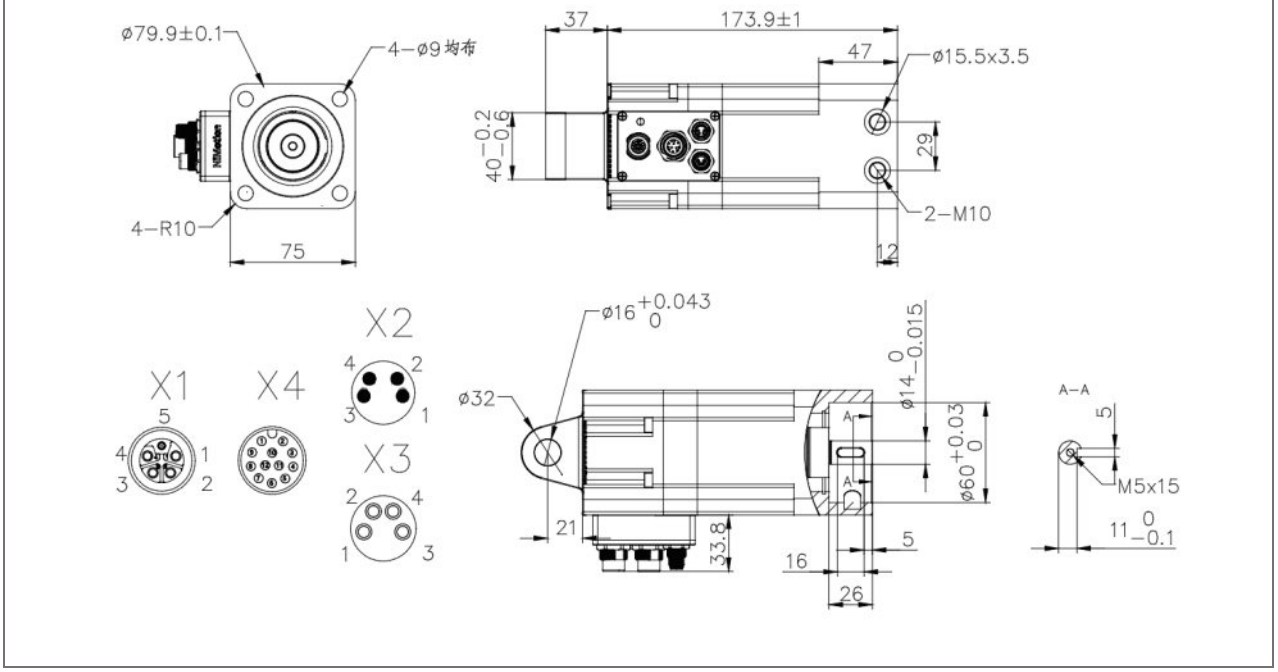

矩频曲线

注：测试结果可能因测试条件的不同而有稍许变化

PSM7540D- COE/CANopen/485 电压: 48V，电流: 11A

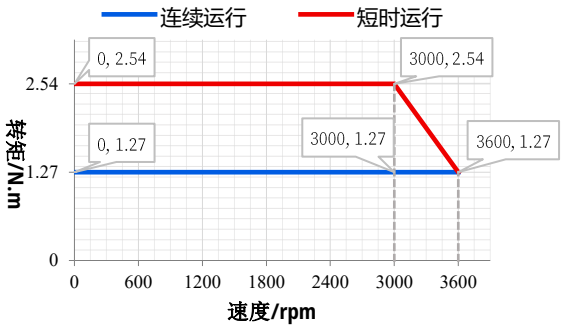

搭配线缆

产品线缆种类繁多，具体线缆使用请参考产品说明书！

线缆类型	型号	
电源线	VDDX006P	
通信线	VDCX003P(EtherCAT)	
	VDCX005P(EtherCAT)	
	VDCX008P(CAN/RS485)	
	VDCX009P(CAN/RS485)	
	SCM-USBCANI-L-LP(转换器)	
	SCM-USB485A-L-LP(转换器)	
I/O 线	VDIX008P	
延长线	VDCX010P	
转接头	M8A-T-4MMF	
终端电阻	STRX001-120	

PSM-B 系列一体化伺服电机

PSM-B 系列一体化伺服电机，将伺服电机、编码器、驱动器、I/O、控制器集成一体，驱动器和电机之间不需要电缆，电源、I/O 和通信接口直接插入电机上的连接器，简化了组件选择，减少了布线，使尺寸最小化，降低了成本，节省安装空间。

PSM-B 系列在 PMM 系列的基础上增加了 STO 功能型号，可在意外断电时，更有效的保护设备人员安全，同时拥有防护型号和内置刹车型号可供选择。

PSM-B 系列产品命名规则



PSM-B 系列产品介绍

PSM-B 系列一体化低压伺服电机是我司自主研发的伺服产品。该产品基于高度集成的开发理念，将永磁同步电机、多圈绝对值编码器、伺服驱动器、控制器及数字 I/O 集成于一体，采用 FOC 磁场定向控制技术及驱控一体化技术，支持 EtherCAT、CANopen 与 RS485 通信总线控制，并内置多种功能。与传统伺服组合方案相比，具有体积更小、接线更简化的特点。

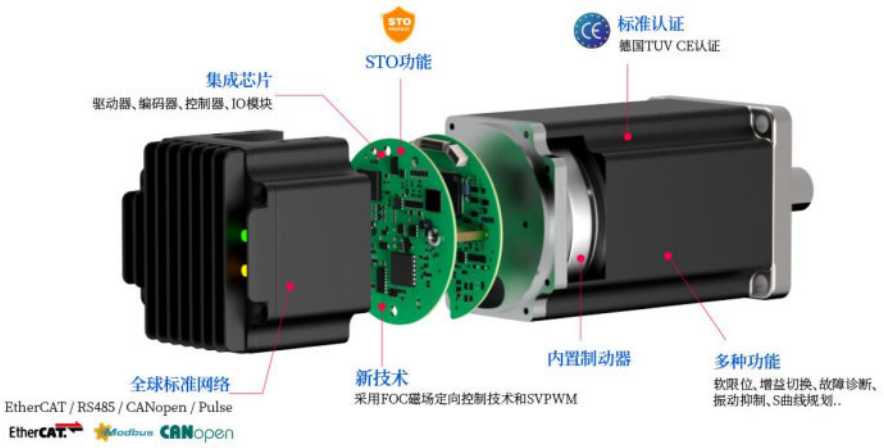

产品优势

特点	优势介绍
高度集成	集成了驱动器、编码器、制动器、控制器及 I/O 模块
精准控制	采用 FOC 磁场定向控制技术和 SVPWM
伺服功能	具备软限位/增益切换/S 型曲线规划/振动抑制/参数辨识/在线升级等功能
STO 功能	可选带有 STO 功能的产品
内置刹车	可选配内置制动器型号，无需外接制动装置
高防护	可选 IP65 防护等级
便捷控制	支持 EtherCAT/CANopen/RS485 通信、I/O 控制及脉冲控制
诊断功能	具备过流、过压、欠压、过载、过热、堵转、原点回归超时等保护功能
质量认证	德国 TUV CE 认证

数字量输入输出

本地化的数字量输入输出，让控制器变得更加轻松和简洁；可接多种信号类型传感器，如：光电开关、接近传感器、霍尔传感器等可根据需要灵活配置，完成不同的功能：正限位、负限位、原点开关等。

参数调整软件

·原点开关参数

·正限位开关参数

·特殊功能参数

·故障安全状态预置

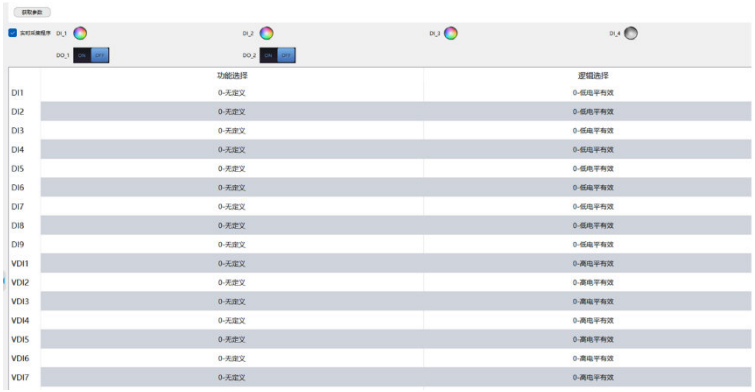

集成高精度编码器

·内部集成高分辨率绝对编码器

·上电时检测当前绝对位置

·可选择角度反馈或脉冲数反馈

·灵活设置限制区域，使运行方式更简单



注：内置高精度编码器，单圈绝对值编码器，多圈绝对值计数，断电自动保留。高精度后定位精度可达±0.05°。效果因产品而异。详细信息请咨询我们了解更多参数。

原点返回与设定

·无需原点传感器，高速完成原点返回

·节省配线，可用于无法安装传感器的场合

·可手工移动到任意位置设定为原点

·支持堵转原点回归

·集成多种原点回归算法，可灵活配置

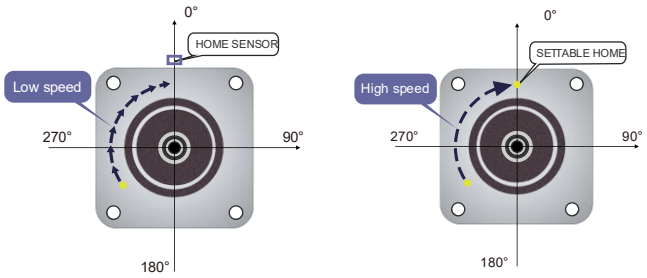

多种控制模式

·CiA402 模式:
轮廓位置模式(PP)、轮廓速度模式(PV)、轮廓转矩模式(PT)、速度模式(VM)、插补模式(IP)、原点回归模式(HM)（开关寻原点方式、堵转寻原点方式）、循环同步位置模式(CSP)、循环同步速度模式(CSV)、循环同步转矩模式(CST)

·NiMotion 模式:
位置模式：脉冲控制、多段位置控制、数字量给定控制
速度模式：多段速度控制、数字量给定控制
转矩模式：数字量给定控制

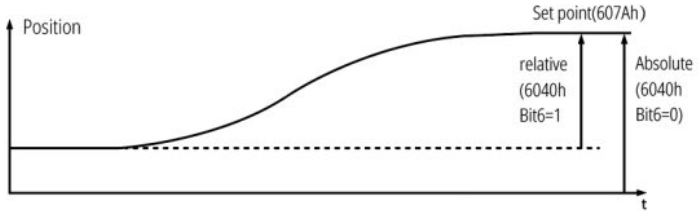

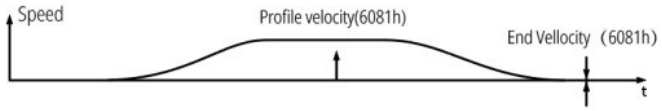

增益切换&软限位

·伺服电机的增益切换功能由外部 DI 或内部状态触发，当切换条件满足时，伺服电机根据相关参数设置的有效性切换至第 1 组或第 2 组增益，满足实际使用需求，具体作用如下:

·电机运行状态切换到较高增益，以获得更好的指令跟踪性能位置指令切换延迟
·电机静止状态切换到较高增益，以缩短定位时间
·电机静止(伺服使能)状态切换到较低增益，以抑制振动
·根据负载设备情况等通过外部信号切换不同的增益设置

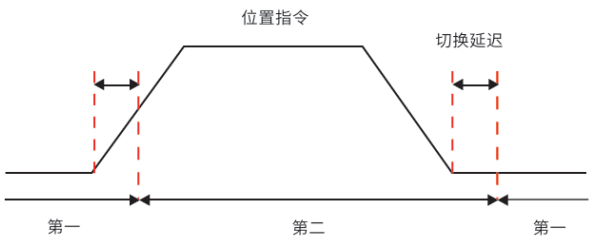

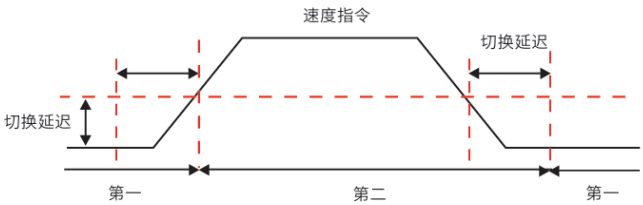

STO 功能

安全转矩关闭（Safe Torque Off）是一种安全功能。STO 功能通过驱动器外部硬件端子 STO1 和 STO2 触发，STO 功能触发后驱动器将关闭驱动芯片输入信号，同时关断驱动控制信号，切断电机的输入电流，防止驱动器在电机轴端产生力矩，让电机停止运行。

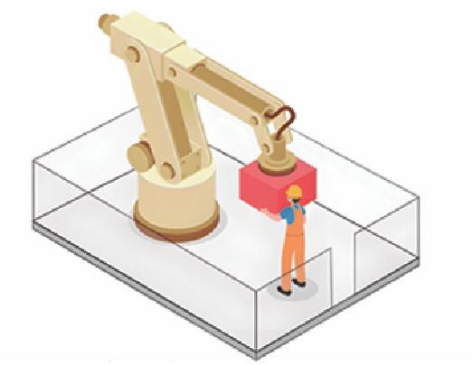

16 段位置和速度功能及 S 型曲线规划

·内置 16 段位置/速度功能，可实现单机操作。

·16 段定位功能

V_{1max}，V_{2max}：第一段和第二段的最大运行速度。

S1、S2：第一段和第二段的位移。

·16 段速度特点：

V_{1max}，V_{2max}：第一段，第二段命令速度。

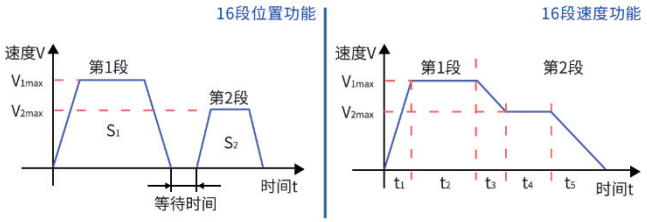

16段位置&速度功能

·S 型加减速曲线

内置 12 段 S 型加减速曲线。

有效降低冲击，使电机运行更加平稳。

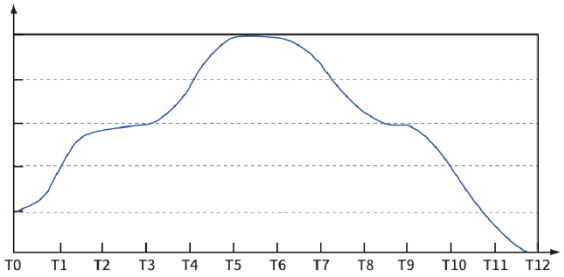

12段S型加减速曲线

通过陷波器进行共振抑制

4 组陷波器参数设置，提高效率。有效抑制振动频率范围≥300Hz。

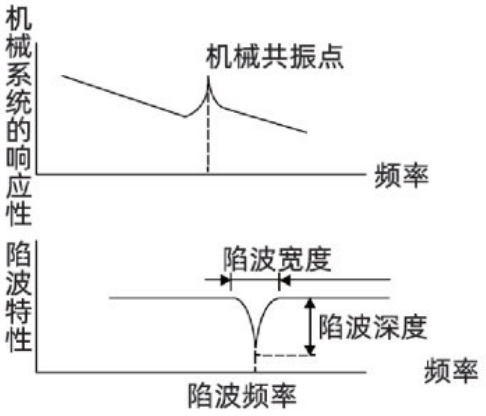

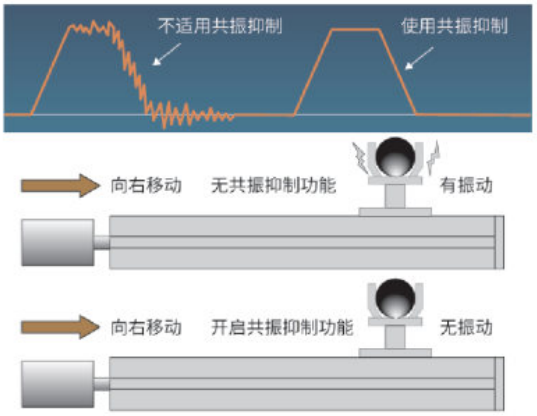

低频震动抑制功能

若机械负载的端部长且重，急停时易发生端部震动，影响定位效果，通过低频振动抑制功能可以有效降低此震动。有效抑制振动频率范围≤100Hz。

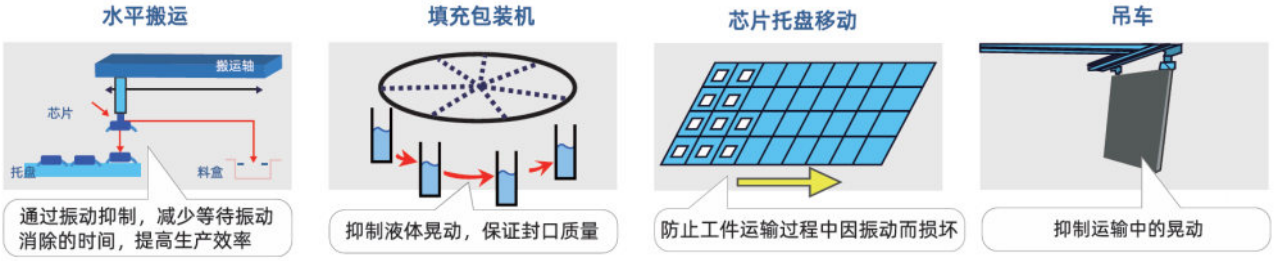

PSM60-B 系列一体化伺服电机



PSM60-B 系列一体化低压伺服电机是我司新近研发的伺服产品。该产品基于高紧凑性集成开发理念，将永磁同步电机、绝对值编码器、总线型伺服驱动器及数字 I/O 集成于一体，采用 FOC 磁场定向控制技术和 SVPWM，支持 EtherCAT、CANopen 与 RS485 总线控制，具有结构紧凑、接线简便的特点。

型号规格

法兰尺寸: 60mm (轴径: Φ14，额定转速: 3000rpm)

通信方式：***COE/CANopen/RS485/脉冲***

型号	额定功率	额定扭矩	额定电流	额定电压	惯量	制动器	机身长度	重量
PSM6020B/D-B-0HE	200W	0.64 N·m	8A	48V	1.4kg·m^{2}X10^{-5}	无	114mm	1.1kg
PSM6020B/D-B-0HEB	200W	0.64 N·m	8A	48V	1.4kg·m^{2}X10^{-5}	有	146.5mm	1.5kg
PSM6040B/D-B-0HE	400W	1.27 N·m	12A	48V	2.1kg·m^{2}X10^{-5}	无	144mm	1.6kg
PSM6040B/D-B-0HEB	400W	1.27 N·m	12A	48V	2.1kg·m^{2}X10^{-5}	有	176.5mm	2.0kg
PSM6020B/D-B-0HE-LP	200W	0.64 N·m	8A	48V	1.4kg·m^{2}X10^{-5}	无	114mm	1.1kg
PSM6020B/D-B -0HEB-LP	200W	0.64 N·m	8A	48V	1.4kg·m^{2}X10^{-5}	有	146.5mm	1.5kg
PSM6040B/D-B-0HE-LP	400W	1.27 N·m	12A	48V	2.1kg·m^{2}X10^{-5}	无	144mm	1.6kg
PSM6040B/D-B-0HEB-LP	400W	1.27 N·m	12A	48V	2.1kg·m^{2}X10^{-5}	有	176.5mm	2.0kg

注：制动器保持扭矩≥1.3N·m，型号后缀 LP 表示航空插头接口

技术规格

规格	内容
输入电压范围	16-72 VDC
编码器	B:17 位单圈绝对值编码器　D: 17 位多圈绝对值编码器
驱动方式	采用 FOC 磁场定向控制技术和 SVPWM
控制模式	CiA402 模式：PP、VM、PV、PT、HM、IP、CSP、CSV、CST NiMotion 模式：位置模式、速度模式、转矩模式
DI(数字量输入)	数量：3 个，高速单向光耦，隔离输入，耐压≤500V 支持最大 PWM 脉冲频率：2MHz；支持 PNP、NPN、差分输入；高电平时 5～24V，低电平时 0～0.5V 可配置功能：1.作为开关使用 2.作为脉冲输入通道使用
DO(数字量输出)	数量：1 个；支持光耦输出，集电极开路；隔离输出；最大电流 100mA；最大电压 55V(≥1KHz) 可配置功能：1.普通 DO 口；2.电机运行停止；3.目标到达；4.报警输出（电机状态满足上述条件时，DO 开关量状态发生改变）
AI(模拟量输入)	数量：1 个；输入方式：单端输入；信号种类：电压信号；分辨率：12bit；电压：-10~10V；精度：引用误差≤1% 可配置功能：死区、滤波、偏置、倍率、方向
制动电阻	内置 25W，通过电源线 X1 的制动电阻+和制动电阻-进行配置，外置和内置为并联使用
故障报警	过压\欠压\过温\硬件故障\堵转\过载\超速\初始化故障\存储故障\超限检测\原点回归超时\跟踪故障\目标位置溢出故障\ 曲线规划参数过小等故障；报警为自复位，故障为手动复位
工作环境	温度: 0℃～40℃；湿度: 10%RH～85%RH 无凝结 储存环境温度 -40℃～85℃；污染程度 SO_2 ：＜0.5ppm；　H_2S：＜0.1ppm 安装环境：无腐蚀性气体、易燃物、油雾等，无强震动； 安装方式：水平或垂直；海拔高度：＜1000m
特色功能	故障诊断、故障复位、软限位、参数识别、可设参数、增益切换、共振抑制、低频抑制、参数保存恢复、在线升级

注：产品内容信息可能会更新，以产品说明书实际参数为准

外形尺寸

(基座宽度: 60mm，X 代表机身长度) 单位: mm

PSM60 系列产品结构图

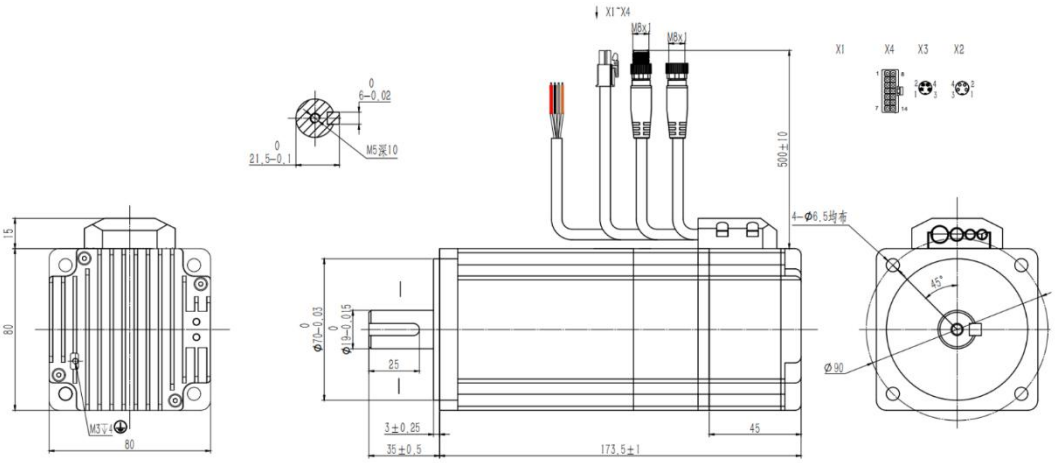

PSM60 系列产品结构图（航插款）

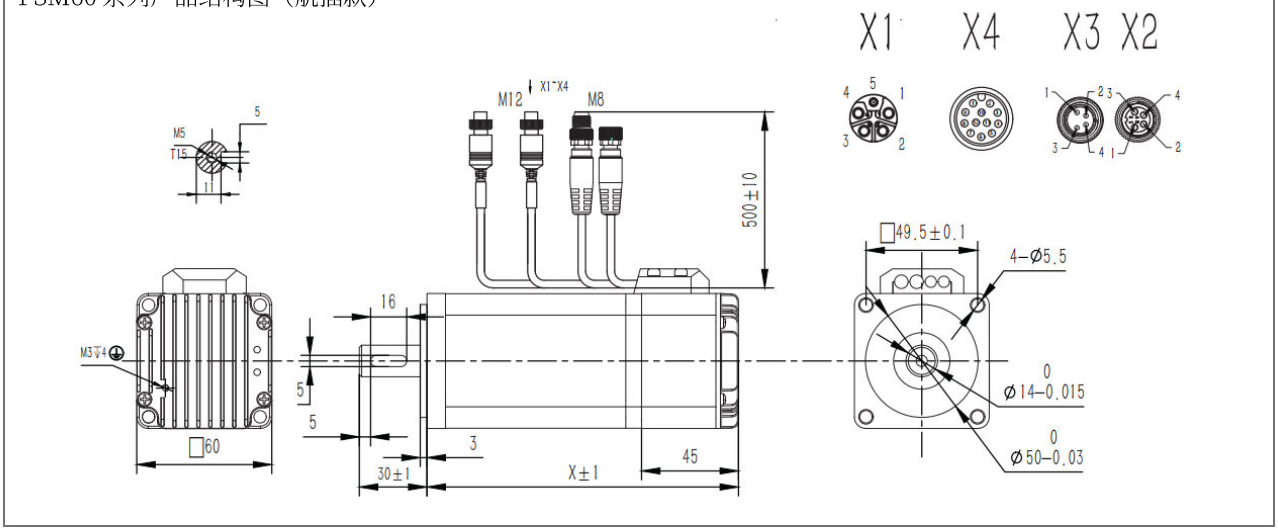

矩频曲线

注：测试结果可能因测试条件的不同而有稍许变化

PSM6020X- COE/CANopen/485

电压: 48V，电流: 8.0A

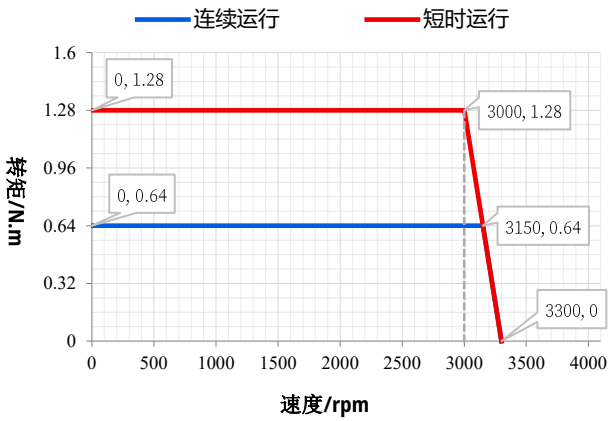

PSM6040X-COE/CANopen/485

电压: 48V，电流: 12A

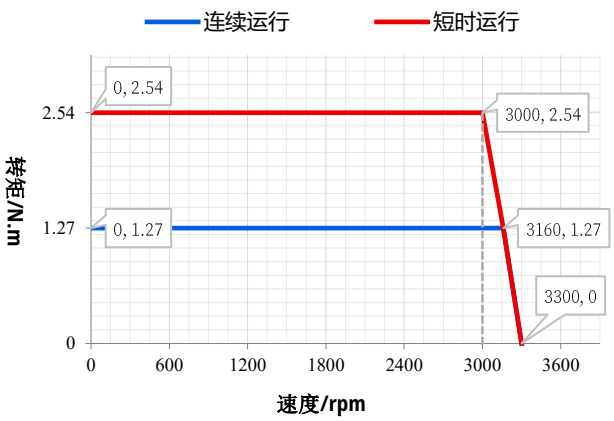

搭配线缆

产品线缆种类繁多，具体线缆使用请参考产品说明书!

线缆类型	型号	
电源线	VDDX006P	
通信线	VDCX003P(EtherCAT)	
	VDCX005P(EtherCAT)	
	VDCX008P(CAN/RS485)	
	VDCX009P(CAN/RS485)	
	SCM-USBCANI-L-LP(转换器)	
	SCM-USB485A-L-LP(转换器)	
I/O 线	VDIX008P	
	VDIX005	
延长线	VDCX010P	
转接头	M8A-T-4MMF	
终端电阻	STRX001-120	

PSM60-B（STO）系列一体化伺服电机



PSM60-B 系列一体化低压伺服电机是我司研发的一款带有 STO 功能的伺服产品。该产品基于高紧凑性集成开发理念，将永磁同步电机、绝对值编码器、总线型伺服驱动器及数字 I/O 集成于一体，采用 FOC 磁场定向控制技术和 SVPWM，支持 EtherCAT、CANopen 与 RS485 总线控制，具有结构紧凑、接线简便的特点。

型号规格

法兰尺寸: 60mm (轴径: Φ14，额定转速: 3000rpm)

通信方式：***COE/CANopen/RS485/脉冲***

型号	额定功率	额定扭矩	额定电流	额定电压	惯量	制动器	机身长度	重量
PSM6020D-B-S-0HE	200W	0.64 N·m	8A	48V	1.4kg·m^{2}X10^{-5}	无	114mm	1.1kg
PSM6020D-B-S-0HEB	200W	0.64 N·m	8A	48V	1.4kg·m^{2}X10^{-5}	有	146.5mm	1.5kg
PSM6040D-B-S-0HE	400W	1.27 N·m	12A	48V	2.1kg·m^{2}X10^{-5}	无	144mm	1.6kg
PSM6040D-B-S-0HEB	400W	1.27 N·m	12A	48V	2.1kg·m^{2}X10^{-5}	有	176.5mm	2.0kg
PSM6020D-B-S-0HE-LP	200W	0.64 N·m	8A	48V	1.4kg·m^{2}X10^{-5}	无	114mm	1.1kg
PSM6020D-B-S-0HEB-LP	200W	0.64 N·m	8A	48V	1.4kg·m^{2}X10^{-5}	有	146.5mm	1.5kg
PSM6040D-B-S-0HE-LP	400W	1.27 N·m	12A	48V	2.1kg·m^{2}X10^{-5}	无	144mm	1.6kg
PSM6040D-B-S-0HEB-LP	400W	1.27 N·m	12A	48V	2.1kg·m^{2}X10^{-5}	有	176.5mm	2.0kg

注：制动器保持扭矩≥1.3N·m，型号后缀 LP 表示航空插头接口，"S"代表具备 STO 安全转矩关断功能

技术规格

规格	内容
输入电压范围	16-72 VDC
编码器	D: 17 位多圈绝对值编码器
驱动方式	采用 FOC 磁场定向控制技术和 SVPWM
控制模式	CiA402 模式：PP、VM、PV、PT、HM、IP、CSP、CSV、CST NiMotion 模式：位置模式、速度模式、转矩模式
STO 功能	高电平时 5~24V，低电平时 0~0.5V。STO 功能使一体化电机安全进入无扭矩状态，并防止意外启动。一体化电机正在运行时，激活 STO 功能后，一体化电机将自由停止减速到 0，若一体化电机有制动器，则制动器立即闭合，电机立即停止
DO(数字量输出)	数量：1 个；支持光耦输出，集电极开路；隔离输出；最大电流 100mA；最大电压 55V(≥1KHz) 可配置功能：1.普通 DO 口；2.电机运行停止；3.目标到达；4.报警输出（电机状态满足上述条件时，DO 开关量状态发生改变）
AI(模拟量输入)	数量：1 个；输入方式：单端输入；信号种类：电压信号；分辨率：12bit；电压：-10~10V；精度：引用误差≤1% 可配置功能：死区、滤波、偏置、倍率、方向
制动电阻	内置 25W，通过电源线 X1 的制动电阻+和制动电阻-进行配置，外置和内置为并联使用
故障报警	过压\欠压\过温\硬件故障\堵转\过载\超速\初始化故障\存储故障\超限检测\原点回归超时\跟踪故障\目标位置溢出故障\ 曲线规划参数过小等故障；报警为自复位，故障为手动复位
工作环境	温度: 0℃～40℃；湿度: 10%RH～85%RH 无凝结 储存环境温度 -40℃～85℃；污染程度 SO_2 ：＜0.5ppm；H_2S：＜0.1ppm 安装环境：无腐蚀性气体、易燃物、油雾等，无强震动； 安装方式：水平或垂直；海拔高度：＜1000m
特色功能	故障诊断、故障复位、软限位、参数识别、可设参数、增益切换、共振抑制、低频抑制、参数保存恢复、在线升级

注：产品内容信息可能会更新，以产品说明书实际参数为准

外形尺寸

(基座宽度: *60mm*, *X 代表机身长度*) 单位: mm

PSM60 系列产品结构图

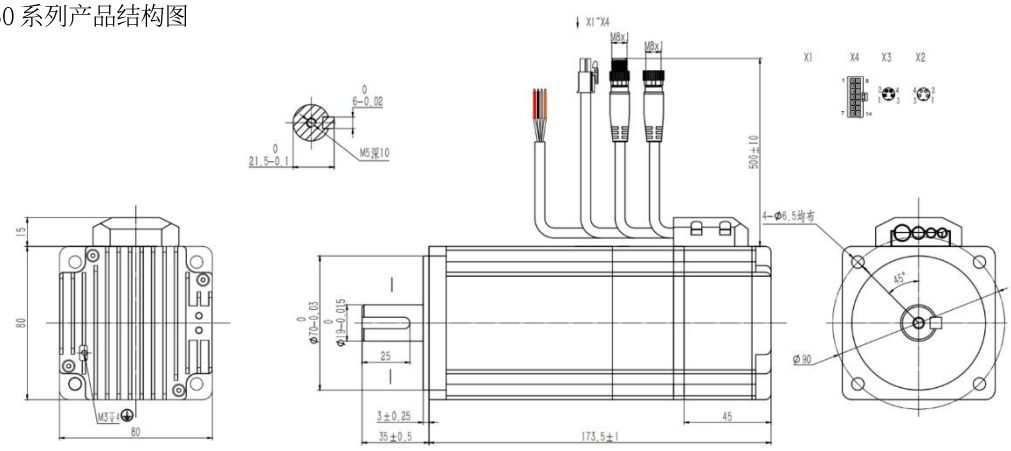

PSM60 系列产品结构图（航插款）

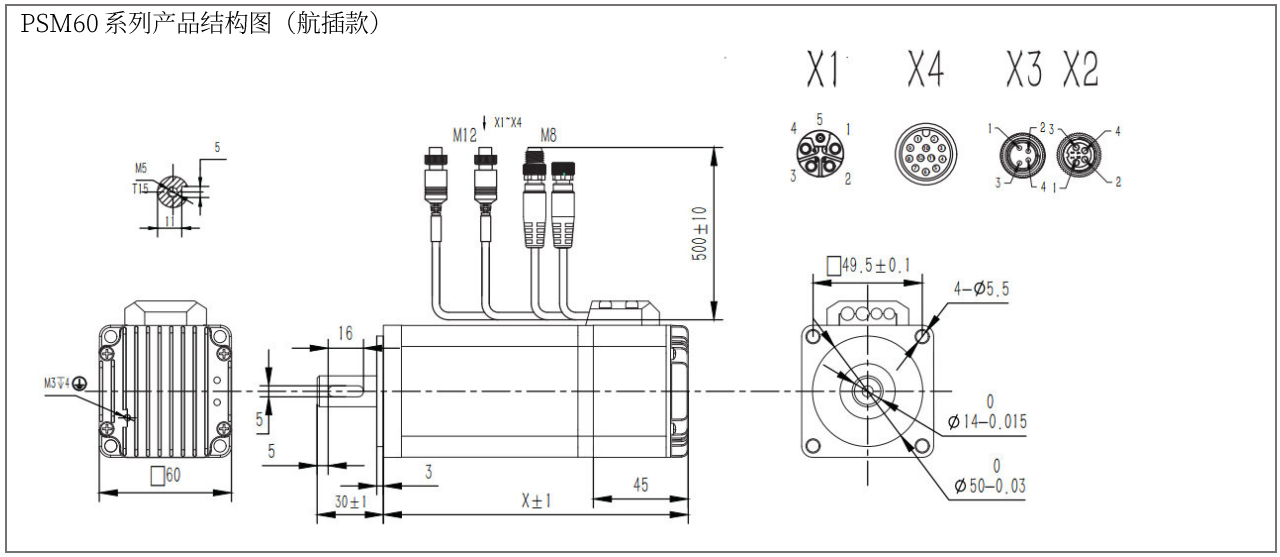

矩频曲线

注：测试结果可能因测试条件的不同而有稍许变化

PSM6020X- COE/CANopen/485

电压: 48V，电流: 8.0A

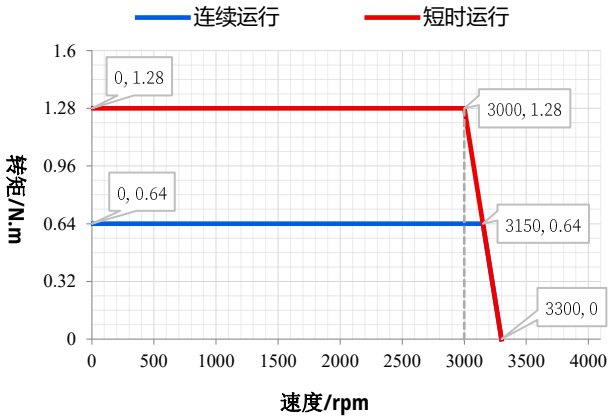

PSM6040X-COE/CANopen/485

电压: 48V，电流: 12A

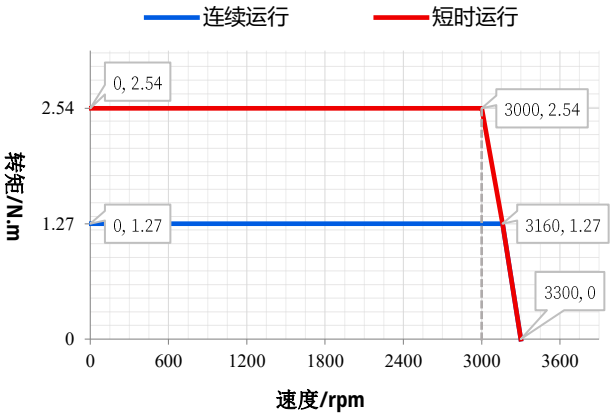

搭配线缆

产品线缆种类繁多，具体线缆使用请参考产品说明书!

线缆类型	型号	
电源线	VDDX006P	
通信线	VDCX003P(EtherCAT)	
	VDCX005P(EtherCAT)	
	VDCX008P(CAN/RS485)	
	VDCX009P(CAN/RS485)	
	SCM-USBCANI-L-LP(转换器)	
	SCM-USB485A-L-LP(转换器)	
I/O 线	VDIX008P	
	VDIX005	
延长线	VDCX010P	
转接头	M8A-T-4MMF	
终端电阻	STRX001-120	

PSMP（防护+STO）系列一体化伺服电机

PSMP 系列一体化伺服电机，将伺服电机、编码器、驱动器、I/O、控制器集成一体，驱动器和电机之间不需要电缆，电源、I/O 和通信接口直接插入电机上的连接器，简化了组件选择，减少了布线，使尺寸最小化，降低了成本，节省安装空间。

PSMP 系列在 PSM 系列的基础上增加了防护功能，全系列具备 IP65 防护等级，可有效防止水溅、完全防止灰尘，更适合工作环境恶劣，对防护有较高要求的设备使用。

PSMP 系列产品命名规则

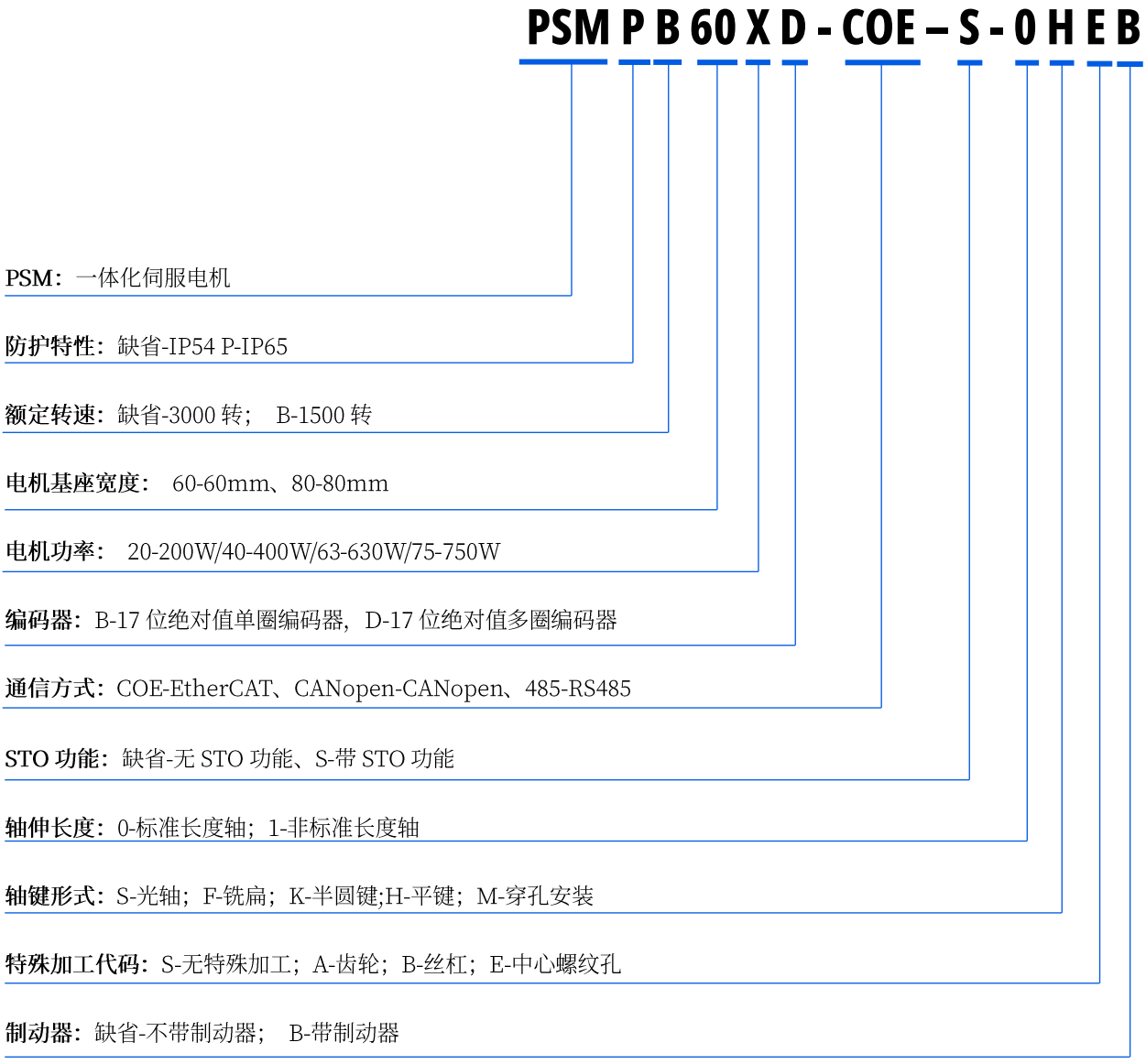

PSMP60（防护）系列一体化伺服电机



PSMP60 系列一体化低压防水伺服电机，是我司自主研发的专利伺服产品。该产品采用高度集成化架构设计，将防水永磁同步电机、多圈绝对值编码器、伺服驱动器、控制器及数字 I/O 集成于紧凑单元内，运用 FOC 磁场定向控制技术及驱控一体化技术，支持 EtherCAT、CANopen 与 RS485 通信总线协议，具备 IP65 防护等级，具有结构紧凑、接线简便的显著优势。

型号规格

法兰尺寸: 60mm (轴径: Φ14，额定电压:48V，额定转速: 3000rpm)

通信方式：***COE/CANopen/RS485/脉冲***

型号	额定功率	额定扭矩	额定电流	惯量	制动器	机身长度	重量
PSMP6020D	200W	0.64 N·m	8.5A	0.19kg·m^{2}X10^{-4}	无	114mm	1.5kg
PSMP6020D-B	200W	0.64 N·m	8.5A	0.25kg·m^{2}X10^{-4}	有	146.5mm	2.1kg
PSMP6040D	400W	1.27 N·m	13A	0.30kg·m^{2}X10^{-4}	无	144mm	1.7kg
PSMP6040D-B	400W	1.27 N·m	13A	0.30kg·m^{2}X10^{-4}	有	176.5mm	2.3kg

注：制动器保持扭矩≥1.3N·m

技术规格

规格	内容
输入电压范围	16-72 VDC
制动电阻	内置 25W，外置：通过电源线 X1 的引脚 3、5 进行配置，外置和内置为并联使用
编码器	17 位绝对值多圈编码器（外接电池怠机）
驱动方式	采用 FOC 磁场定向控制技术和 SVPWM

控制模式	CiA402 模式：PP、VM、PV、PT、HM、IP、CSP、CSV、CST NiMotion 模式：位置模式、速度模式、转矩模式
DI(数字量输入)	数量：3 个，高速单向光耦，支持最大 PWM 脉冲频率：2MHz，支持 PNP、NPN、差分输入，高电平时 5～24V，低电平时 0～0.5V 可配置功能：1.作为开关使用 2.作为脉冲输入通道使用
DO(数字量输出)	数量：1 个；输出方式：支持光耦输出，集电极开路，最大电流 100mA，最大电压 55V(≥1KHz)，可配置功能：1.普通 DO 口；2.电机运行停止；3.目标到达； 4.报警输出；（电机状态满足上述条件时，DO 开关量状态发生改变）
AI(模拟量输入)	数量：1 个；输入方式：单端输入；信号种类：电压信号；分辨率：12bit；电压：-10V~10V；精度：引用误差≤1% 可配置功能：死区、滤波、偏置、倍率、方向
防护特性	IP65
故障报警	过压\欠压\过温\硬件故障\堵转\过载\超速\初始化故障\存储故障\超限检测\原点回归超时\跟踪故障\目标位置溢出故障\曲线规划参数过小等故障；报警为自复位，故障为手动复位
工作环境	温度: 0℃～40℃；湿度: 10%RH～85%RH 无凝结 储存环境温度 -40℃～85℃；污染程度 SO_2 ：＜0.5ppm；H_2S：＜0.1ppm 安装环境：无腐蚀性气体、易燃物、油雾等，无强震动 安装方式：水平或垂直；海拔高度：＜1000m
特色功能	故障诊断、故障复位、软限位、参数识别、可设参数、增益切换、共振抑制、低频抑制、参数保存恢复、在线升级

注：产品内容信息可能会更新，以产品说明书实际参数为准

外形尺寸

(基座宽度: *60mm*，*X 代表机身长度)* 单位: mm

PSMP60 系列产品结构图

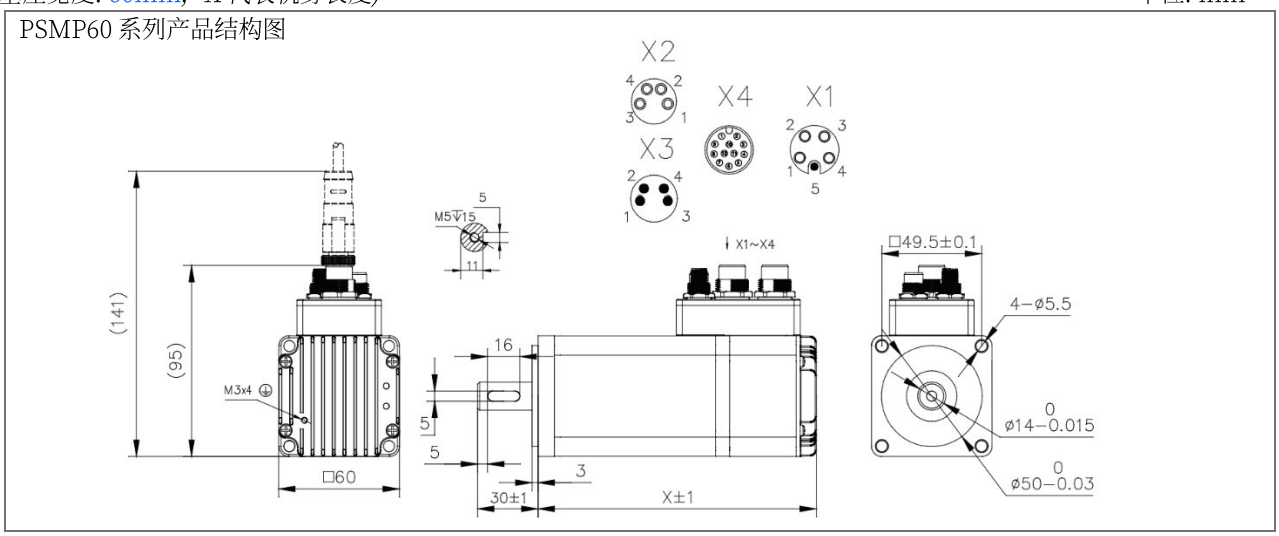

矩频曲线

注：测试结果可能因测试条件的不同而有稍许变化

PSMP6020D- COE/CANopen/485

电压: 48V，电流: 8.5A

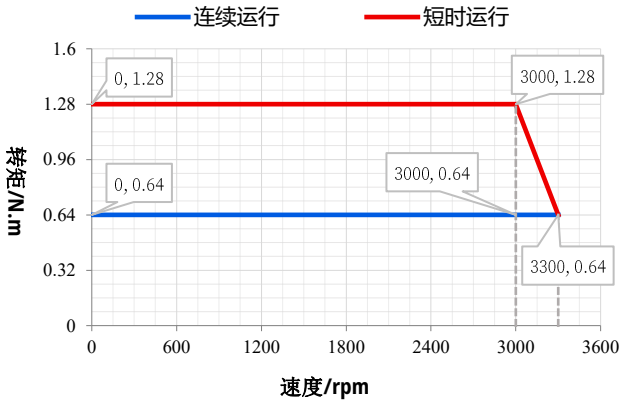

PSMP6040D-COE/CANopen/485

电压: 48V，电流: 13A

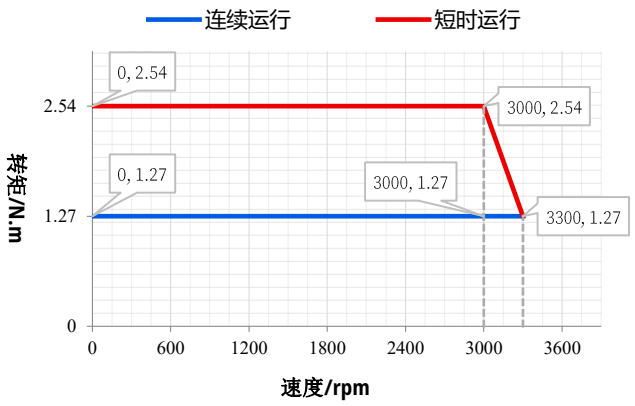

搭配线缆

产品线缆种类繁多，具体线缆使用请参考产品说明书!

线缆类型	型号	
电源线	VDDX006P	
通信线	VDCX003P(EtherCAT)	
	VDCX005P(EtherCAT)	
	VDCX008P(CAN/RS485)	
	VDCX009P(CAN/RS485)	
	SCM-USBCANI-L-LP(转换器)	
	SCM-USB485A-L-LP(转换器)	
I/O 线	VDIX008P	
延长线	VDCX010P	
转接头	M8A-T-4MMF	
终端电阻	STRX001-120	

PSMP60（防护+STO）系列一体化伺服电机



PSMP60 系列一体化低压伺服电机是我司研发的一款带有防护 STO 功能的伺服产品。该产品基于高紧凑性集成开发理念，将永磁同步电机、绝对值编码器、总线型伺服驱动器及数字 I/O 集成于一体，采用 FOC 磁场定向控制技术和 SVPWM，支持 EtherCAT、CANopen 与 RS485 总线控制，具有结构紧凑、接线简便的特点。

型号规格

法兰尺寸: 60mm (轴径: Φ14，额定电压:48V，额定转速: 3000rpm)

通信方式：***COE/CANopen/RS485/脉冲***

型号	额定功率	额定扭矩	额定电流	惯量	制动器	机身长度	重量
PSMP6020D-S	200W	0.64 N·m	8.5A	0.19kg·m^{2}X10^{-4}	无	114mm	1.5kg
PSMP6020D-S-B	200W	0.64 N·m	8.5A	0.25kg·m^{2}X10^{-4}	有	146.5mm	2.1kg
PSMP6040D-S	400W	1.27 N·m	13A	0.30kg·m^{2}X10^{-4}	无	144mm	1.7kg
PSMP6040D-S-B	400W	1.27 N·m	13A	0.30kg·m^{2}X10^{-4}	有	176.5mm	2.3kg

注：制动器保持扭矩≥1.3N·m

技术规格

规格	内容
输入电压范围	16-72 VDC
制动电阻	内置 25W，外置：通过电源线 X1 的引脚 3、5 进行配置，外置和内置为并联使用
编码器	17 位绝对值多圈编码器（外接电池怠机）
驱动方式	采用 FOC 磁场定向控制技术和 SVPWM

控制模式	CiA402 模式：PP、VM、PV、PT、HM、IP、CSP、CSV、CST NiMotion 模式：位置模式、速度模式、转矩模式
STO 功能	高电平时 5~24V，低电平时 0~0.5V。STO 功能使一体化电机安全进入无扭矩状态，并防止意外启动。一体化电机正在运行时，激活 STO 功能后，一体化电机将自由停止减速到 0，若一体化电机有制动器，则制动器立即闭合，电机立即停止
DO(数字量输出)	数量：1 个；输出方式：支持光耦输出，集电极开路，最大电流 100mA，最大电压 55V(≥1KHz)，可配置功能：1.普通 DO 口；2.电机运行停止；3.目标到达； 4.报警输出；（电机状态满足上述条件时，DO 开关量状态发生改变）
AI(模拟量输入)	数量：1 个；输入方式：单端输入；信号种类：电压信号；分辨率：12bit; 电压：-10V~10V；精度：引用误差≤1% 可配置功能：死区、滤波、偏置、倍率、方向
防护特性	IP65
故障报警	过压\欠压\过温\硬件故障\堵转\过载\超速\初始化故障\存储故障\超限检测\原点回归超时\跟踪故障\目标位置溢出故障\曲线规划参数过小等故障；报警为自复位，故障为手动复位
工作环境	温度: 0℃～40℃；湿度: 10%RH～85%RH 无凝结 储存环境温度 -40℃～85℃；污染程度 SO_2 ：＜0.5ppm； H_2S：＜0.1ppm 安装环境：无腐蚀性气体、易燃物、油雾等，无强震动; 安装方式：水平或垂直；海拔高度：＜1000m
特色功能	故障诊断、故障复位、软限位、参数识别、可设参数、增益切换、共振抑制、低频抑制、参数保存恢复、在线升级

注：产品内容信息可能会更新，以产品说明书实际参数为准

外形尺寸

(基座宽度: *60mm*，*X 代表机身长度)*　　单位: mm

PSMP60 系列产品结构图

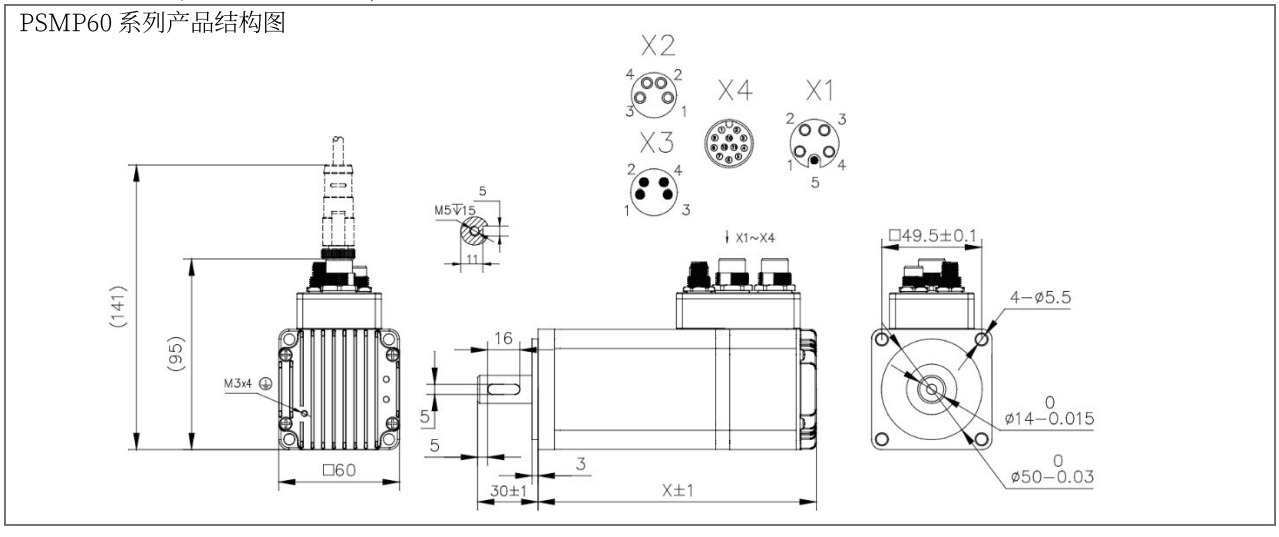

矩频曲线

注：测试结果可能因测试条件的不同而有稍许变化

PSMP6020D- COE/CANopen/485

电压: 48V，电流: 8.5A

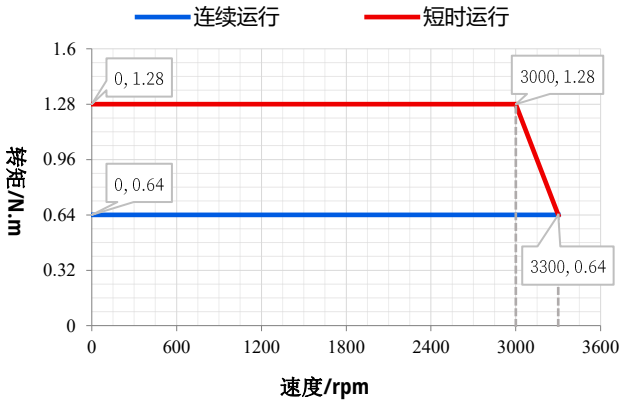

PSMP6040D-COE/CANopen/485

电压: 48V，电流: 13A

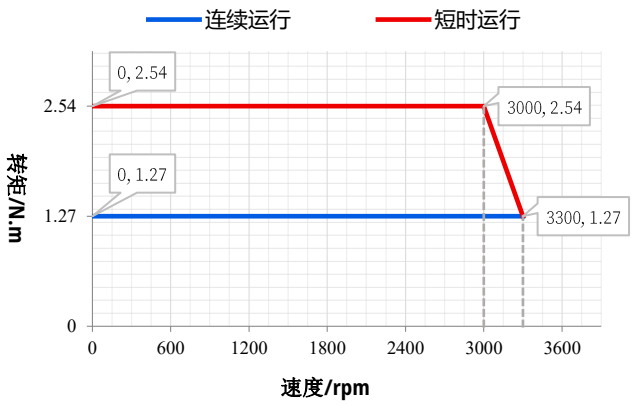

搭配线缆

产品线缆种类繁多，具体线缆使用请参考产品说明书!

线缆类型	型号	
电源线	VDDX006P	
通信线	VDCX003P(EtherCAT)	
	VDCX005P(EtherCAT)	
	VDCX008P(CAN/RS485)	
	VDCX009P(CAN/RS485)	
	SCM-USBCANI-L-LP(转换器)	
	SCM-USB485A-L-LP(转换器)	
I/O 线	VDIX008P	
延长线	VDCX010P	
转接头	M8A-T-4MMF	
终端电阻	STRX001-120	

PSMP80（防护）系列一体化伺服电机



PSMP80 系列一体化低压防水伺服电机，是我司自主研发的专利伺服产品。该产品采用高度集成化架构设计，将防水永磁同步电机、多圈绝对值编码器、伺服驱动器、控制器及数字 I/O 集成于紧凑单元内，运用 FOC 磁场定向控制技术及驱控一体化技术，支持 EtherCAT、CANopen 与 RS485 通信总线协议，具备 IP65 防护等级，具有结构紧凑、接线简便的显著优势。

型号规格

法兰尺寸: 80mm (轴径: Φ19，额定电压:48V)

通信方式：***COE/CANopen/RS485/脉冲***

型号	额定功率	额定扭矩	额定转速	额定电流	惯量	制动器	机身长度	重量
PSMP8075D	750W	2.4 N·m	3000rpm	18A	1.2kg·m^{2}X10^{-4}	无	157.5mm	2.9kg
PSMP8075D-B	750W	2.4 N·m	3000rpm	18A	1.3kg·m^{2}X10^{-4}	有	166mm	3.1kg
PSMPB8063D	630W	4.0 N·m	1500rpm	19.4A	1.07kg·m^{2}X10^{-4}	无	155mm	3.2kg

注：制动器保持扭矩≥3.2N·m

技术规格

规格	内容
输入电压范围	16-52 VDC
制动电阻	内置 35W，外置：通过电源线 X1 的引脚 1、2 进行配置，外置和内置为并联使用
编码器	17 位绝对值多圈编码器（外接电池怠机）
驱动方式	采用 FOC 磁场定向控制技术和 SVPWM
控制模式	CiA402 模式：PP、VM、PV、PT、HM、IP、CSP、CSV、CST NiMotion 模式：位置模式、速度模式、转矩模式

DI(数字量输入)	数量：3 个，高速单向光耦，支持最大 PWM 脉冲频率：2MHz，支持 PNP、NPN、差分输入，高电平时 5～24V，低电平时 0～0.5V 可配置功能：1.作为开关使用 2.作为脉冲输入通道使用
DO(数字量输出)	数量：1 个；输出方式：支持光耦输出，集电极开路，最大电流 100mA，最大电压 55V(≥1KHz)，可配置功能：1.普通 DO 口；2.电机运行停止；3.目标到达； 4.报警输出；（电机状态满足上述条件时，DO 开关量状态发生改变）
AI(模拟量输入)	数量：1 个；输入方式：单端输入；信号种类：电压信号；分辨率：12bit; 电压：-10V~10V；精度：引用误差≤1% 可配置功能：死区、滤波、偏置、倍率、方向
防护特性	IP65
故障报警	过压\欠压\过温\硬件故障\堵转\过载\超速\初始化故障\存储故障\超限检测\原点回归超时\跟踪故障\目标位置溢出故障\ 曲线规划参数过小等故障；报警为自复位，故障为手动复位
工作环境	温度: 0℃～40℃；湿度: 10%RH～85%RH 无凝结 储存环境温度 -40℃～85℃；污染程度 SO_2 ：＜0.5ppm；H_2S：＜0.1ppm 安装环境：无腐蚀性气体、易燃物、油雾等，无强震动； 安装方式：水平或垂直；海拔高度：＜1000m
特色功能	故障诊断、故障复位、软限位、参数识别、可设参数、增益切换、共振抑制、低频抑制、参数保存恢复、在线升级

注：产品内容信息可能会更新，以产品说明书实际参数为准

外形尺寸

(基座宽度: *80mm*，*X 代表机身长度*)　　单位: mm

PSMP8075 系列产品结构图

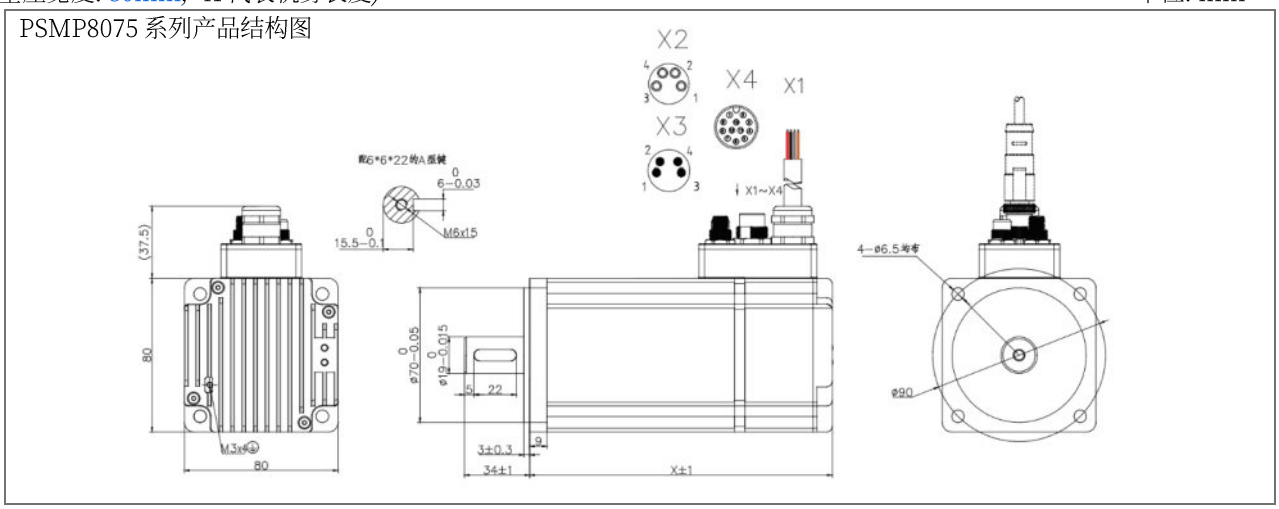

PSMPB8063 系列产品结构图

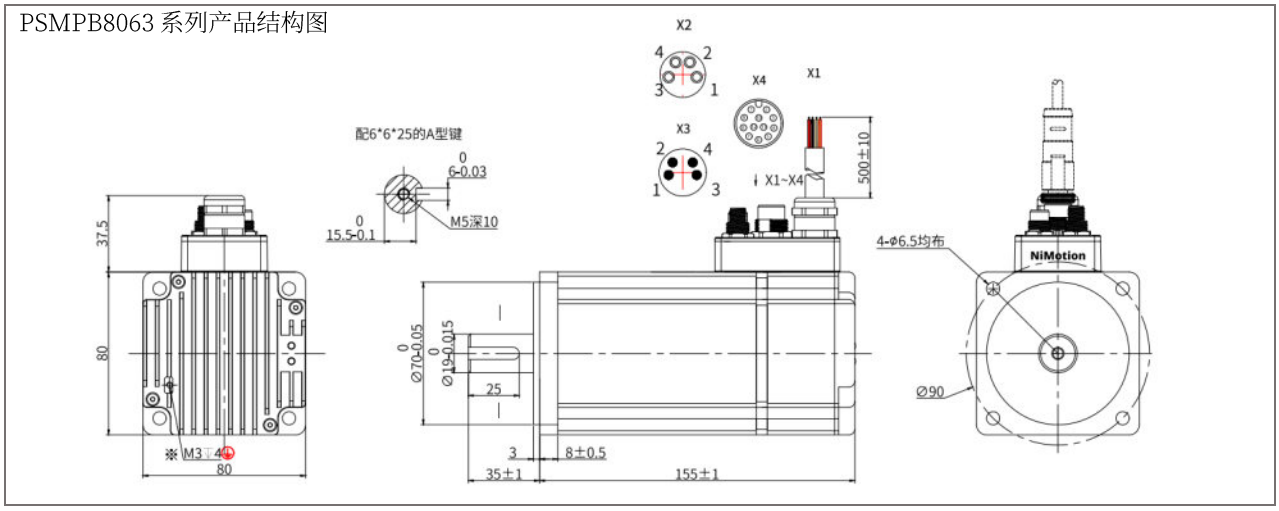

矩频曲线

注：测试结果可能因测试条件的不同而有稍许变化

PSMP8075D- COE/CANopen/485

电压: 48V，电流: 18A

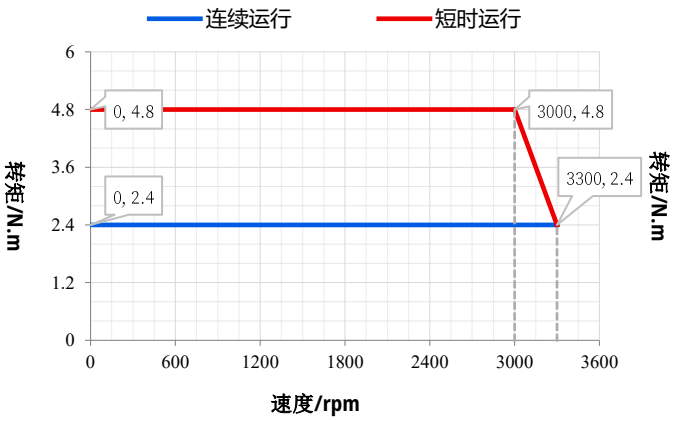

PSMPB8063D-COE/CANopen/485

电压: 48V，电流: 19.4A

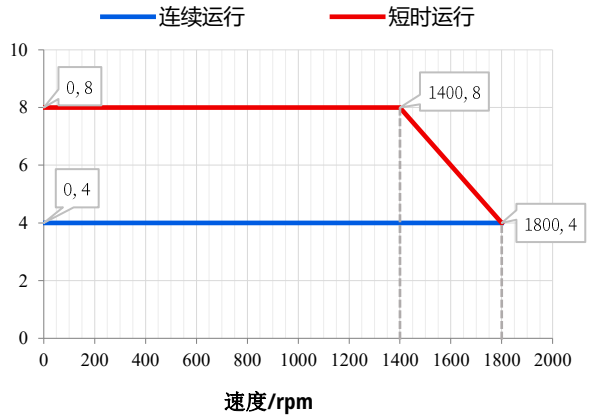

搭配线缆

产品线缆种类繁多，具体线缆使用请参考产品说明书！

线缆类型	型号	
通信线	VDCX003P(EtherCAT)	
	VDCX005P(EtherCAT)	
	VDCX008P(CAN/RS485)	

	VDCX009P(CAN/RS485)	
	SCM-USBCANI-L-LP(转换器)	
	SCM-USB485A-L-LP(转换器)	
I/O 线	VDIX008P	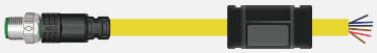
延长线	VDCX010P	
终端电阻	STRX001-120	
转接头	M8A-T-4MMF	

PSMP80（防护+STO）系列一体化伺服电机



PSMP80 系列一体化低压伺服电机是我司研发的一款带有防护 STO 功能的伺服产品。该产品基于高紧凑性集成开发理念，将永磁同步电机、绝对值编码器、总线型伺服驱动器及数字 I/O 集成于一体，采用 FOC 磁场定向控制技术和 SVPWM，支持 EtherCAT、CANopen 与 RS485 总线控制，具有结构紧凑、接线简便的特点。

型号规格

法兰尺寸：80mm (轴径: Φ19，额定电压:48V)

通信方式：***COE/CANopen/RS485/脉冲***

型号	额定功率	额定扭矩	额定转速	额定电流	惯量	制动器	机身长度	重量
PSMP8075D-S	750W	2.4 N·m	3000 rpm	18A	1.2kg·m^{2}X10^{-4}	无	157.5mm	2.9kg
PSMP8075D-S-B	750W	2.4 N·m	3000 rpm	18A	1.3kg·m^{2}X10^{-4}	有	166mm	3.1kg
PSMPB8063D-S	630W	4.0 N·m	1500rpm	19.4A	1.07kg·m^{2}X10^{-4}	无	155mm	3.2kg

注：制动器保持扭矩≥3.2N·m

技术规格

规格	内容
输入电压范围	16-52 VDC
制动电阻	内置 35W，外置：通过电源线 X1 的引脚 1、2 进行配置，外置和内置可并联使用
编码器	17 位绝对值多圈编码器（外接电池怠机）
驱动方式	采用 FOC 磁场定向控制技术和 SVPWM
控制模式	CiA402 模式：PP、VM、PV、PT、HM、IP、CSP、CSV、CST NiMotion 模式：位置模式、速度模式、转矩模式

STO 功能	高电平时 5~24V，低电平时 0~0.5V。STO 功能使一体化电机安全进入无扭矩状态，并防止意外启动。一体化电机正在运行时，激活 STO 功能后，一体化电机将自由停止减速到 0，若一体化电机有制动器，则制动器立即闭合，电机立即停止
DO(数字量输出)	数量：1 个;输出方式：支持光耦输出，集电极开路，最大电流 100mA，最大电压 55V(≥1KHz)，可配置功能：1.普通 DO 口；2.电机运行停止；3.目标到达；4.报警输出；（电机状态满足上述条件时，DO 开关量状态发生改变）
AI(模拟量输入)	数量：1 个；输入方式：单端输入；信号种类：电压信号；分辨率：12bit；电压：-10V~10V；精度：引用误差≤1% 可配置功能：死区、滤波、偏置、倍率、方向
防护特性	IP65
故障报警	过压\欠压\过温\硬件故障\堵转\过载\超速\初始化故障\存储故障\超限检测\原点回归超时\跟踪故障\目标位置溢出故障\曲线规划参数过小等故障；报警为自复位，故障为手动复位
工作环境	温度: 0℃～40℃；湿度:10%RH～85%RH 无凝结 储存环境温度-40℃～85℃；污染程度 SO_2 ：＜0.5ppm；H_2S：＜0.1ppm 安装环境：无腐蚀性气体、易燃物、油雾等，无强震动; 安装方式：水平或垂直；海拔高度：＜1000m
特色功能	故障诊断、故障复位、软限位、参数识别、可设参数、增益切换、共振抑制、低频抑制、参数保存恢复、在线升级

注：产品内容信息可能会更新，以产品说明书实际参数为准

外形尺寸

(基座宽度: *80mm*，*X 代表机身长度)*　　单位: mm

PSMP8075 系列产品结构图

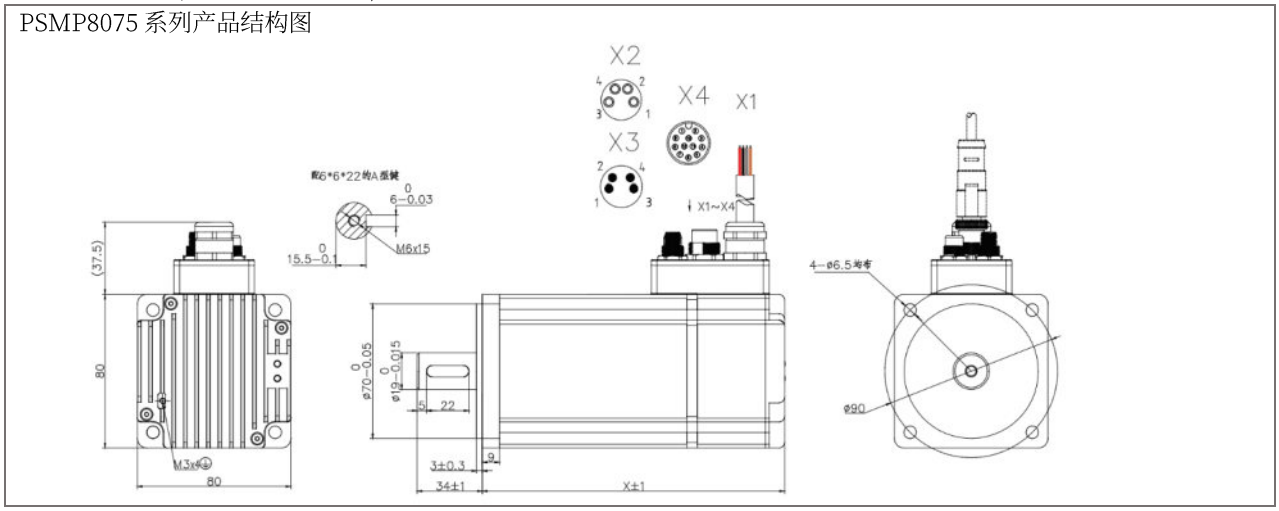

PSMPB8063 系列产品结构图

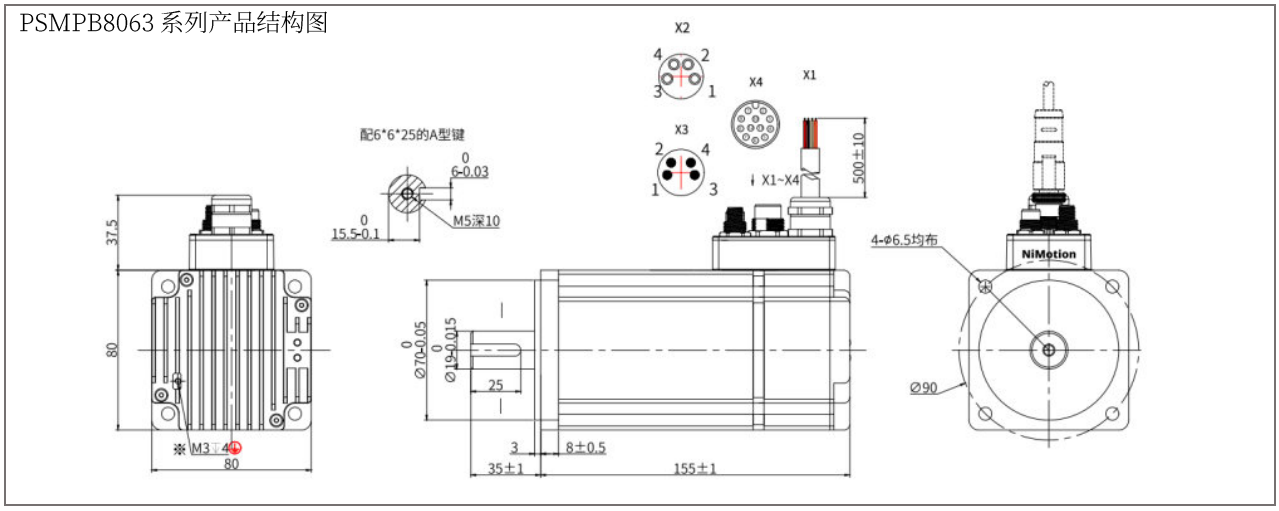

矩频曲线

注：测试结果可能因测试条件的不同而有稍许变化

PSMP8075D- COE/CANopen/485

电压: 48V，电流: 18A

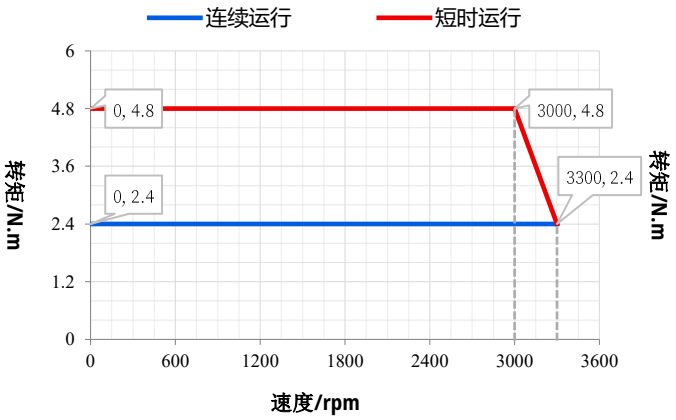

PSMPB8063D-COE/CANopen/485

电压: 48V，电流: 19.4A

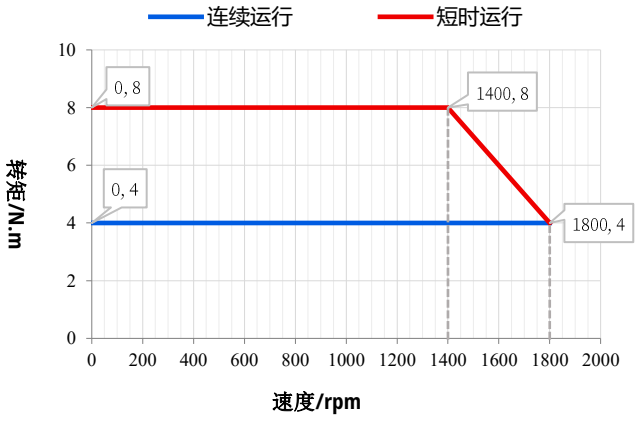

搭配线缆

产品线缆种类繁多，具体线缆使用请参考产品说明书！

线缆类型	型号	
通信线	VDCX003P(EtherCAT)	
	VDCX005P(EtherCAT)	
	VDCX008P(CAN/RS485)	
	VDCX009P(CAN/RS485)	
	SCM-USBCANI-L-LP(转换器)	
	SCM-USB485A-L-LP(转换器)	
I/O 线	VDIX008P	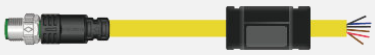
延长线	VDCX010P	
终端电阻	STRX001-120	
转接头	M8A-T-4MMF	

PSMP130（防护）系列一体化伺服电机



PSMP130 系列一体化低压防水伺服电机，是我司自主研发的专利伺服产品。该产品采用高度集成化架构设计，将防水永磁同步电机、多圈绝对值编码器、伺服驱动器、控制器及数字 I/O 集成于紧凑单元内，运用 FOC 磁场定向控制技术及驱控一体化技术，支持 EtherCAT、CANopen 与 RS485 通信总线协议，具备 IP65 防护等级，具有结构紧凑、接线简便的显著优势。

型号规格

法兰尺寸: 130mm (轴径: Φ22，额定电压:48V，额定转速: 3000rpm)

通信方式：***COE/CANopen/RS485/脉冲***

型号	额定功率	额定扭矩	额定电流	惯量	制动器	机身长度	重量
PSMP1301K5D-0HS	1500W	4.78 N·m	45A	12kg·m^{2}X10^{-4}	无	195.5mm	6.5kg
PSMP1301K5B-0HS	1500W	4.78 N·m	45A	12kg·m^{2}X10^{-4}	无	195.5mm	6.5kg
PSMP1301K5D-0HSB	1500W	4.78 N·m	45A	12kg·m^{2}X10^{-4}	有	246.5mm	9.2kg
PSMP1301K5B-0HSB	1500W	4.78 N·m	45A	12kg·m^{2}X10^{-4}	有	246.5mm	9.2kg

注：制动器保持扭矩≥15N·m

技术规格

规格	内容
输入电压范围	16-52 VDC
制动电阻	内置：45Ω，105W；外置：通过电源线 X1 的引脚 2、4 进行配置，外置和内置可并联使用
编码器	17 编码器或 17 位多圈绝对值编码器（外接电池怠机）
驱动方式	采用 FOC 磁场定向控制技术和 SVPWM
控制模式	CiA402 模式：PP、VM、PV、PT、HM、IP、CSP、CSV、CST NiMotion 模式：位置模式、速度模式、转矩模式

DI(数字量输入)	数量：3 个，高速单向光耦，支持最大 PWM 脉冲频率：2MHz，支持 PNP、NPN、差分输入，高电平时 5～24V，低电平时 0～0.5V 可配置功能：1.作为开关使用 2.作为脉冲输入通道使用
DO(数字量输出)	数量：1 个；输出方式：支持光耦输出，集电极开路，最大电流 100mA，最大电压 55V(≥1KHz)，可配置功能：1.普通 DO 口；2.电机运行停止；3.目标到达；4.报警输出；（电机状态满足上述条件时，DO 开关量状态发生改变）
AI(模拟量输入)	数量：1 个；输入方式：单端输入；信号种类：电压信号；分辨率：12bit；电压：-10V~10V； 精度：引用误差≤1% 可配置功能：死区、滤波、偏置、倍率、方向
防护特性	IP65
故障报警	过压\欠压\过温\硬件故障\堵转\过载\超速\初始化故障\存储故障\超限检测\原点回归超时\跟踪故障\目标位置溢出故障\ 曲线规划参数过小等故障；报警为自复位，故障为手动复位
工作环境	温度: 0℃～40℃；湿度: 10%RH～85%RH 无凝结 储存环境温度 -40℃～85℃；污染程度 SO_2 ：＜0.5ppm； H_2S：＜0.1ppm 安装环境：无腐蚀性气体、易燃物、油雾等，无强震动； 安装方式：水平或垂直；海拔高度：＜1000m
特色功能	故障诊断、故障复位、软限位、参数识别、可设参数、增益切换、共振抑制、低频抑制、参数保存恢复、在线升级

注：产品内容信息可能会更新，以产品说明书实际参数为准

外形尺寸

(基座宽度: *130mm*，*X 代表机身长度)* 单位: mm

PSMP130 系列产品结构图

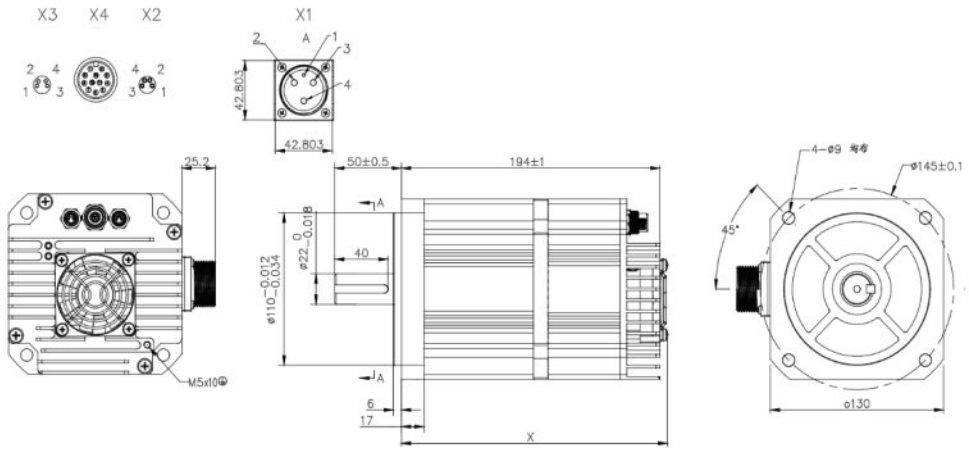

PSMP130 系列产品结构图（制动器款）

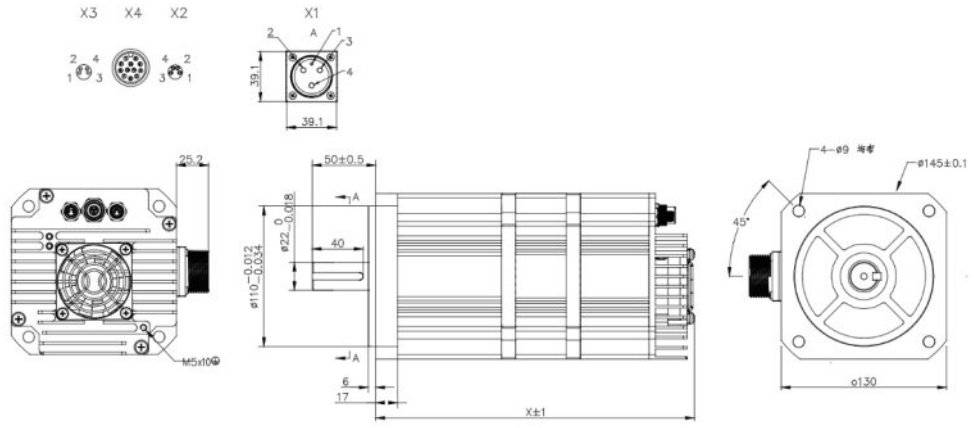

矩频曲线

注：测试结果可能因测试条件的不同而有稍许变化

PSMP1301K5D- COE/CANopen/485 电压: 48V，电流: 45A

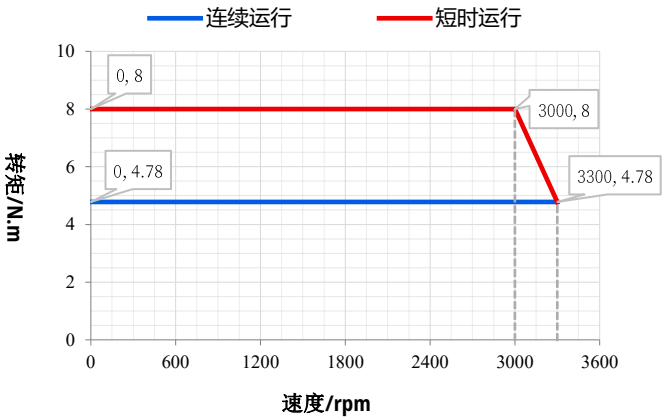

搭配线缆

产品线缆种类繁多，具体线缆使用请参考产品说明书！

线缆类型	型号	
通信线	VDCX003P(EtherCAT)	
	VDCX005P(EtherCAT)	
	VDCX008P(CAN/RS485)	
	VDCX009P(CAN/RS485)	
	SCM-USBCANI-L-LP(转换器)	
	SCM-USB485A-L-LP(转换器)	
I/O 线	VDIX008P（多圈）	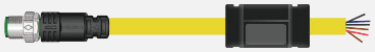
	VDIX009P（单圈）	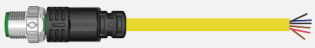
延长线	VDCX010P	
终端电阻	STRX001-120	
转接头	M8A-T-4MMF	

PSMP130（防护+STO）系列一体化伺服电机



PSMP130 系列一体化低压伺服电机是我司研发的一款带有防护 STO 功能的伺服产品。该产品基于高紧凑性集成开发理念，将永磁同步电机、绝对值编码器、总线型伺服驱动器及数字 I/O 集成于一体，采用 FOC 磁场定向控制技术和 SVPWM，支持 EtherCAT、CANopen 与 RS485 总线控制，具有结构紧凑、接线简便的特点。

型号规格

法兰尺寸：130mm (轴径: Φ22，额定电压:48V，额定转速: 3000rpm)

通信方式：***COE/CANopen/RS485/脉冲***

型号	额定功率	额定扭矩	额定电流	惯量	制动器	机身长度	重量
PSMP1301K5D-S-0HS	1500W	4.78 N·m	45A	12kg·m²X10⁻⁴	无	195.5mm	6.5kg
PSMP1301K5B-S-0HS	1500W	4.78 N·m	45A	12kg·m²X10⁻⁴	无	195.5mm	6.5kg
PSMP1301K5D-S-0HSB	1500W	4.78 N·m	45A	12kg·m²X10⁻⁴	有	246.5mm	9.2kg
PSMP1301K5B-S-0HSB	1500W	4.78 N·m	45A	12kg·m²X10⁻⁴	有	246.5mm	9.2kg

注：制动器保持扭矩≥15N·m

技术规格

规格	内容
输入电压范围	16-52 VDC
制动电阻	内置：45Ω，105W；外置：通过电源线 X1 的引脚 2、4 进行配置，外置和内置可并联使用
编码器	17 编码器或 17 位多圈绝对值编码器（外接电池怠机）
驱动方式	采用 FOC 磁场定向控制技术和 SVPWM
控制模式	CiA402 模式：PP、VM、PV、PT、HM、IP、CSP、CSV、CST NiMotion 模式：位置模式、速度模式、转矩模式

STO 功能	高电平时 5~24V，低电平时 0~0.5V。STO 功能使一体化电机安全进入无扭矩状态，并防止意外启动。一体化电机正在运行时，激活 STO 功能后，一体化电机将自由停止减速到 0，若一体化电机有制动器，则制动器立即闭合，电机立即停止
DO(数字量输出)	数量：1 个；输出方式：支持光耦输出，集电极开路，最大电流 100mA，最大电压 55V(≥1KHz)，可配置功能：1.普通 DO 口；2.电机运行停止；3.目标到达； 4.报警输出；（电机状态满足上述条件时，DO 开关量状态发生改变）
AI(模拟量输入)	数量：1 个；输入方式：单端输入；信号种类：电压信号；分辨率：12bit；电压：-10V~10V；精度：引用误差≤1% 可配置功能：死区、滤波、偏置、倍率、方向
防护特性	IP65
故障报警	过压\欠压\过温\硬件故障\堵转\过载\超速\初始化故障\存储故障\超限检测\原点回归超时\跟踪故障\目标位置溢出故障\ 曲线规划参数过小等故障；报警为自复位，故障为手动复位
工作环境	温度: 0℃～40℃；湿度: 10%RH～85%RH 无凝结 储存环境温度 -40℃～85℃；污染程度 SO_2 ：＜0.5ppm；H_2S：＜0.1ppm 安装环境：无腐蚀性气体、易燃物、油雾等，无强震动； 安装方式：水平或垂直；海拔高度：＜1000m
特色功能	故障诊断、故障复位、软限位、参数识别、可设参数、增益切换、共振抑制、低频抑制、参数保存恢复、在线升级

注：产品内容信息可能会更新，以产品说明书实际参数为准

外形尺寸

(基座宽度: *130mm*，*X 代表机身长度*)　　单位: mm

PSMP130 系列产品结构图

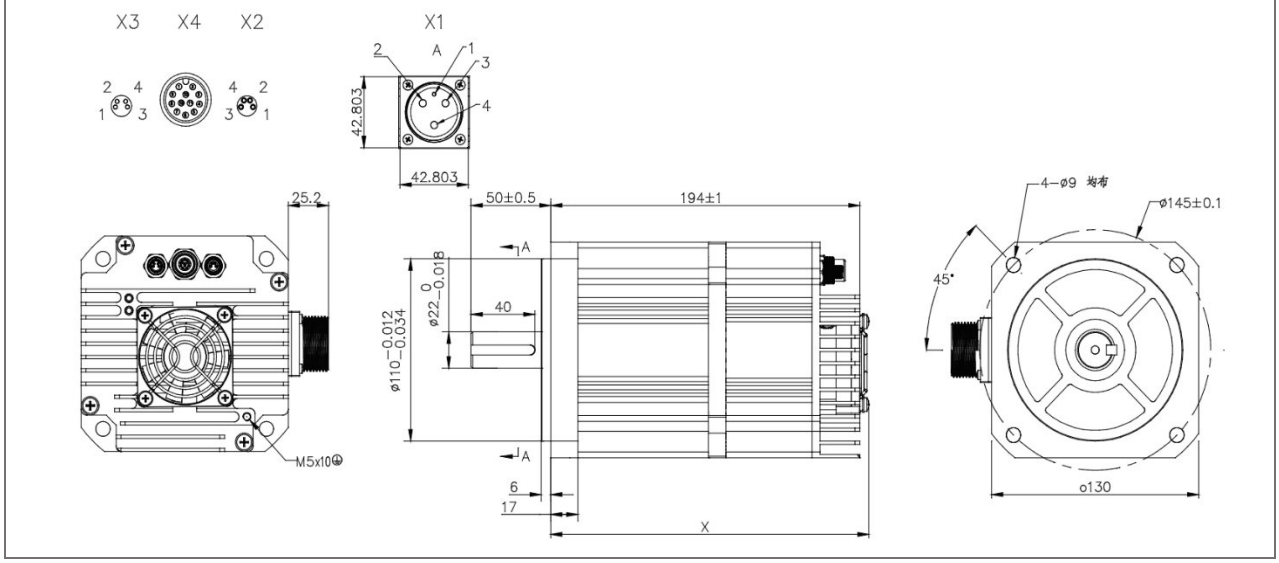

PSMP130 系列产品结构图（制动器款）

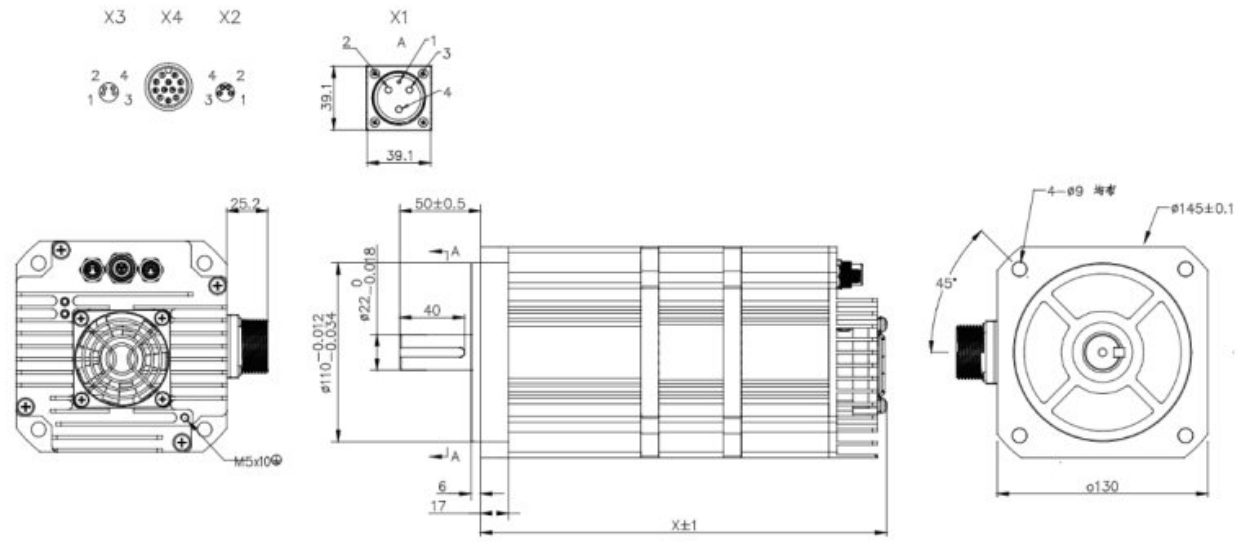

矩频曲线

注：测试结果可能因测试条件的不同而有稍许变化

PSMP1301K5D- COE/CANopen/485 电压: 48V，电流: 45A

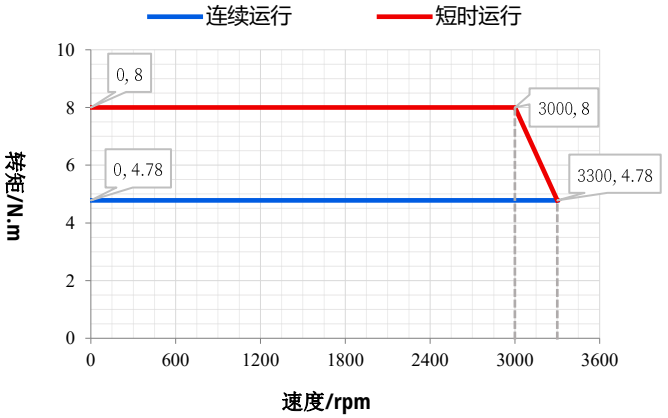

搭配线缆

产品线缆种类繁多，具体线缆使用请参考产品说明书！

线缆类型	型号	
通信线	VDCX003P(EtherCAT)	
	VDCX005P(EtherCAT)	
	VDCX008P(CAN/RS485)	
	VDCX009P(CAN/RS485)	
	SCM-USBCANI-L-LP(转换器)	
	SCM-USB485A-L-LP(转换器)	
I/O 线	VDIX008P	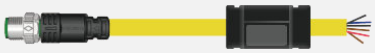
	VDIX009P	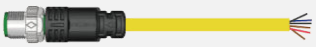
延长线	VDCX010P	
终端电阻	STRX001-120	
转接头	M8A-T-4MMF	

PSMH（减速）系列一体化伺服电机

PSMH 系列一体化减速伺服一体机，将一体化伺服电机、减速机集成于一体，无需联轴器，简化了组件选择，减少了布线，使尺寸最小化，降低了成本，节省安装空间。

减速一体机。减速一体机作为一种高度集成的驱动单元，完美融合了电机与减速机，其核心特点在于结构紧凑，节省安装空间；传动效率高，节能环保；精度与刚性优异，提供卓越的定位控制和平稳运行；可靠性强、寿命长，维护需求极低；并简化了设计与安装流程，方便选型与使用。

PSMH 系列产品命名规则

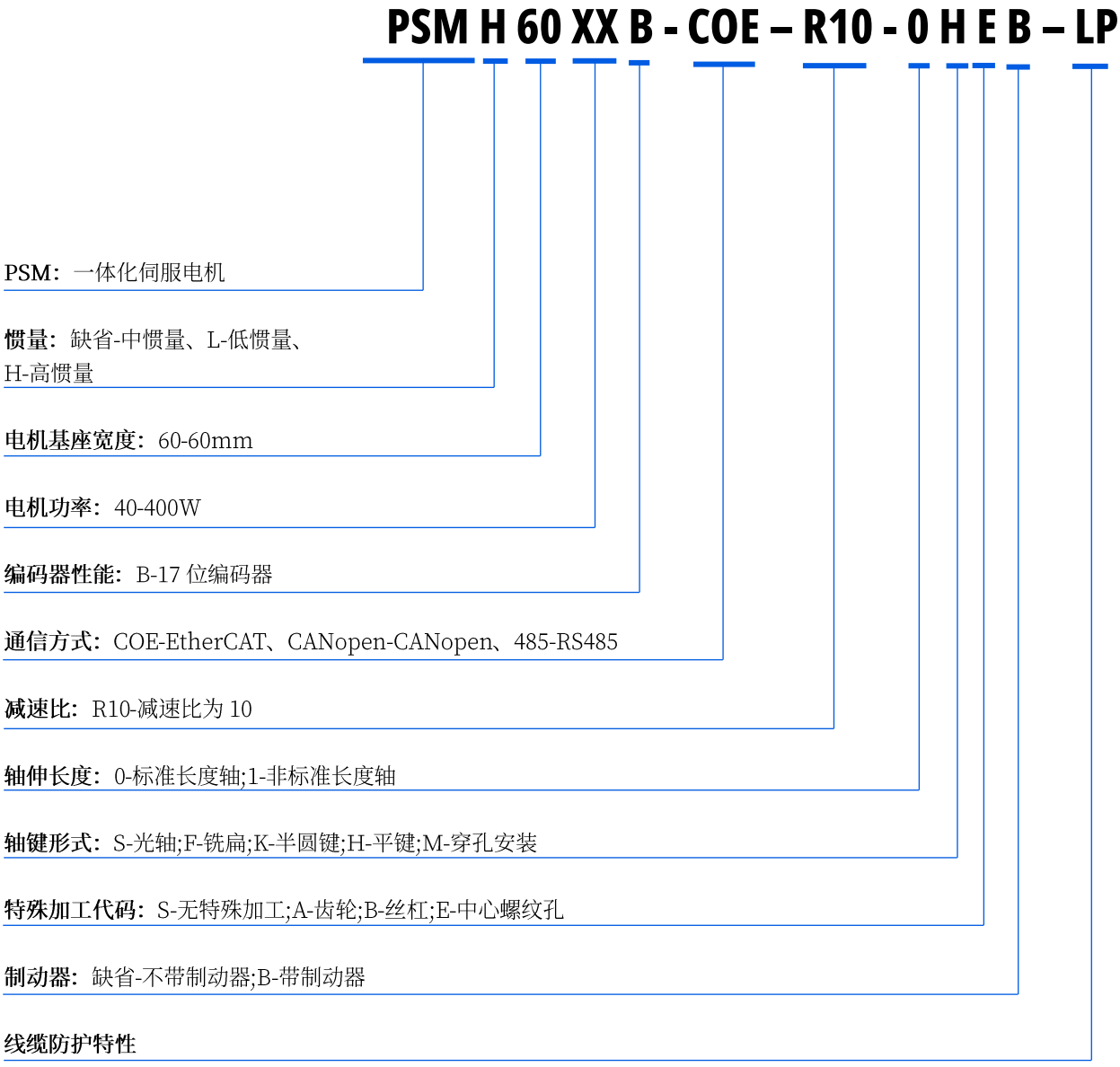

PSMH60 系列一体化（减速）伺服电机



PSMH60 系列减速一体伺服电机是我司自主研制的伺服产品。本产品基于高度集成的一体化开发理念，集永磁同步电机、减速机、绝对值编码器、伺服驱动器、控制器和数字量 I/O 于一体，采用 FOC 磁场定向控制技术和驱控一体技术，支持 EtherCAT、CANopen 和 RS485 通信总线控制，具有体积小，接线简单的特点。

型号规格

法兰尺寸: 60mm (轴径: Φ14，额定电压:48V，额定转速: 3000rpm)

通信方式：*COE/CANopen/RS485/脉冲*

型号	额定功率	额定扭矩	额定电流	惯量	制动器	机身长度	重量
PSMH6040B	400W	1.27 N·m	11.5A	0.48kg·m^{2}X10^{-4}	无	155.8mm	1.889kg
PSMH6040B-LP	400W	1.27 N·m	11.5A	0.48kg·m^{2}X10^{-4}	无	155.8mm	1.889kg

注：制动器保持扭矩≥1.3N·m

技术规格

规格	内容
输入电压范围	16-52 VDC
额定转速	3000 rpm
减速比	默认为 10，减速比 3、4、5、7 可定制
制动电阻	内置 25W，通过电源线 X1 的制动电阻+和制动电阻-进行配置，外置和内置为并联使用
编码器	17 位编码器
驱动方式	采用 FOC 磁场定向控制技术和 SVPWM
控制模式	CiA402 模式：PP、VM、PV、PT、HM、IP、CSP、CSV、CST NiMotion 模式：位置模式、速度模式、转矩模式

DI(数字量输入)	数量：3 个，高速单向光耦，支持最大 PWM 脉冲频率：2MHz,支持 PNP、NPN、差分输入；高电平时 5～24V，低电平时 0～0.5V 可配置功能：1.作为开关使用 2.作为脉冲输入通道使用
DO (数字量输出)	数量：1 个;输出方式：支持光耦输出，集电极开路；最大电流 100mA，最大电压 55V(≥1KHz)可配置功能：1.普通 DO 口；2.电机运行停止；3.目标到达；4.报警输出；（电机状态满足上述条件时，DO 开关量状态发生改变）
AI(模拟量输入)	数量：1 个；输入方式：单端输入；信号种类：电压信号；分辨率：12bit；电压：-10~10V；精度：引用误差≤1%可配置功能：死区、滤波、偏置、倍率、方向
故障报警	过压\欠压\过温\硬件故障\堵转\过载\超速\初始化故障\存储故障\超限检测\原点回归超时\跟踪故障\目标位置溢出故障\ 曲线规划参数过小等故障；报警为自复位，故障为手动复位
环境	工作环境温度: 0℃～40℃；工作环境相对湿度: 10%RH～85%RH 无凝结，最高海拔到 ＜1000m 安装环境：无腐蚀性气体、易燃物、油雾等，无强震动；储存环境温度-40℃～85℃；污染程度 SO_2：＜0.5ppm；H_2S：＜0.1ppm
特色功能	故障诊断、故障复位、软限位、参数识别、可设参数、增益切换、共振抑制、低频抑制、参数保存恢复、在线升级

注：产品内容信息可能会更新，以产品说明书实际参数为准

外形尺寸

(基座宽度: *60mm*)　　单位: mm

PSMH60 系列产品结构图

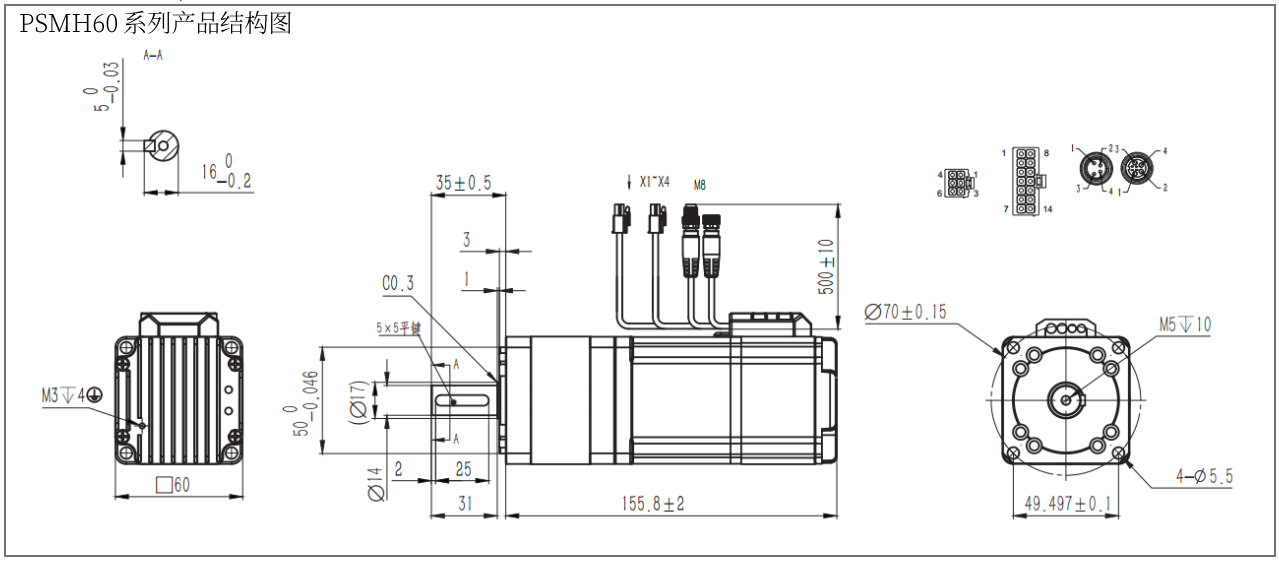

PSMH60 系列产品结构图（航插款）

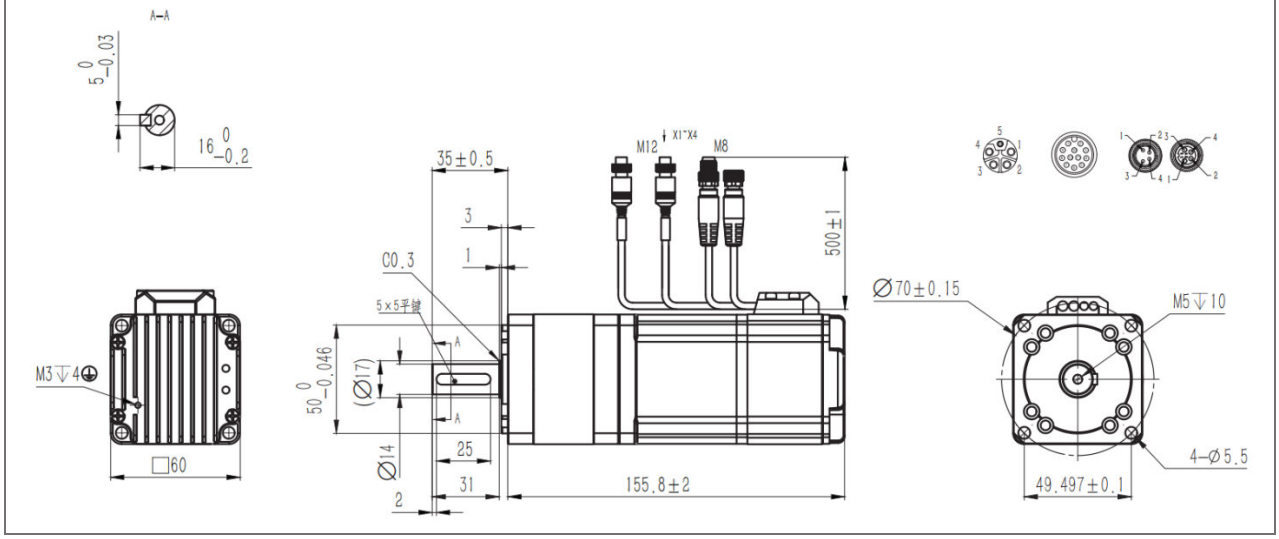

矩频曲线

注：测试结果可能因测试条件的不同而有稍许变化

PSMH6040B- COE/CANopen/485

电压: 48V，电流: 11.5A

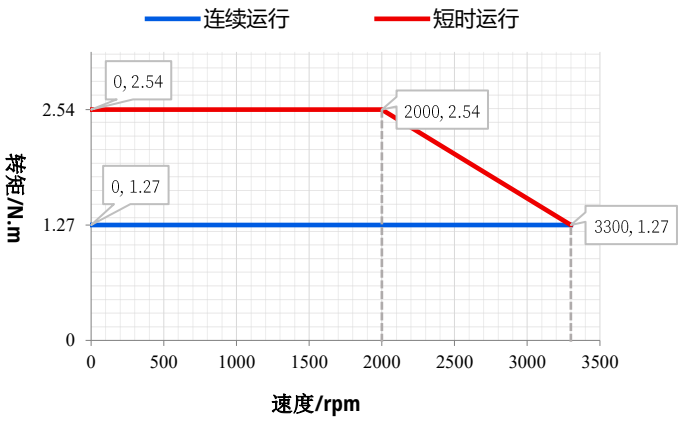

搭配线缆

产品线缆种类繁多，具体线缆使用请参考产品说明书！

线缆类型	型号	
电源线	VDDX006P	
通信线	VDCX003P(EtherCAT)	
	VDCX005P(EtherCAT)	
	VDCX008P(CAN/RS485)	
	VDCX009P(CAN/RS485)	
	SCM-USBCANI-L-LP(转换器)	
	SCM-USB485A-L-LP(转换器)	
I/O 线	VDIX009P	
	VDIX010	
延长线	VDCX010P	
转接头	M8A-T-4MMF	
终端电阻	STRX001-120	

PAM 系列一体化中压伺服电机

PAM 系列一体化伺服电机，将伺服电机、编码器、驱动器、I/O、控制器集成一体，驱动器和电机之间不需要电缆，电源、I/O 和通信接口直接插入电机上的连接器，简化了组件选择，减少了布线，使尺寸最小化，降低了成本，节省安装空间。

PAM 系列一体化中压伺服电机是我司新近研发的伺服产品，支持 220V 交流电压，支持 EtherCAT、CANopen 和 RS485 通信总线控制，具有体积小，接线简单的特点。

PAM 系列产品命名规则

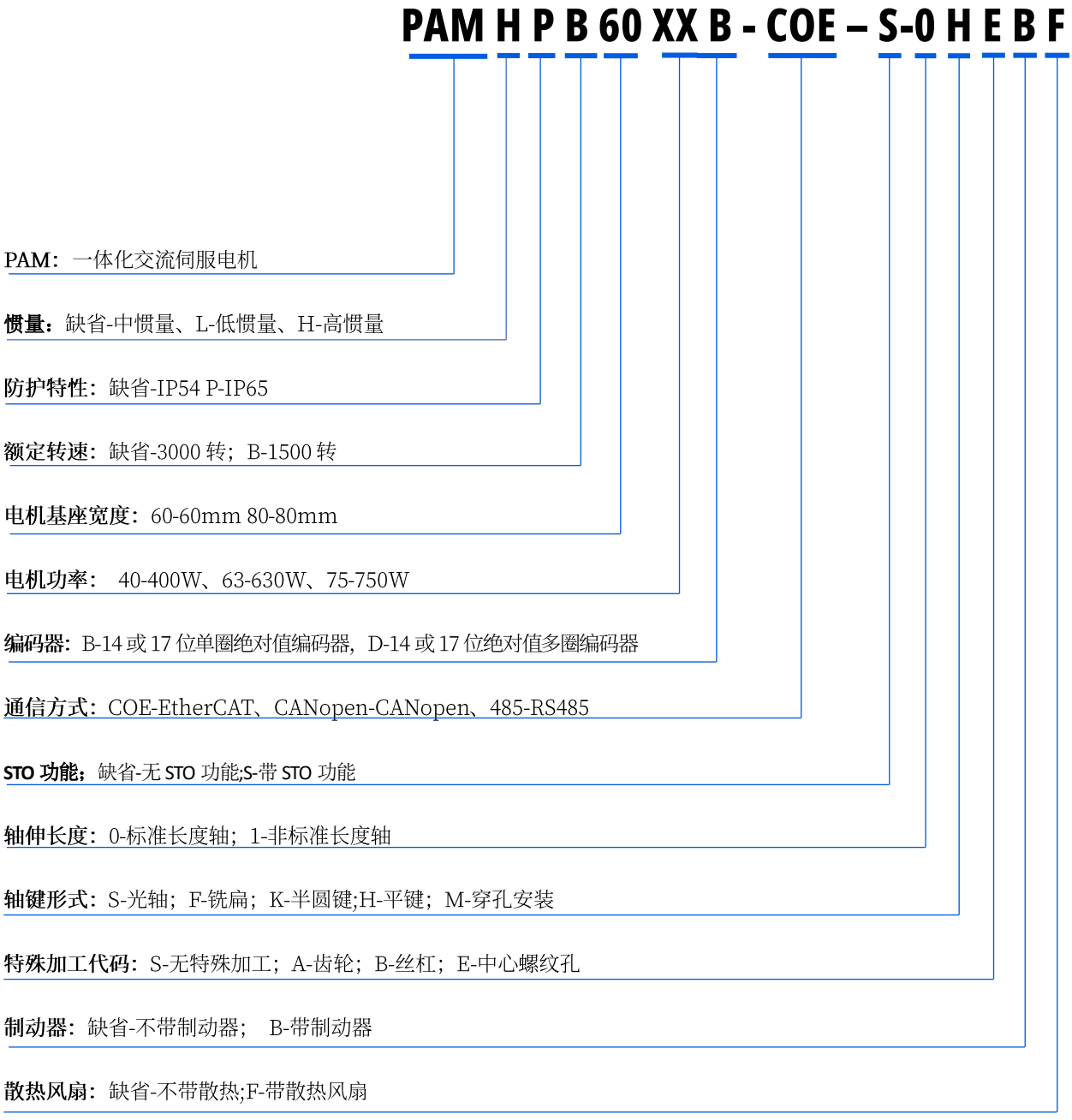

PAMP60 系列一体化中压伺服电机



PAMP 系列一体化中压伺服电机是我司新近研发的伺服产品。该产品基于高紧凑性集成开发理念，将永磁同步电机、绝对值编码器、总线型伺服驱动器及数字 I/O 集成于一体，采用 FOC 磁场定向控制技术和 SVPWM，支持 EtherCAT、CANopen 和 RS485 通信总线控制，具有体积小，接线简单的特点。

型号规格

法兰尺寸: 60mm (轴径: Φ14，额定电压: 220V，额定转速: 3000rpm)

通信方式：***COE/CANopen/RS485/脉冲***

型号	额定功率	额定扭矩	额定电流	惯量	制动器	机身长度	重量
PAMP6040B	400W	1.27 N·m	2.5A	0.52kg·m^{2}X10^{-4}	无	135mm	1.47kg
PAMP6040D	400W	1.27 N·m	2.5A	0.52kg·m^{2}X10^{-4}	无	135mm	1.47kg
PAMP6040B-B	400W	1.27 N·m	2.5A	0.62kg·m^{2}X10^{-4}	有	164.5mm	1.50kg
PAMP6040D-B	400W	1.27 N·m	2.5A	0.62kg·m^{2}X10^{-4}	有	164.5mm	1.50kg
PAMP6040B-F	400W	1.27 N·m	2.5A	0.52kg·m^{2}X10^{-4}	无	135mm	1.48kg
PAMP6040D-F	400W	1.27 N·m	2.5A	0.52kg·m^{2}X10^{-4}	无	135mm	1.48kg
PAMP6040B-B-F	400W	1.27 N·m	2.5A	0.62kg·m^{2}X10^{-4}	有	164.5mm	1.51kg
PAMP6040D-B-F	400W	1.27 N·m	2.5A	0.62kg·m^{2}X10^{-4}	有	164.5mm	1.51kg

注：-B 表示带制动器型号；-F 表示带风扇型号；制动器保持力矩：1.52N.m

技术规格

规格	内容
输入电源电压范围	200~240VAC
额定电压	220VAC
制动电阻	内置 100W，200Ω，外置：通过电源线 X1 的制动电阻+和制动电阻-进行配置，外置和内置为并联使用。注：外置制动电阻阻值应小于内置制动电阻阻值
编码器	17 位单圈绝对值磁编码器 或 17 位多圈绝对值磁编码器

工作制	无风扇型号：自然冷却 S3-10min-60%（断续周期工作制，周期 10min， 60%工作时间） S1（连续工作制）扭矩需降额至 70%
	有风扇型号：风扇主动散热，S1 工作制
驱动方式	采用 FOC 磁场定向控制技术和 SVPWM
控制模式	CiA402 模式：PP、VM、PV、PT、HM、IP、CSP、CSV、CST NiMotion 模式：位置模式、速度模式、转矩模式
防护等级	IP65 防护
DI(数字量输入)	数量：3 个，高速单向光耦，隔离输入，支持最大脉冲频率：2MHz，支持 PNP、NPN、差分输入，高电平时 4.5～28V，低电平时 0～0.5V 可配置功能：1.作为开关使用 2.作为脉冲输入通道使用
DO(数字量输出)	数量：1 个；输出方式：支持光耦输出，集电极开路，最大电流 100mA，最大电压 55V(≥1KHz)，可配置功能：1.普通 DO 口；2.电机运行停止；3.目标到达；4.报警输出；（电机状态满足上述条件时，DO 开关量状态发生改变）
AI(模拟量输入)	数量：1 个；输入方式：单端输入；信号种类：电压信号；分辨率：12bit；电压：-10V~10V；精度：引用误差≤1% ；可配置功能：死区、滤波、偏置、倍率、方向
故障报警	过压\欠压\过温\硬件故障\堵转\过载\超速\初始化故障\存储故障\超限检测\原点回归超时\跟踪故障\目标位置溢出故障\ 曲线规划参数过小等故障；报警为自复位，故障为手动复位
工作环境	温度: 0℃～40℃；湿度: 10%RH～85%RH 无凝；储存环境温度 -40℃～85℃；污染程度 SO_2 ：＜0.5ppm；H_2S：＜0.1ppm 安装环境：无腐蚀性气体、易燃物、油雾等，无强震动；安装方式：水平或垂直；海拔高度：＜1000m
特色功能	故障诊断、故障复位、软限位、参数识别、可设参数、增益切换、共振抑制、低频抑制、参数保存恢复、在线升级

注：产品内容信息可能会更新，以产品说明书实际参数为准

外形尺寸

(基座宽度: *60mm*)　　单位: mm

PAMP60 系列有风扇产品结构图

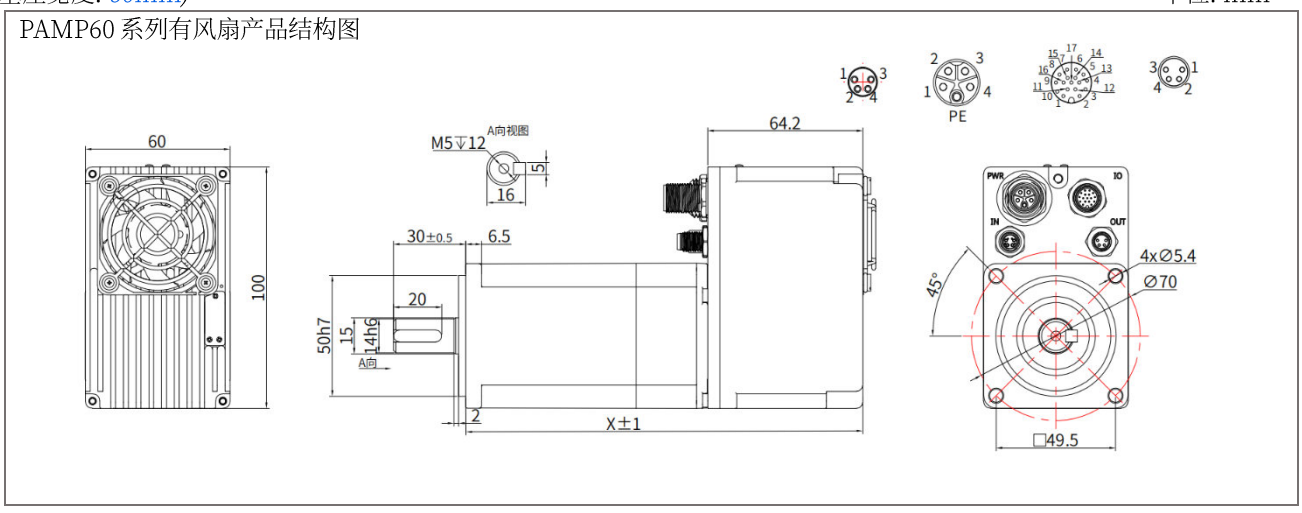

PAMP60 系列无风扇产品结构图

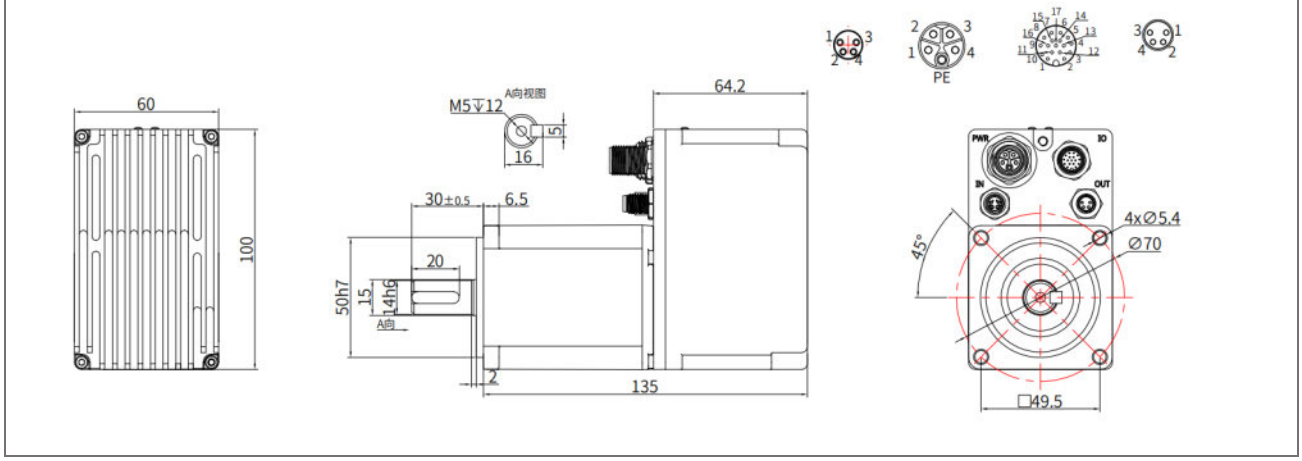

矩频曲线

注：测试结果可能因测试条件的不同而有稍许变化

PAMP6040X- COE/CANopen/485-X 电压: 220V，电流: 2.5A

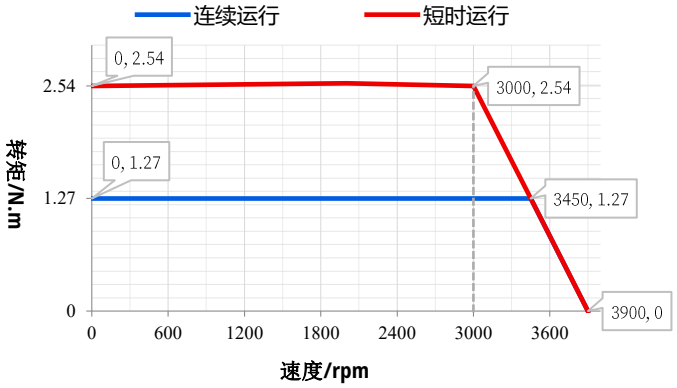

搭配线缆

产品线缆种类繁多，具体线缆使用请参考产品说明书！

线缆类型	型号	
电源线	PADX002P	
通信线	VDCX003P(EtherCAT)	
	VDCX005P(EtherCAT)	
	VDCX008P(CAN/RS485)	
	VDCX009P(CAN/RS485)	

	SCM-USBCANI-L-LP(转换器)	
	SCM-USB485A-L-LP(转换器)	
I/O 线	PAIX003P（多圈）	
	PAIX002P（单圈）	
延长线	VDCX010P	
终端电阻	STRX001-120	

PAMP60（STO）系列一体化中压伺服电机



PAMP 系列一体化中压伺服电机是我司新近研发的伺服产品。该产品基于高紧凑性集成开发理念，将永磁同步电机、绝对值编码器、总线型伺服驱动器及数字 I/O 集成于一体，采用 FOC 磁场定向控制技术和 SVPWM，支持 EtherCAT、CANopen 和 RS485 通信总线控制，具有体积小，接线简单的特点。

型号规格

法兰尺寸: 60mm (轴径: Φ14，额定电压: 220V，额定转速: 3000rpm)

通信方式：***COE/CANopen/RS485/脉冲***

型号	额定功率	额定扭矩	额定电流	惯量	制动器	机身长度	重量
PAMP6040B-S	400W	1.27 N·m	2.5A	0.52kg·m^{2}X10^{-4}	无	135mm	1.47kg
PAMP6040D-S	400W	1.27 N·m	2.5A	0.52kg·m^{2}X10^{-4}	无	135mm	1.47kg
PAMP6040B-S-B	400W	1.27 N·m	2.5A	0.62kg·m^{2}X10^{-4}	有	164.5mm	1.50kg
PAMP6040D-S-B	400W	1.27 N·m	2.5A	0.62kg·m^{2}X10^{-4}	有	164.5mm	1.50kg
PAMP6040B-S-F	400W	1.27 N·m	2.5A	0.52kg·m^{2}X10^{-4}	无	135mm	1.48kg
PAMP6040D-S-F	400W	1.27 N·m	2.5A	0.52kg·m^{2}X10^{-4}	无	135mm	1.48kg
PAMP6040B-S-B-F	400W	1.27 N·m	2.5A	0.62kg·m^{2}X10^{-4}	有	164.5mm	1.51kg
PAMP6040D-S-B-F	400W	1.27 N·m	2.5A	0.62kg·m^{2}X10^{-4}	有	164.5mm	1.51kg

注：-S 表示带 STO 功能；-B 表示带制动器型号；-F 表示带风扇型号；制动器保持力矩：1.52N.m

技术规格

规格	内容
输入电源电压范围	200~240VAC
额定电压	220VAC
制动电阻	内置 100W，200Ω，外置：通过电源线 X1 的制动电阻+和制动电阻-进行配置，外置和内置为并联使用。注：外置制动电阻阻值应小于内置制动电阻阻值
编码器	17 位单圈绝对值磁编码器 或 17 位多圈绝对值磁编码器

工作制	无风扇型号：自然冷却 S3-10min-60%（断续周期工作制，周期 10min， 60%工作时间） S1（连续工作制）扭矩需降额至 70%
	有风扇型号：风扇主动散热，S1 工作制
驱动方式	采用 FOC 磁场定向控制技术和 SVPWM
控制模式	CiA402 模式：PP、VM、PV、PT、HM、IP、CSP、CSV、CST NiMotion 模式：位置模式、速度模式、转矩模式
防护等级	IP65 防护
STO 安全电压范围	15~28VDC
DI(数字量输入)	数量：3 个，高速单向光耦，隔离输入，支持最大脉冲频率：2MHz，支持 PNP、NPN、差分输入，高电平时 4.5～28V，低电平时 0～0.5V 可配置功能：1.作为开关使用 2.作为脉冲输入通道使用
DO(数字量输出)	数量：1 个；输出方式：支持光耦输出，集电极开路，最大电流 100mA，最大电压 55V(≥1KHz)，可配置功能：1.普通 DO 口；2.电机运行停止；3.目标到达；4.报警输出；（电机状态满足上述条件时，DO 开关量状态发生改变）
AI(模拟量输入)	数量：1 个；输入方式：单端输入；信号种类：电压信号；分辨率：12bit；电压：-10V~10V；精度：引用误差≤1% 可配置功能：死区、滤波、偏置、倍率、方向
故障报警	过压\欠压\过温\硬件故障\堵转\过载\超速\初始化故障\存储故障\超限检测\原点回归超时\跟踪故障\目标位置溢出故障\ 曲线规划参数过小等故障；报警为自复位，故障为手动复位
工作环境	温度: 0℃～40℃；湿度: 10%RH～85%RH 无凝；储存环境温度 -40℃～85℃；污染程度 SO_2 ：＜0.5ppm；H_2S：＜0.1ppm 安装环境：无腐蚀性气体、易燃物、油雾等，无强震动；安装方式：水平或垂直；海拔高度：＜1000m
特色功能	故障诊断、故障复位、软限位、参数识别、可设参数、增益切换、共振抑制、低频抑制、参数保存恢复、在线升级

注：产品内容信息可能会更新，以产品说明书实际参数为准

外形尺寸

(基座宽度: *60mm*)　　单位: mm

PAMP60 系列有风扇产品结构图

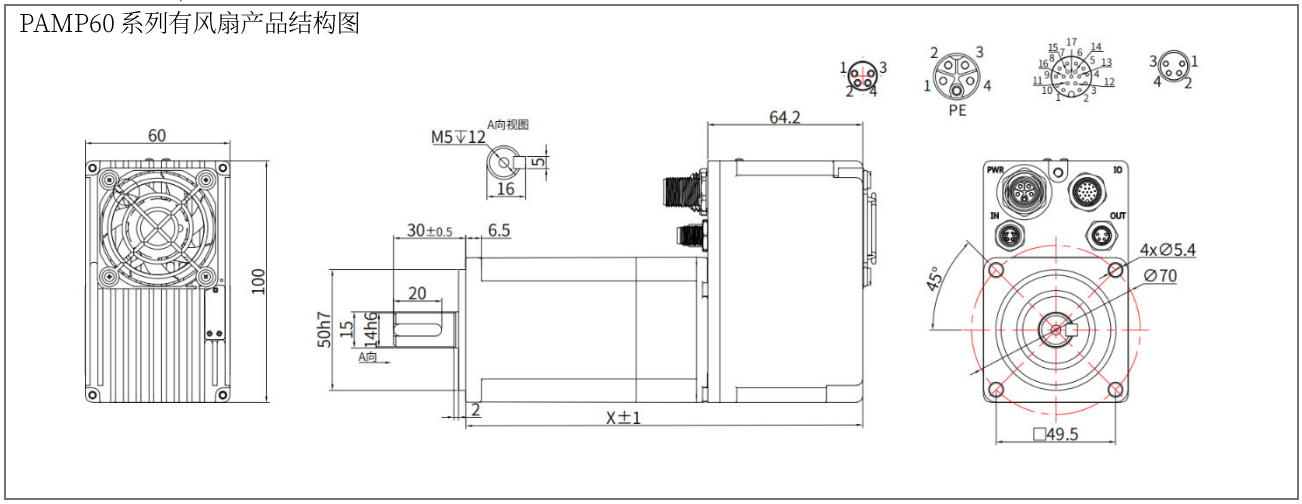

PAMP60 系列无风扇产品结构图

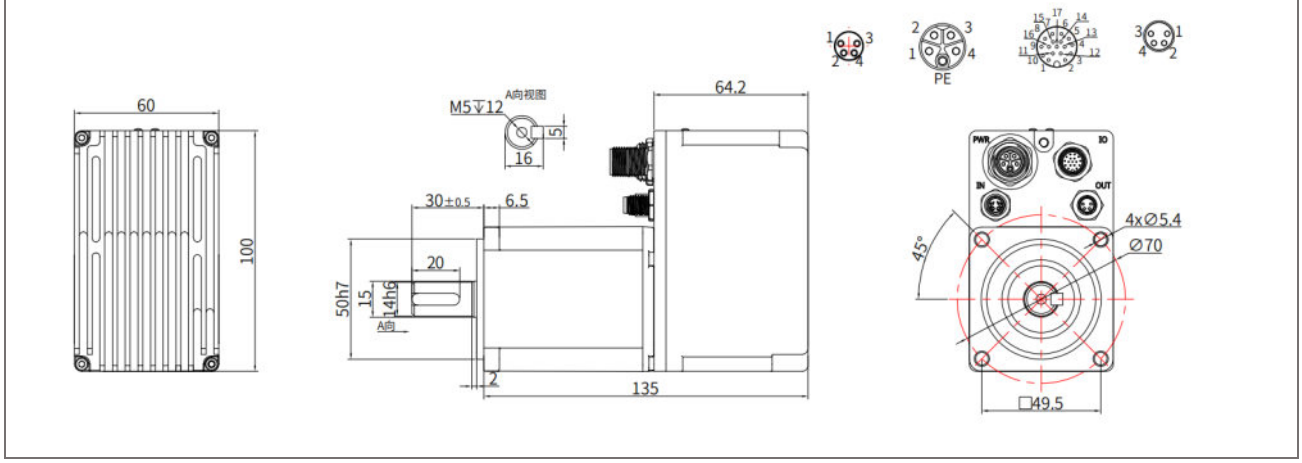

矩频曲线

注：测试结果可能因测试条件的不同而有稍许变化

PAMP6040X- COE/CANopen/485-X 电压: 220V，电流: 2.5A

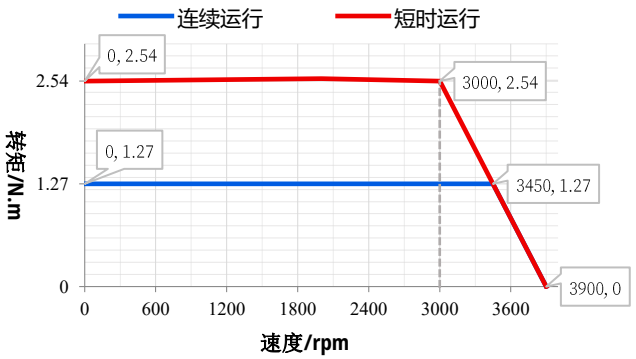

搭配线缆

产品线缆种类繁多，具体线缆使用请参考产品说明书！

线缆类型	型号	
电源线	PADX002P	
通信线	VDCX003P(EtherCAT)	
	VDCX005P(EtherCAT)	
	VDCX008P(CAN/RS485)	
	VDCX009P(CAN/RS485)	

	SCM-USBCANI-L-LP(转换器)	
	SCM-USB485A-L-LP(转换器)	
I/O 线	PAIX003P（多圈）	
	PAIX002P（单圈）	
延长线	VDCX010P	
终端电阻	STRX001-120	

PAM80 系列一体化中压伺服电机



PAM 系列一体化中压伺服电机是我司新近研发的伺服产品。该产品基于高紧凑性集成开发理念，将永磁同步电机、绝对值编码器、总线型伺服驱动器及数字 I/O 集成于一体，采用 FOC 磁场定向控制技术和 SVPWM，支持 EtherCAT、CANopen 和 RS485 通信总线控制，具有体积小，接线简单的特点。

型号规格

法兰尺寸：80mm (轴径: Φ19，额定电压: 220V)

通信方式：***COE/CANopen/RS485/脉冲***

型号	额定功率	额定扭矩	额定转速	额定电流	惯量	制动器	机身长度	重量
PAMB8063B	630W	4 N·m	1500rpm	3.65A	1.07kg·m^{2}X10^{-4}	无	154.5mm	3.12kg
PAMB8063D	630W	4 N·m	1500rpm	3.65A	1.07kg·m^{2}X10^{-4}	无	154.5mm	3.12kg
PAM8075B	750W	2.4 N·m	3000rpm	3.7A	1.2kg·m^{2}X10^{-4}	无	175.4mm	3.3kg
PAM8075D	750W	2.4 N·m	3000rpm	3.7A	1.2kg·m^{2}X10^{-4}	无	175.4mm	3.3kg

技术规格

规格	内容
输入电压范围	220±10%VAC
制动电阻	内置 100W，200Ω，外置：通过电源线 X1 的制动电阻+和制动电阻-进行配置，外置和内置为并联使用。注：外置制动电阻阻值应小于内置制动电阻阻值
编码器	14 位编码器 或 14 位多圈绝对值编码器
驱动方式	采用 FOC 磁场定向控制技术和 SVPWM

控制模式	CiA402 模式：PP、VM、PV、PT、HM、IP、CSP、CSV、CST NiMotion 模式：位置模式、速度模式、转矩模式
DI(数字量输入)	数量：3 个，高速单向光耦，支持最大 PWM 脉冲频率：2MHz，支持 PNP、NPN、差分输入，高电平时 5～24V，低电平时 0～0.5V 可配置功能：1.作为开关使用 2.作为脉冲输入通道使用
DO(数字量输出)	数量：1 个；输出方式：支持光耦输出，集电极开路，最大电流 100mA，最大电压 55V(≥1KHz)，可配置功能：1.普通 DO 口；2.电机运行停止；3.目标到达；4.报警输出；（电机状态满足上述条件时，DO 开关量状态发生改变）
AI(模拟量输入)	数量：1 个；输入方式：单端输入；信号种类：电压信号；分辨率：12bit；电压：-10V~10V；精度：引用误差≤1% 可配置功能：死区、滤波、偏置、倍率、方向
故障报警	过压\欠压\过温\硬件故障\堵转\过载\超速\初始化故障\存储故障\超限检测\原点回归超时\跟踪故障\目标位置溢出故障\ 曲线规划参数过小等故障；报警为自复位，故障为手动复位
工作环境	温度: 0℃～40℃；湿度: 10%RH～85%RH 无凝结 储存环境温度 -40℃～85℃；污染程度 SO_2 ：＜0.5ppm；H_2S：＜0.1ppm 安装环境：无腐蚀性气体、易燃物、油雾等，无强震动； 安装方式：水平或垂直；海拔高度：＜1000m
特色功能	故障诊断、故障复位、软限位、参数识别、可设参数、增益切换、共振抑制、低频抑制、参数保存恢复、在线升级

注：产品内容信息可能会更新，以产品说明书实际参数为准

外形尺寸

(基座宽度: *80mm*)　　单位: mm

PAMB8063 系列产品结构图

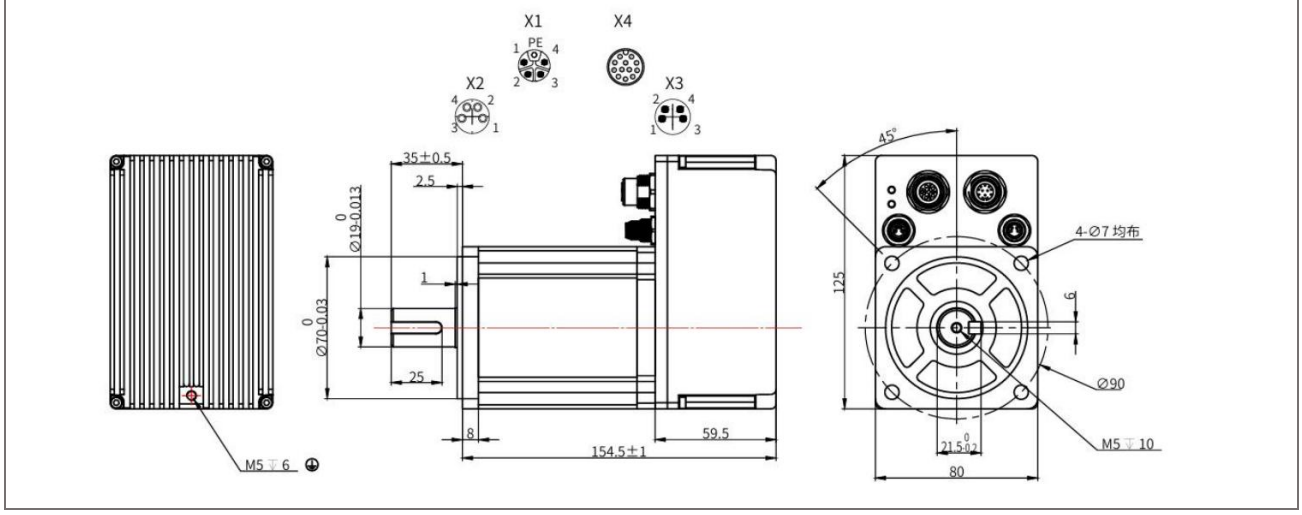

PAM8075 系列产品结构图

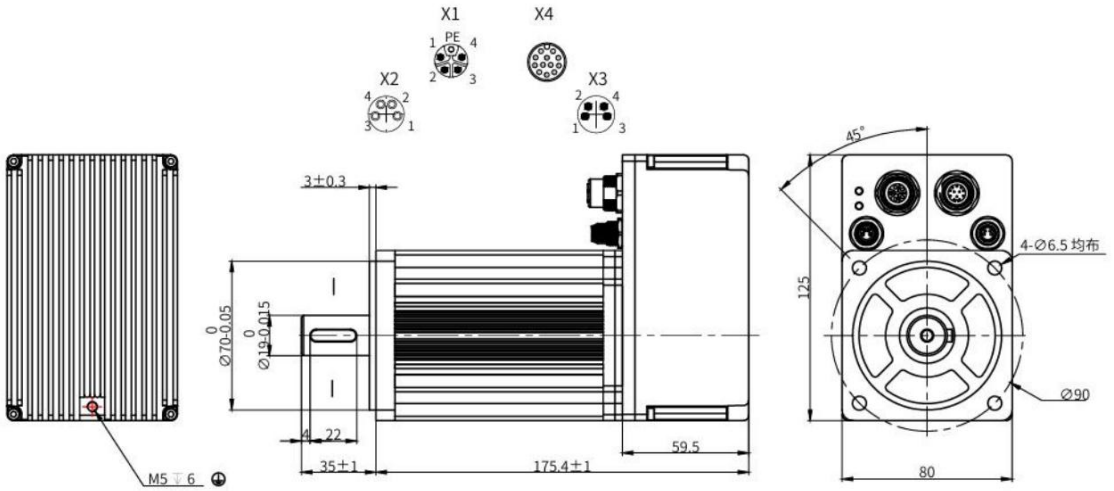

矩频曲线

注：测试结果可能因测试条件的不同而有稍许变化

PAMB8063X- COE/CANopen/485-X

电压: 220V，电流:3.65A

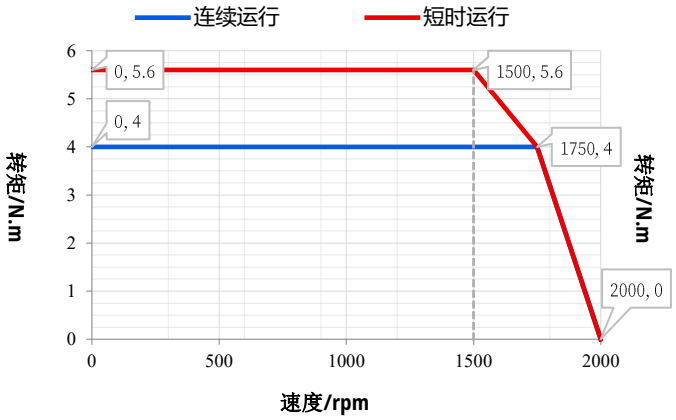

PAM8075X-COE/CANopen/485-X

电压: 220V，电流:3.7A

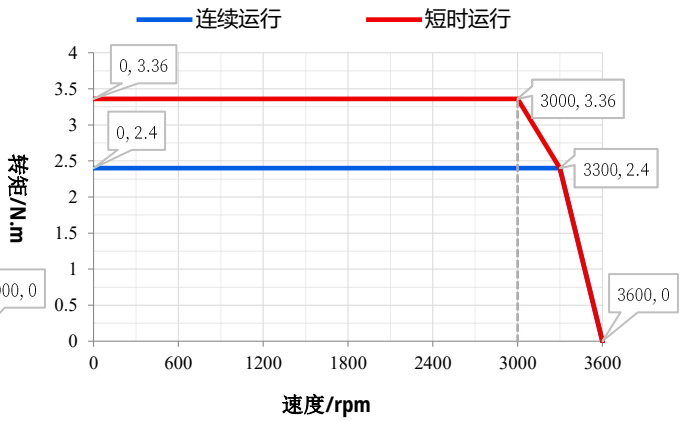

搭配线缆

产品线缆种类繁多，具体线缆使用请参考产品说明书！

线缆类型	型号	
电源线	PADX002P	
通信线	VDCX003P(EtherCAT)	
	VDCX005P(EtherCAT)	
	VDCX008P(CAN/RS485)	
	VDCX009P(CAN/RS485)	
	SCM-USBCANI-L-LP(转换器)	
	SCM-USB485A-L-LP(转换器)	
I/O 线	PAIX003P（多圈）	
	PAIX002P（单圈）	
延长线	VDCX010P	
终端电阻	STRX001-120	

FAMP 系列一体化位置执行器

FAMP 系列一体化定位驱动器，将一体化伺服电机、执行结构、显示屏、按键、内置电池集成于一体，简化了组件选择，减少了布线，使尺寸最小化，降低了成本，节省安装空间。
同时支持手动点动操作和现场总线控制，方便生产线设备随时实时调节参数，操作更便捷。

FAMP 系列产品命名规则

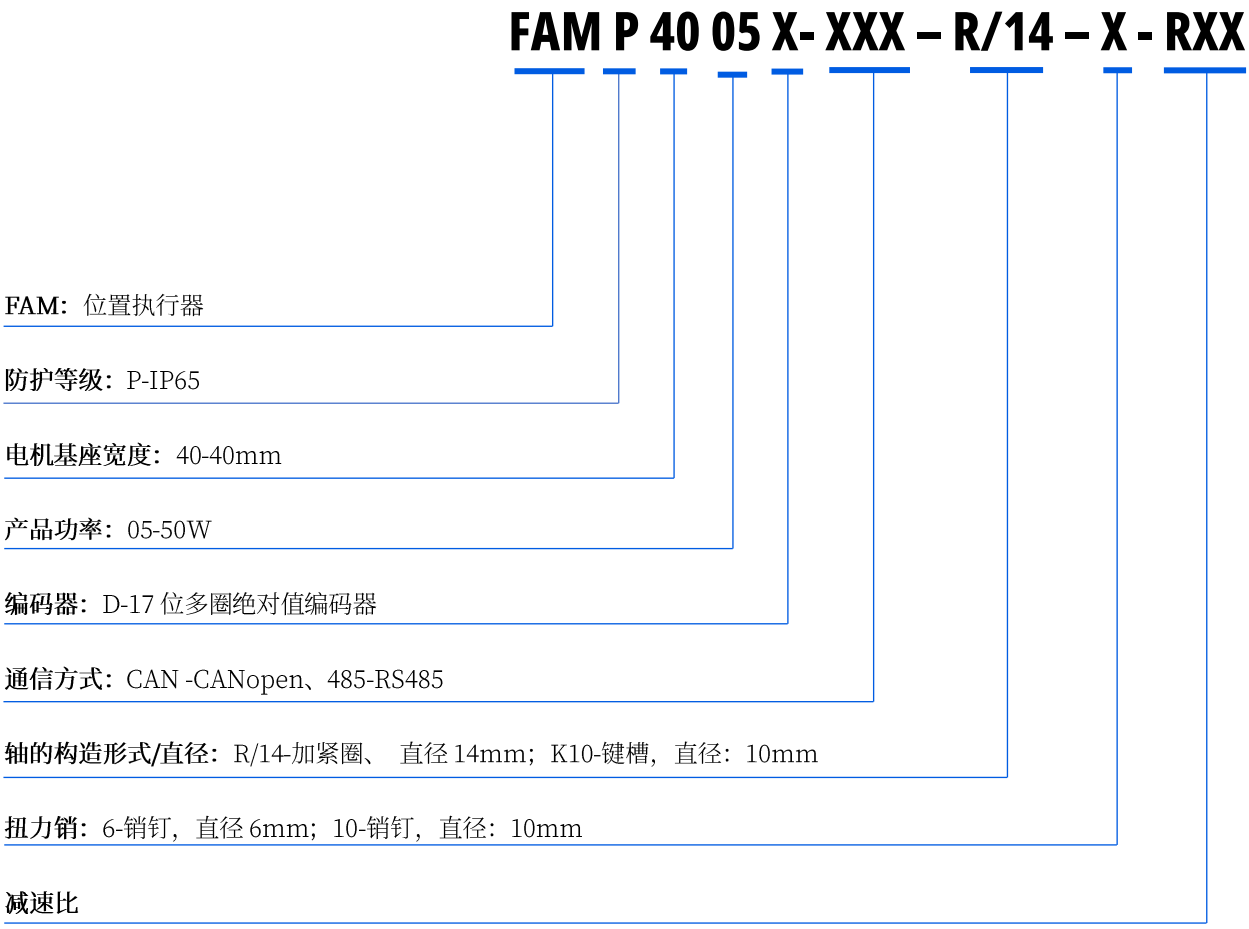

FAMP40 系列位置执行器



FAMP40 系列位置执行器是我司自主研制的高性能、小功率的定位产品。本产品凭借其优秀的闭环控制系统和高度集成的一体化开发理念，集成伺服电机、编码器、驱动器和接口于一体。采用总线或手动控制，具有体积小，接线简单、使用安全等特点。希望我司的产品能以优越的性能、优异的品质和优秀的性价比给您更多可供选择的解决方案，更好地帮助您实现所期望的运动控制。

功能特点

电机上电后，屏幕会短暂显示 NiMotion 欢迎界面之后进入位置执行器主工作界面。第一排数据为位置执行器的实际位置值。第二排数据为位置执行器的目标位置值（首次开机为出厂值），目标位置信息可根据参数修改。

位置执行器有一个显示屏、两个指示灯以及三个轻触控制按键。三个按键用于执行器的参数设置和菜单切换。两个指示灯【绿色（RUN）、黄色(COM)】指示位置执行器的运行状态。

- 可设置点动增量
- 可设置点动速度
- 电机参数保存恢复
- 故障诊断/复位
- 软限位
- 振动抑制
- 在线升级

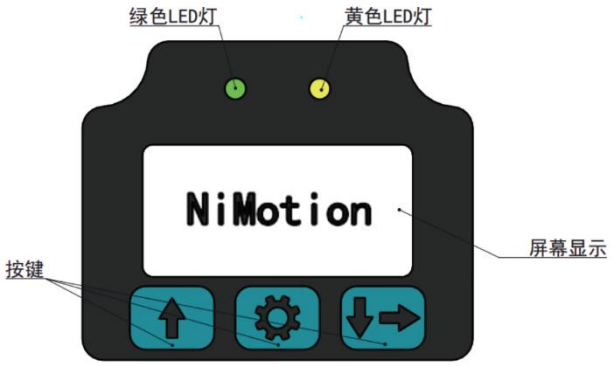

型号规格

法兰尺寸: 40mm (轴径: Φ14，额定电压:24V±10%，额定转速: Max 47 rpm (减速比 i = 64))

通信方式: ***CANopen/RS485***

型号	额定功率	额定转矩	减速机精度	额定电流	重复精度	制动器	机身长度
FAMP4005D-CAN	50W	≥8 N·m	≤0.33°	3.43A	±0.5°	无	132mm
FAMP4005D-485	50W	≥8 N·m	≤0.33°	3.43A	±0.5°	无	132mm

技术规格

规格	内容
工作方式	间歇运行 S3: 25 % 负载持续时间，周期：10 min
电池规格	CR2477，3V 锂电池，容量:1000mAh
电池待机	<4uA
编码器	内置 17 位编码器，多圈绝对值记数，掉电自动存储
通信速率	CANopen：1Mbps (默认)，800kbps、500kbps、250kbps、125kbps Modbus-RTU（RS485）：1Mbps、500kbps、256kbps 、115.2kbps（默认）、57.6kbps、38.4 kbps、19.2kbps、9.6kbps
故障诊断	过压\欠压\过温\堵转\存储故障\超限检测\原点回归超时等故障
工作环境	温度 0～40℃ 安装环境:无腐蚀性气体、易燃物、油雾等，无强震动 储存环境温度-40～85℃；污染程度(ppm)SO_2：＜0.5；H_2S：＜0.1
特色功能	故障复位/软限位/参数识别/参数保存恢复/增益切换/共振抑制/低频抑制/在线升级

注：产品内容信息可能会更新，以产品说明书实际参数为准

外形尺寸

(基座宽度: *40mm*) 单位: mm

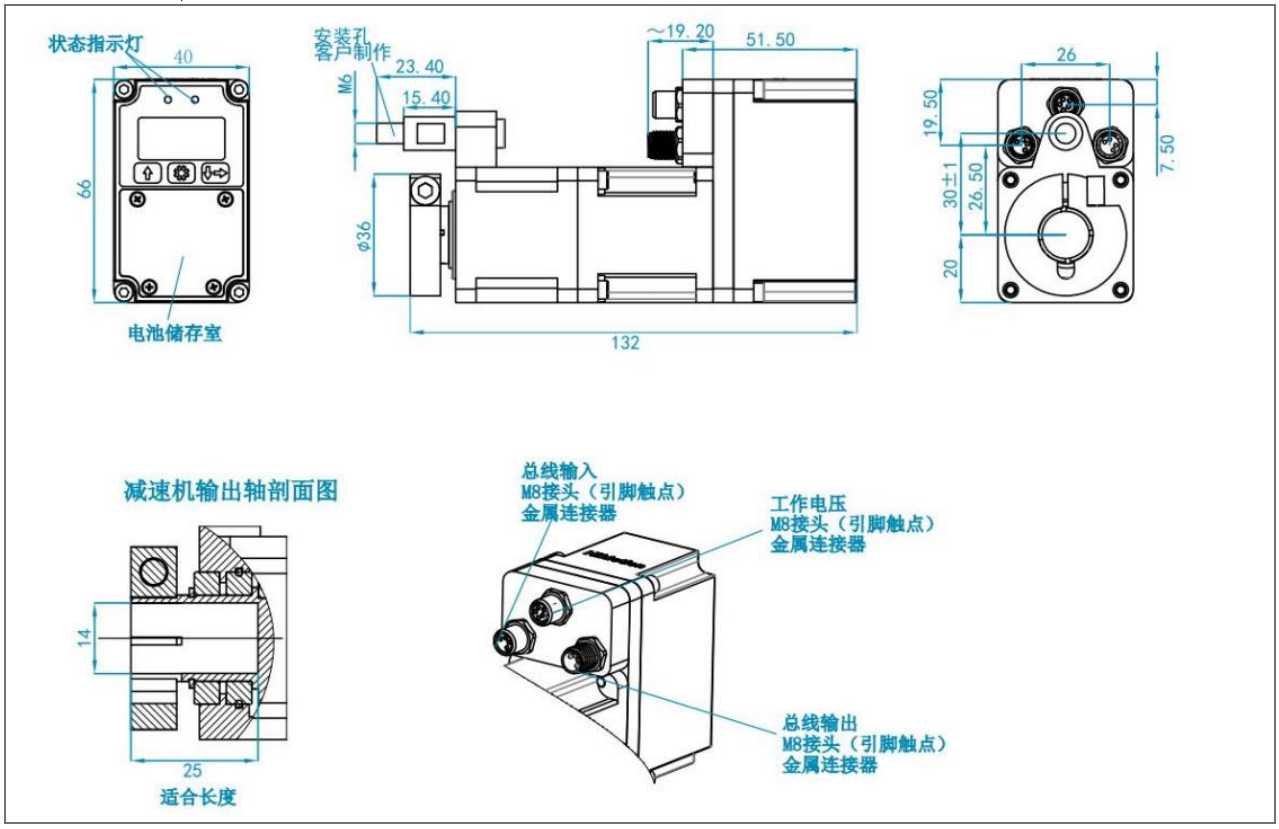

安装说明

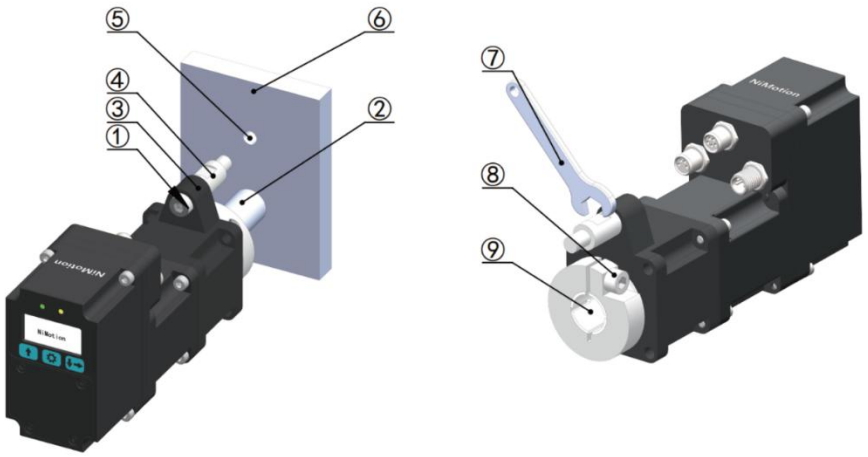

①：扭矩锁紧螺栓	②：安装轴	③：定位销孔	④：定位销	⑤：定位销固定孔
⑥：现场安装板	⑦：扳手	⑧：夹紧箍螺栓	⑨：执行器输出轴	

搭配线缆

产品线缆种类繁多，具体线缆使用请参考产品说明书！

线缆类型	型号	
电源线	VDDX011P	
通信线	SCM-USBCANI-L-LP(转换器)	
	SCM-USB485A-L-LP(转换器)	
	VDCX008P(CAN/RS485)	
	VDCX009P(CAN/RS485)	
延长线	VDCX010P	
终端电阻	STRX001-120	
转接头	M8A-T-4MMF	

FAMP40-MSI 系列产品命名规则

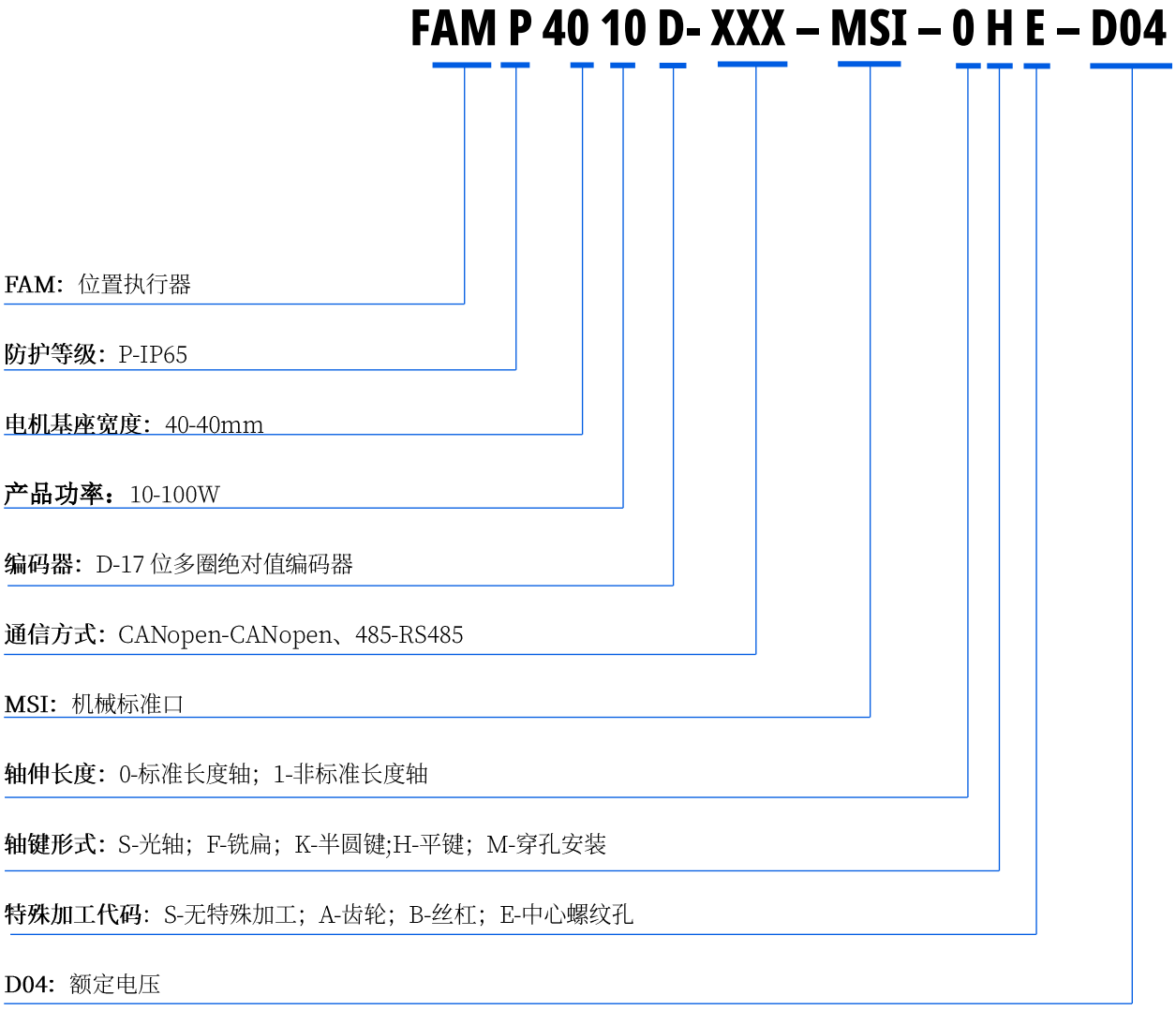

FAMP40-MSI 系列位置执行器



FAMP40-MSI 系列位置执行器是我司自主研制的高性能、小功率的定位产品。本产品凭借其优秀的闭环控制系统和高度集成的一体化开发理念，集成伺服电机、编码器、驱动器和接口于一体。采用总线或手动控制，具有体积小，接线简单、使用安全等特点。希望我司的产品能以优越的性能、优异的品质和优秀的性价比给您更多可供选择的解决方案，更好地帮助您实现所期望的运动控制。

功能特点

电机上电后，屏幕会短暂显示 NiMotion 欢迎界面之后进入位置执行器主工作界面。第一排数据为位置执行器的实际位置值。第二排数据为位置执行器的目标位置值（首次开机为出厂值），目标位置信息可根据参数修改。

位置执行器有一个显示屏、两个指示灯以及三个轻触控制按键。三个按键用于执行器的参数设置和菜单切换。两个指示灯【绿色（RUN）、黄色(COM)】指示位置执行器的运行状态。

- 可设置点动增量
- 可设置点动速度
- 电机参数保存恢复
- 故障诊断/复位
- 软限位
- 振动抑制
- 在线升级

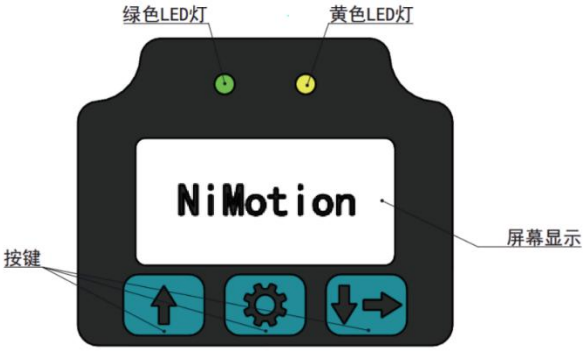

型号规格

法兰尺寸: 40mm (防护等级: IP65, 轴径: Φ8, 额定电压:24V±10%, 额定转速: 3000 rpm)

通信方式: ***CANopen/RS485***

型号	额定功率	额定转矩	转子转动惯量	额定电流	制动器	重量	机身长度
FAMP4010D-CANopen-MSI	100W	0.32 N·m	3.9 kg·m^{2}X10^{-6}	5.7A	否	0.56kg	109.5mm
FAMP4010D-485-MSI	100W	0.32 N·m	3.9 kg·m^{2}X10^{-6}	5.7A	否	0.56kg	109.5mm

技术规格

规格	内容
驱动方式	采用 FOC 磁场定向控制技术和 SVPWM
电池规格	CR2477，3V 锂电池，容量:1000mAh
电池待机	<4uA
编码器	内置 17 位编码器，多圈绝对值记数，掉电自动存储
通信速率	CANopen：1Mbps (默认)，800kbps、500kbps、250kbps、125kbps Modbus-RTU（RS485）：1Mbps、500kbps 、256kbps 、115.2kbps（默认）、57.6kbps、38.4 kbps、19.2kbps、9.6kbps
故障诊断	过压\欠压\过温\堵转\存储故障\超限检测\原点回归超时等故障
工作环境	温度 0～40℃；海拔：＜1000m 安装环境:无腐蚀性气体、易燃物、油雾等，无强震动 储存环境温度-40～85℃；污染程度(ppm)SO_2：＜0.5；H_2S：＜0.1
特色功能	故障复位/软限位/参数识别/参数保存恢复/增益切换/共振抑制/低频抑制/在线升级

注：产品内容信息可能会更新，以产品说明书实际参数为准

外形尺寸

(基座宽度: 40mm)　　单位: mm

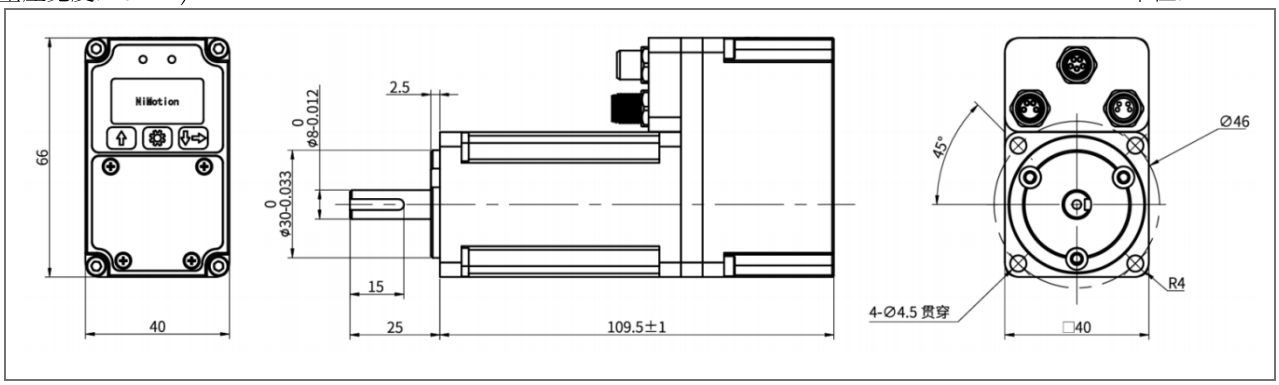

搭配线缆

产品线缆种类繁多，具体线缆使用请参考产品说明书！

线缆类型	型号	
电源线	VDDX011P	
通信线	SCM-USBCANI-L-LP(转换器)	
	SCM-USB485A-L-LP(转换器)	
	VDCX008P(CAN/RS485)	
	VDCX009P(CAN/RS485)	
延长线	VDCX010P	
终端电阻	STRX001-120	
转接头	M8-T	

BLM 系列一体化无刷电机

BLM 系列一体化无刷电机，将无刷电机、编码器、驱动器、I/O、控制器集成一体，驱动器和电机之间不需要电缆，电源、I/O 和通信接口直接插入电机上的连接器，简化了组件选择，减少了布线，降低了成本，节省安装空间。

BLM 全系列搭载集成编码器，驱动方式采用 FOC 磁场定向控制技术和 SVPWM，控制更精准。直流无刷系统拥有更高的转速且运行平稳。

BLM 系列产品命名规则

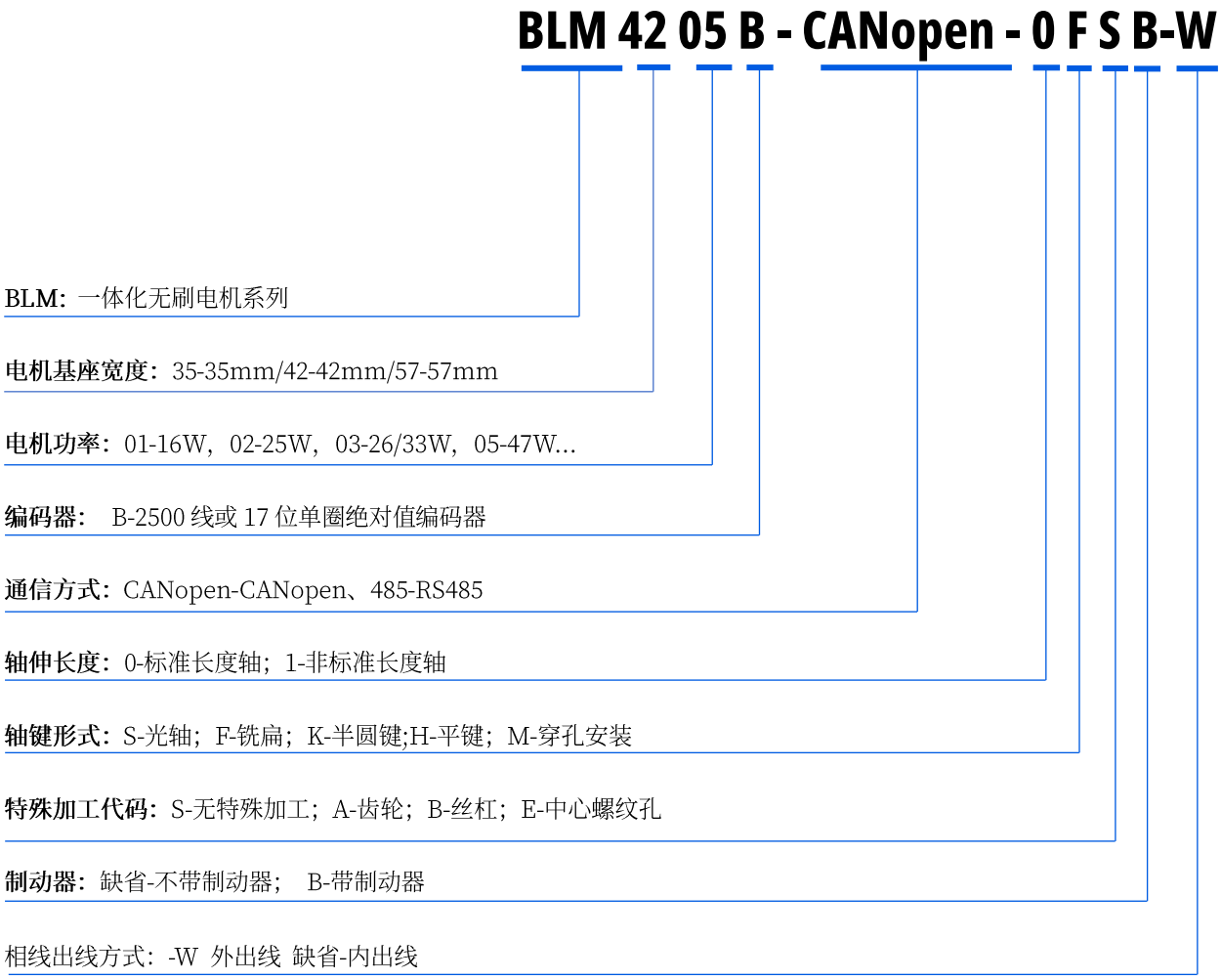

BLM 系列产品介绍

BLM 系列一体化无刷电机是高性能小功率的无刷伺服产品。基于领先的 MBD 开发方式和一体化开发理念，集无刷电机、编码器、驱动器于一体，采用 FOC 磁场定向控制技术和 SVPWM，支持 CANopen 和 RS485 总线控制，具有体积小，接线简单的特点。

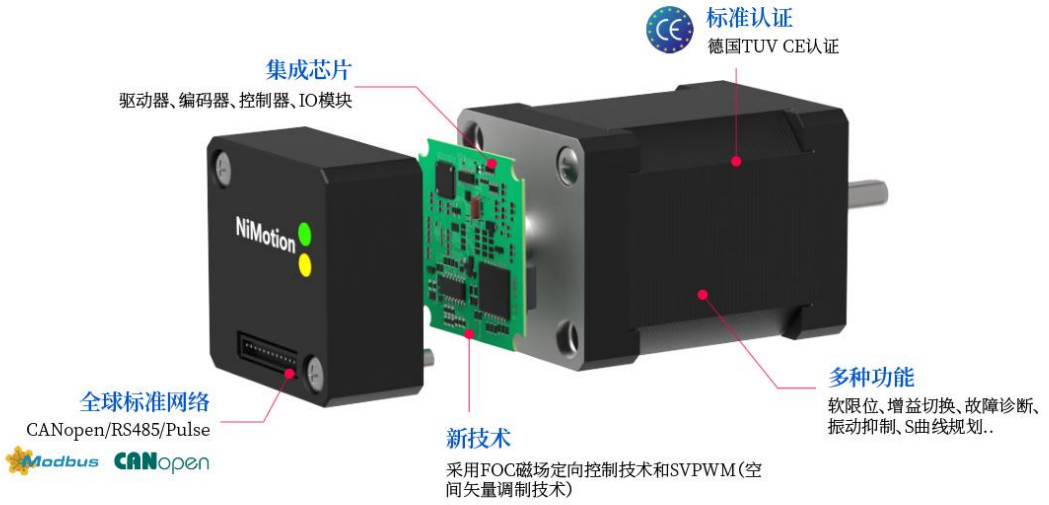

产品优势

特点	优势介绍
高度集成	集成编码器、驱动器、I/O、控制器于一体，可节省空间、减少布线
高转速	可在高转速下持续平稳运行
精准控制	采用 FOC 磁场定向控制技术和 SVPWM
伺服功能	软限制/增益开关/S 曲线规划/振动抑制/参数识别/在线升级等
便捷控制	支持 CANopen/RS485、I/O 控制、脉冲控制
诊断功能	支持过流、过压、欠压、过载、过温、堵转、原点回归超时
质量认证	德国 TUV CE 认证

数字量输入输出

本地化的数字量输入输出，让控制器变得更加轻松和简洁；可接多种信号类型传感器，如：光电开关、接近传感器、霍尔传感器等可根据需要灵活配置，完成不同的功能：正限位、负限位、原点开关等。

参数调整软件

·原点开关参数
·正限位开关参数
·特殊功能参数
·故障安全状态预置

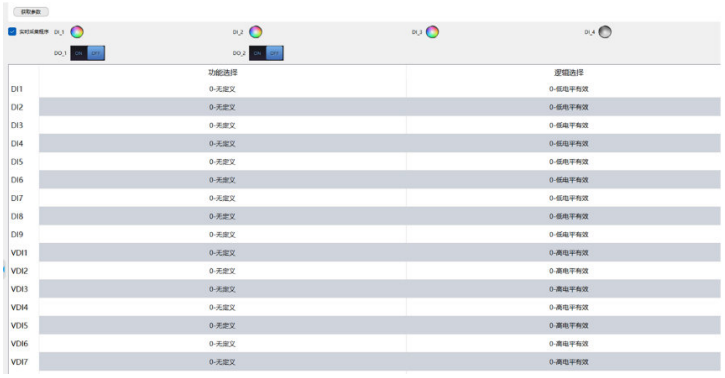

集成高精度编码器

·内部集成高分辨率绝对编码器
·上电时检测当前绝对位置
·可选择角度反馈或脉冲数反馈
·灵活设置限制区域，使运行方式更简单



注：内置高精度编码器，单圈绝对值编码器，多圈绝对值计数，断电自动保留。高精度后定位精度可达±0.05°。效果因产品而异。详细信息请咨询我们了解更多参数。

原点返回与设定

·无需原点传感器，高速完成原点返回
·节省配线，可用于无法安装传感器的场合
·可手工移动到任意位置设定为原点
·支持堵转原点回归
·集成多种原点回归算法，可灵活配置

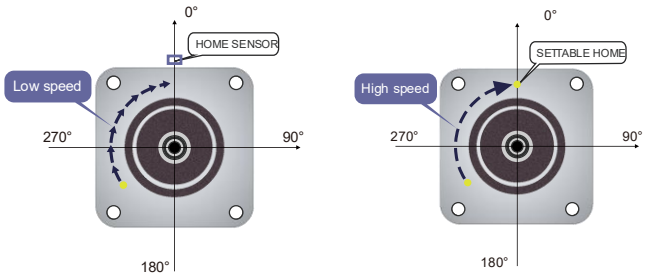

多种控制模式

·CiA402 模式:

轮廓位置模式(PP)、轮廓速度模式(PV)、轮廓转矩模式(PT)、速度模式(VM)、插补模式(IP)、原点回归模式(HM)（开关寻原点方式、堵转寻原点方式）、循环同步位置模式(CSP)、循环同步速度模式(CSV)、循环同步转矩模式(CST)

·NiMotion 模式:

位置模式：脉冲控制、多段位置控制、数字量给定控制
速度模式：多段速度控制、数字量给定控制
转矩模式：数字量给定控制

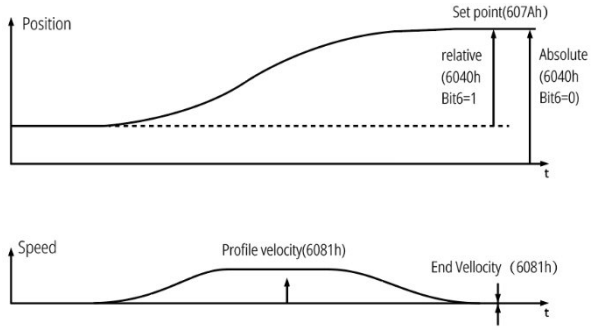

增益切换&软限位

·伺服电机的增益切换功能由外部 DI 或内部状态触发，当切换条件满足时，无刷电机根据相关参数设置的有效性切换至第 1 组或第 2 组增益，满足实际使用需求，具体作用如下:

·电机运行状态切换到较高增益，以获得更好的指令跟踪性能位置指令切换延迟
·电机静止状态切换到较高增益，以缩短定位时间
·电机静止(伺服使能)状态切换到较低增益，以抑制振动
·根据负载设备情况等通过外部信号切换不同的增益设置

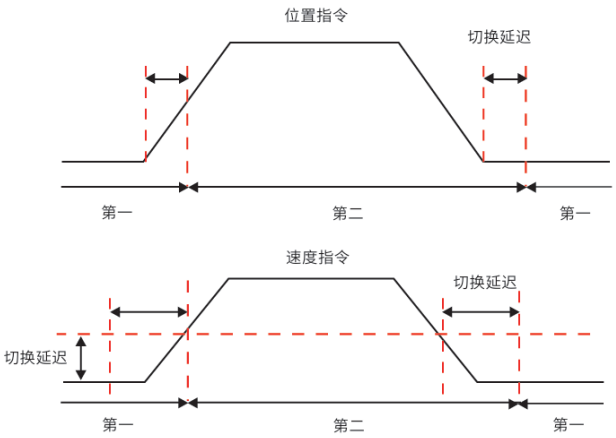

16 段位置和速度功能及 S 型曲线规划

·内置 16 段位置/速度功能，可实现单机操作。
·16 段定位功能
V_{1max}，V_{2max}：第一段和第二段的最大运行速度。
S1、S2：第一段和第二段的位移。
·16 段速度特点：
V_{1max}，V_{2max}：第一段，第二段命令速度。

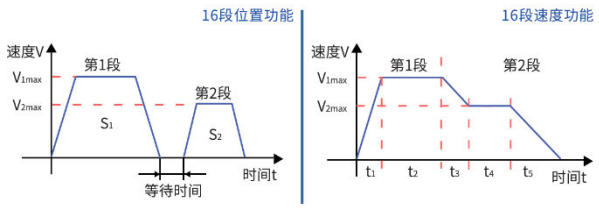

16段位置&速度功能

·S 型加减速曲线
内置 12 段 S 型加减速曲线。
有效降低冲击，使电机运行更加平稳。

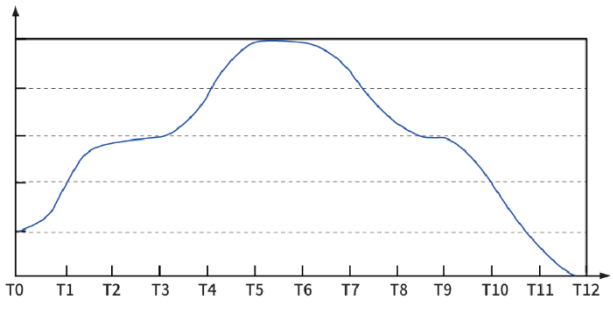

12段S型加减速曲线

通过陷波器进行共振抑制

4 组陷波器参数设置，提高效率。有效抑制振动频率范围≥300Hz。

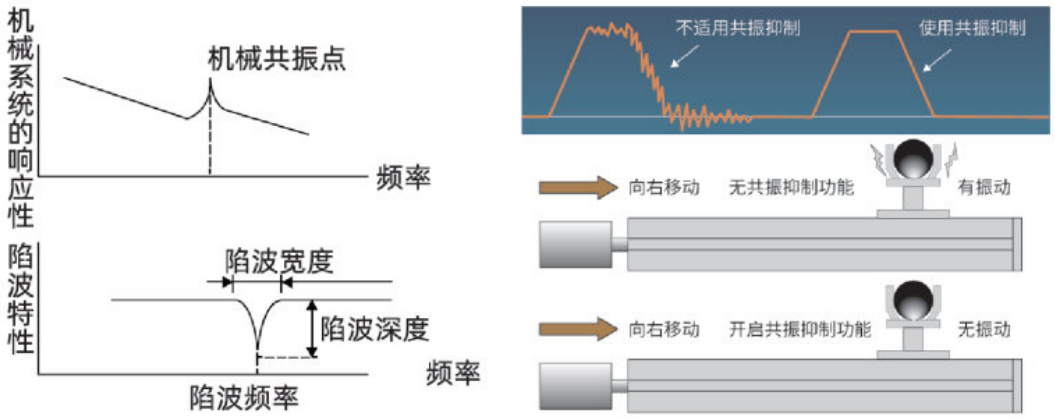

低频震动抑制功能

若机械负载的端部长且重，急停时易发生端部震动，影响定位效果，通过低频振动抑制功能可以有效降低此震动。有效抑制振动频率范围≤100Hz。

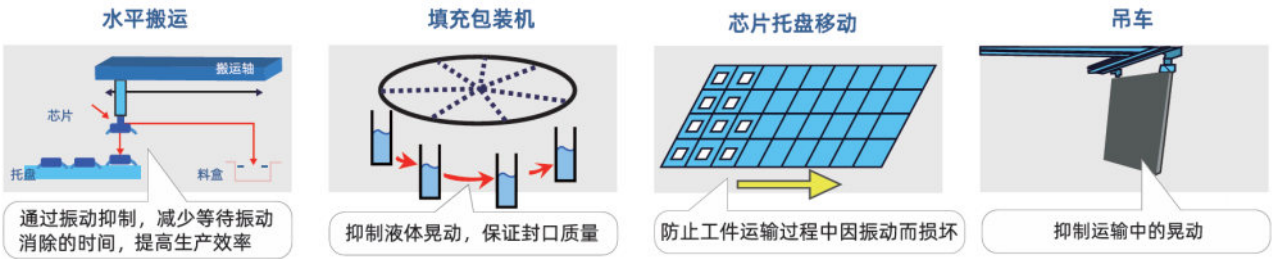

BLM35 系列一体化无刷电机



BLM35 系列一体化无刷电机，是我司自主研发的高性能、低功耗无刷产品。该产品基于先进的闭环控制系统与一体化设计理念，将无刷电机、编码器、驱动器及数字 I/O 集成于紧凑单元内，支持 CANopen 与 RS485 通信总线控制，具有体积小巧、接线简便的特点。

型号规格

法兰尺寸: 35mm (轴径: Φ5，额定电压: 24VDC，额定转速: 4000rpm)

通信方式：***CANopen/RS485***

型号	额定功率	额定力矩	额定电流	惯量	制动器	机身长度	重量
BLM3501B	16W	0.04 N·m	1.0A	2.0kg·m^{2}X10^{-6}	无	55mm	0.238kg
BLM3502B	25W	0.06 N·m	1.6A	2.5kg·m^{2}X10^{-6}	无	65mm	0.308kg
BLM3503B	33W	0.08 N·m	2.1A	3.0kg·m^{2}X10^{-6}	无	75mm	0.376kg

技术规格

规格	内容
输入电压范围	12-30VDC
编码器	采用 17 位编码器，采用多圈绝对值记数，掉电自动存储
驱动方式	采用 FOC 磁场定向控制技术和 SVPWM
控制模式	CiA402 模式：PP、VM、PV、PT、HM、IP、CSP、CSV、CST NiMotion 模式：位置模式、速度模式、转矩模式

DI(数字量输入)	数量：3 个，最大 PWM 脉冲频率 1.2MHz ；逻辑 1 信号：5~24V，逻辑 0 信号：0~2V 可配置功能：1.使能 2.正负限位 3.原点开关 4.报警复位 5.暂停 6.多段运行指令切换
DO(数字量输出)	数量 ： 2 个；输出方式：MOS 开漏输出，最大负载电流 100mA，最大电压 30V； 可配置功能：1.电机运行停止 2.目标到达 3.报警输出
故障报警	过压\欠压\过温\硬件故障\堵转\过载\超速\初始化故障\存储故障\超限检测\原点回归超时\跟踪故障\目标位置溢出故障\ 曲线规划参数过小等故障；报警为自复位，故障为手动复位
工作环境	温度: 0℃～40℃；湿度: 10%RH～85%RH 无凝结 储存环境温度 -40℃～85℃；污染程度 SO_2 ：＜0.5ppm；H_2S：＜0.1ppm 安装环境：无腐蚀性气体、易燃物、油雾等，无强震动； 安装方式：水平或垂直；海拔高度：＜1000m
特色功能	故障诊断、故障复位、软限位、参数识别、可设参数、增益切换、共振抑制、低频抑制、参数保存恢复、在线升级

注：产品内容信息可能会更新，以产品说明书实际参数为准

外形尺寸

(基座宽度: 35mm，X 代表机身长度)　　单位: mm

BLM35 系列产品结构图

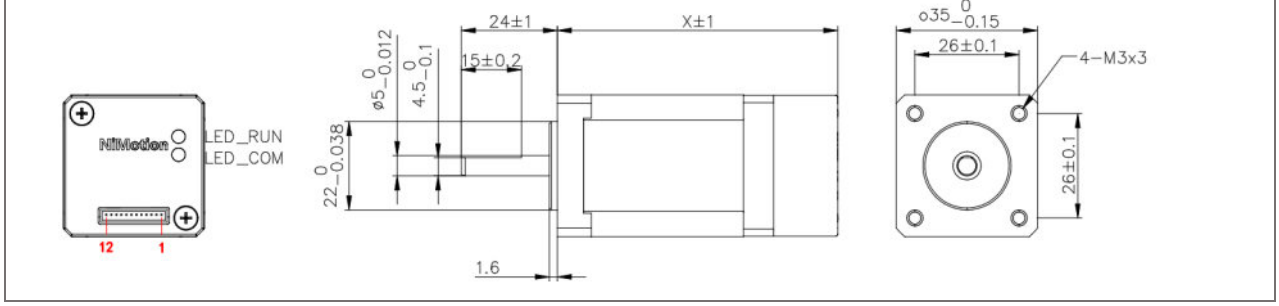

矩频曲线

注：测试结果可能因测试条件的不同而有稍许变化

BLM3501B-CANopen/485-0FS

电压: 24V，电流: 1.0A

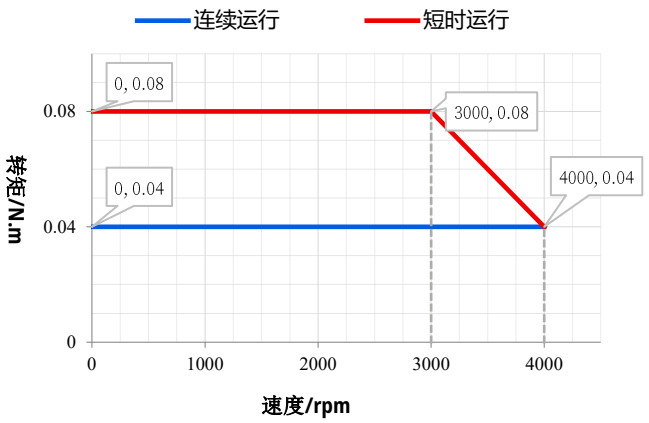

BLM3502B-CANopen/485-0FS

电压: 24V，电流: 1.6A

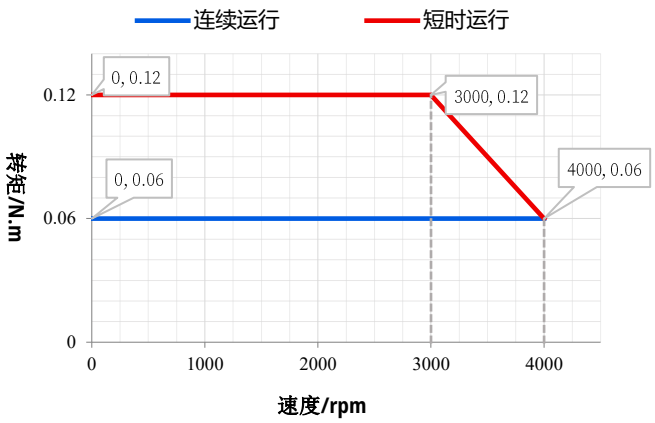

BLM3503B-CANopen/485-0FS

电压: 24V，电流: 2.1A

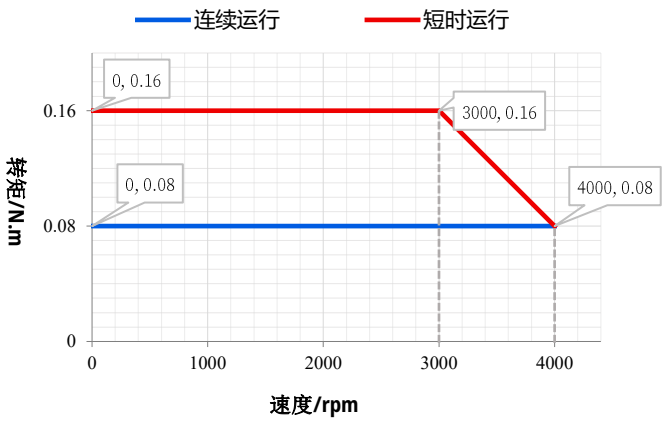

搭配线缆

产品线缆种类繁多，具体线缆使用请参考产品说明书！

线缆类型	型号	
电源/通信/IO 线	STX019	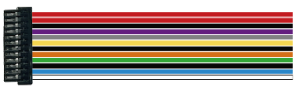
通信转换器	SCM-USBCANI-L	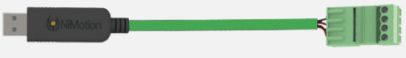
	SCM-USB485A-L	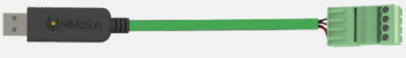

BLM42 系列一体化无刷电机



BLM42 系列一体化无刷电机，是我司自主研发的高性能、低功耗无刷产品。该产品基于先进的闭环控制系统与一体化设计理念，将无刷电机、编码器、驱动器及数字 I/O 集成于紧凑单元内，支持 CANopen 与 RS485 通信总线控制，具有体积小巧、接线简便的特点。

型号规格

法兰尺寸: 42mm (轴径: Φ5，额定电压: 24VDC，额定转速: 3000rpm)

通信方式：***CANopen/RS485/脉冲***

型号	额定功率	额定力矩	额定电流	惯量	制动器	机身长度	重量
BLM4203B	26W	0.083 N·m	1.7A	2.0kg·m^{2}X10^{-6}	无	58.5mm	0.30kg
BLM4205B	47W	0.15 N·m	2.77A	4.2kg·m^{2}X10^{-6}	无	78.5mm	0.48kg
BLM4203B-W	26W	0.083 N·m	1.7A	2.0kg·m^{2}X10^{-6}	无	58.5mm	0.30kg
BLM4205B-W	47W	0.15 N·m	2.77A	4.2kg·m^{2}X10^{-6}	无	78.5mm	0.48kg
BLM4203B-B	26W	0.083 N·m	1.7A	2.39kg·m^{2}X10^{-6}	有	84mm	0.44kg
BLM4205B-B	47W	0.15 N·m	2.77A	4.99kg·m^{2}X10^{-6}	有	104mm	0.60kg

注：制动器保持扭矩≥0.3N·m；型号后缀-B 表示制动器配置，后缀 W 表示外引线式接线方式

技术规格

规格	内容
输入电压范围	12-36 VDC
编码器	集成 2500 线编码器
驱动方式	采用 FOC 磁场定向控制技术和 SVPWM

控制模式	CiA402 模式：PP、VM、PV、PT、HM、IP、CSP、CSV、CST NiMotion 模式：位置模式、速度模式、转矩模式
DI(数字量输入)	数量：3 个，最大 PWM 脉冲频率 2MHz ；支持 5V 和 24V 两种电平输入可配置功能：1.使能 2.正负限位 3.原点开关 4.报警复位 5.暂停 6.多段运行指令切换
DO(数字量输出)	数量 ：2 个；输出方式：MOS 开漏输出，DO1：0.5A@36V DO2：1.0A@36V（注：对于带制动器的电机，此 DO 不可用）；可配置功能：1.电机运行停止 2.目标到达 3.报警输出
故障报警	过压\欠压\过温\硬件故障\堵转\过载\超速\初始化故障\存储故障\超限检测\原点回归超时\跟踪故障\目标位置溢出故障\曲线规划参数过小等故障；报警为自复位，故障为手动复位
工作环境	温度: 0℃～40℃；湿度: 10%RH～85%RH 无凝结 储存环境温度 -40℃～85℃；污染程度 SO_2 ：＜0.5ppm；H_2S：＜0.1ppm 安装环境：无腐蚀性气体、易燃物、油雾等，无强震动； 安装方式：水平或垂直；海拔高度：＜1000m
特色功能	故障诊断、故障复位、软限位、参数识别、可设参数、增益切换、共振抑制、低频抑制、参数保存恢复、在线升级

注：产品内容信息可能会更新，以产品说明书实际参数为准

外形尺寸

(基座宽度: *42mm*，*X 代表机身长度)* 单位: mm

BLM42 系列产品结构图

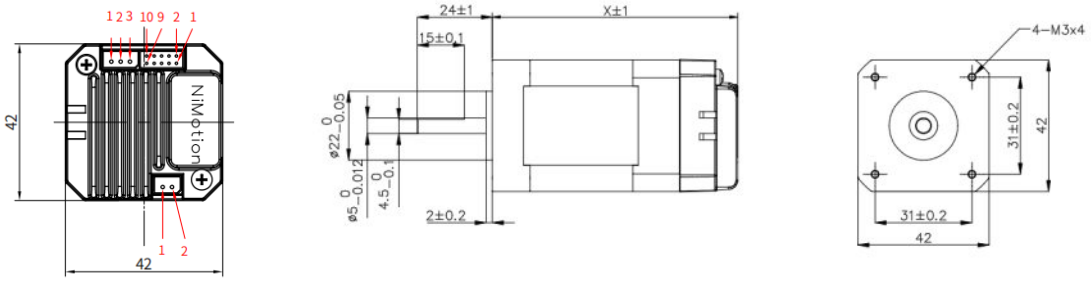

BLM42 系列产品结构图（外出线款）

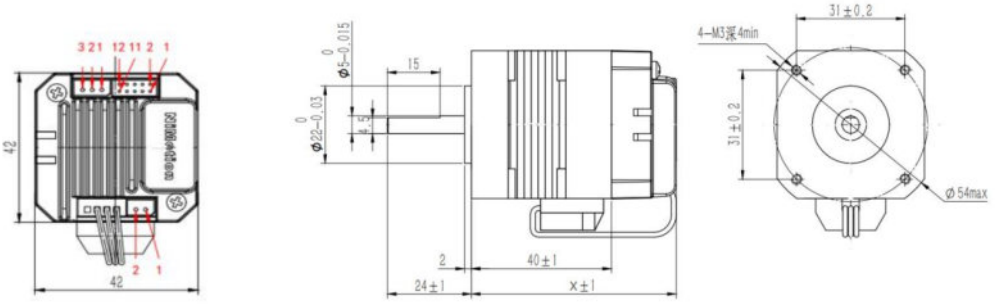

BLM42 系列产品结构图（制动器款）

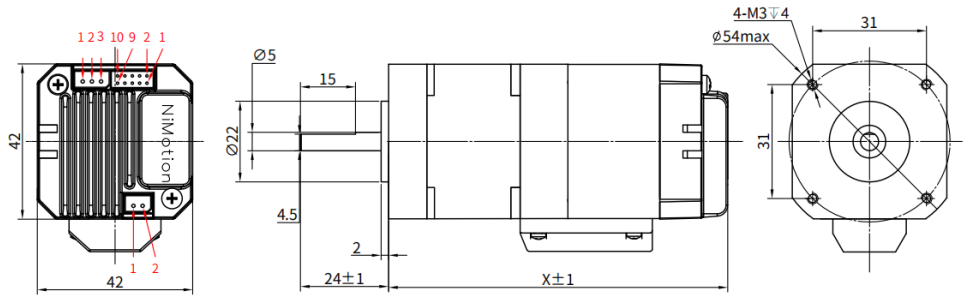

矩频曲线

注：测试结果可能因测试条件的不同而有稍许变化

BLM4203B-CANopen/485-X

电压: 24V，电流: 1.7A

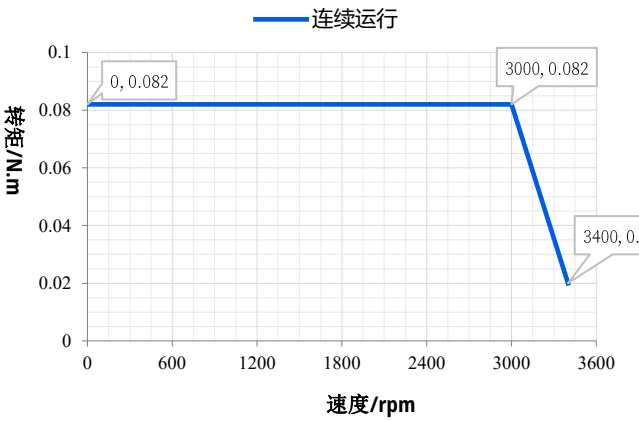

BLM4205B-CANopen/485-X

电压: 24V，电流: 2.77A

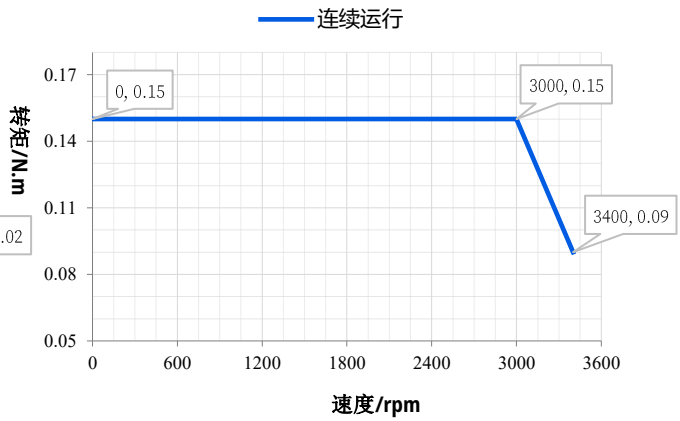

搭配线缆

产品线缆种类繁多，具体线缆使用请参考产品说明书！

线缆类型	型号	
电源线	STDX001	
通信线	STX002A	
通信转换器	SCM-USBCANI-L(转换器)	
	SCM-USB485A-L(转换器)	
I/O 线	STX003	

延长线	VDCX010P	
	SDCX001-KZ-B	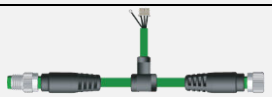
终端电阻	STRX001-120	

BLM42-N 系列一体化无刷电机



BLM42-N 系列一体化无刷电机是我司自主研发的无刷产品。该产品基于卓越的闭环控制系统与一体化设计理念，将无刷电机、编码器、驱动器及 I/O 接口集成于一体，采用 FOC 磁场定向控制技术和 SVPWM，支持 RS485 与 CANopen 通信总线控制，具有结构紧凑、接线简便的特点。

型号规格

法兰尺寸: 42mm (轴径: Φ5，额定电压: 24VDC)

通信方式：***CANopen/RS485/脉冲***

型号	额定功率	额定力矩	额定转速	额定电流	制动器	机身长度	重量
BLM4203B-N	26W	0.08 N·m	3000rpm	1.8A	无	58mm	0.3kg
BLM4205B-N	47W	0.15 N·m	3000rpm	3.0A	无	78mm	0.5kg
BLM4206B-N	67W	0.16 N·m	4000rpm	4.0A	无	86.7mm	0.6kg

技术规格

规格	内容
输入电压范围	16-30 VDC
编码器	内置 17 位编码器
控制模式	CiA402 模式：PP、VM、PV、PT、HM、IP、CSP、CSV、CST NiMotion 模式：位置模式、速度模式、转矩模式
DI(数字量输入)	数量：3 个，最大脉冲频率 2MHz，支持 PNP、NPN、差分输入；逻辑 1 信号：5~24V；逻辑 0 信号：0~2V 可配置功能：1.使能 2.正负限位 3.原点开关 4.报警复位 5.暂停 6. 多段运行指令切换

DO(数字量输出)	数量 ：2 个； 输出方式：MOS 开漏输出，DO1 最大负载电流 100mA，最大电压 30V；DO2：负载最大电流 1A，最大电压 30V，可以接感性负载（注：对于带制动器的电机，此 DO 不可用）；可配置功能：1.电机运行停止 2.目标到达 3.报警输出
AI(模拟量输入)	数量：1 个；输入方式：单端输入；信号种类：电压信号；分辨率：12bit；电压：0~10V；精度：引用误差≤1% 可配置功能：死区、滤波、偏置、倍率、方向
故障报警	过压\欠压\过温\硬件故障\堵转\过载\超速\初始化故障\存储故障\超限检测\原点回归超时\跟踪故障\目标位置溢出故障\ 曲线规划参数过小等故障；报警为自复位，故障为手动复位
工作环境	温度：0℃～40℃；湿度：10%RH～85%RH 无凝结 储存环境温度 -40℃～85℃；污染程度 SO_2：＜0.5ppm；H_2S：＜0.1ppm 安装环境：无腐蚀性气体、易燃物、油雾等，无强震动； 安装方式：水平或垂直；海拔高度：＜1000m
特色功能	故障诊断、故障复位、软限位、参数识别、可设参数、增益切换、共振抑制、低频抑制、参数保存恢复、在线升级

注：产品内容信息可能会更新，以产品说明书实际参数为准

外形尺寸

(基座宽度: 42mm，X 代表机身长度)　　单位: mm

BLM42N-XX 系列产品结构图

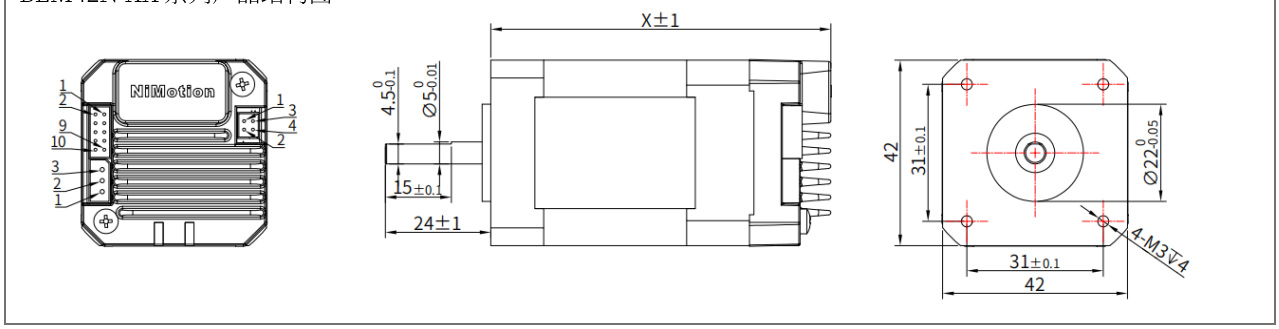

矩频曲线

注：测试结果可能因测试条件的不同而有稍许变化

BLM4203B-CANopen/485-N

电压: 24V，电流: 1.8A

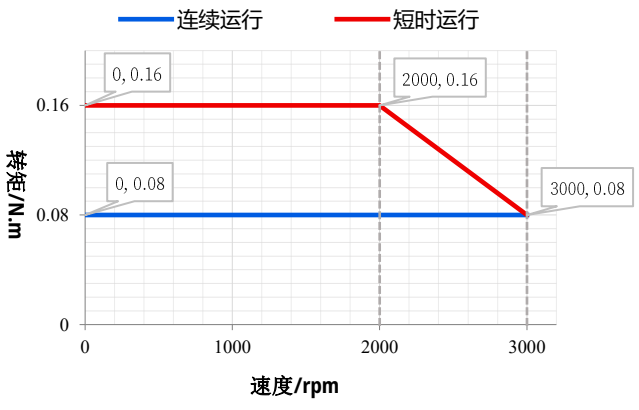

BLM4205B-CANopen/485-N

电压: 24V，电流: 3.0A

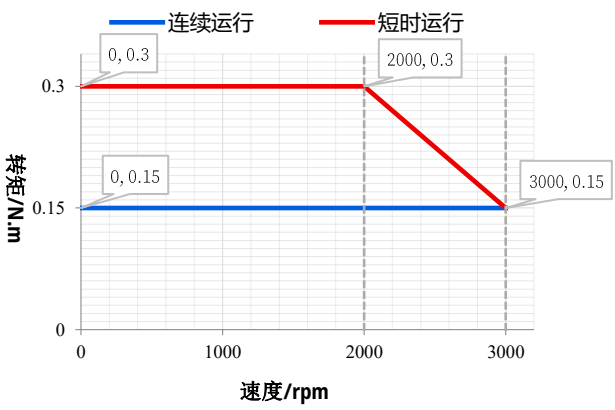

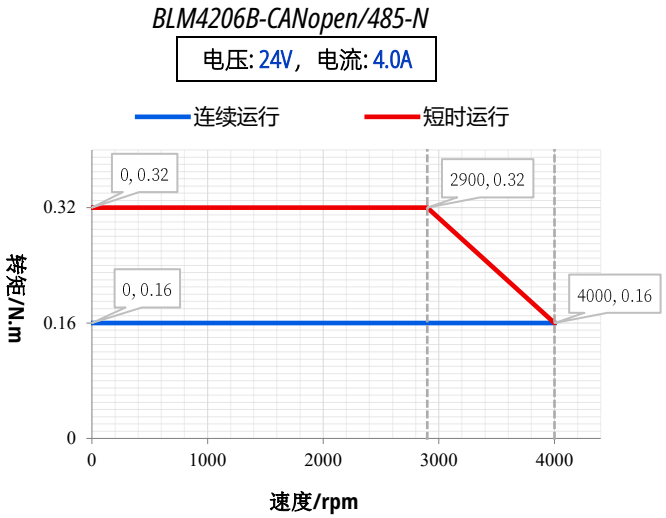

搭配线缆

产品线缆种类繁多，具体线缆使用请参考产品说明书!

线缆类型	型号	
电源线	STDX001	
通信线	STX002A	
I/O 线	STX003	
通信转换器	SCM-USBCANI-L(转换器)	
	SCM-USB485A-L(转换器)	
延长线	VDCX010P	
	SDCX001-KZ-B	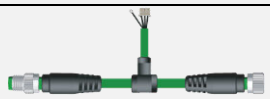
终端电阻	STRX001-120	

BLM57-E 系列一体化无刷电机



BLM57-E 系列一体化无刷电机，是我司自主研发的高性能、低功耗无刷产品。该产品基于先进的闭环控制系统与一体化设计理念，将无刷电机、编码器、驱动器及数字 I/O 集成于紧凑单元内，支持 CANopen 与 RS485 通信总线控制，具有体积小巧、接线简便的特点。

型号规格

法兰尺寸：57mm (轴径: Φ8，额定电压: 24VDC，额定转速: 3000rpm)

通信方式：***CANopen/RS485/脉冲***

型号	额定功率	额定力矩	额定电流	惯量	制动器	机身长度	重量
BLM5709B-E	90W	0.3 N·m	5.0A	2.6kg·m^{2}X10^{-5}	无	96mm	0.89kg
BLM5715B-E	150W	0.48 N·m	7.5A	4.3kg·m^{2}X10^{-5}	无	136mm	1.49kg
BLM5709B-E-B	90W	0.3 N·m	5.0A	2.6kg·m^{2}X10^{-5}	有	130.5mm	1.25kg
BLM5715B-E-B	150W	0.48 N·m	7.5A	4.3kg·m^{2}X10^{-5}	有	170.5mm	1.86kg

注：制动器保持扭矩 1.3N·m；型号后缀-B 表示制动器配置

技术规格

规格	内容
输入电压范围	16-52 VDC（72V 可定制）
逻辑电源	16-52 VDC（72V 可定制）
制动电阻	内置 30Ω，16W 制动电阻，无法使用外置制动电阻
编码器	17 位编码器（多圈绝对值记数，掉电自动存储）
驱动方式	采用 FOC 磁场定向控制技术和 SVPWM
控制模式	CiA402 模式：PP、VM、PV、PT、HM、IP、CSP、CSV、CST NiMotion 模式：位置模式、速度模式、转矩模式
DI(数字量输入)	数量：3 个，可接外部直流电源：5～24V；支持最大脉冲频率 2MHz 可配置功能：作为开关使用；作为脉冲输入通道使用
DO(数字量输出)	数量：1 个，MOS 开漏输出，最大负载电流 500mA，最大电压 52V 可配置功能：1.普通 DO 口；2.电机运行停止；3.目标到达；4.报警输出
AI(模拟量输入)	数量：1 个；输入方式：单端输入；信号种类：电压信号；分辨率：12bit；电压：-10~10V；精度：引用误差≤1% 可配置功能：死区、滤波、偏置、倍率、方向
故障报警	过压\欠压\过温\硬件故障\堵转\过载\超速\初始化故障\存储故障\超限检测\原点回归超时\跟踪故障\目标位置溢出故障\ 曲线规划参数过小等故障；报警为自复位，故障为手动复位
工作环境	温度: 0℃～40℃；湿度: 10%RH～85%RH 无凝结 储存环境温度 -40℃～85℃；污染程度 SO_2 ：＜0.5ppm； H_2S：＜0.1ppm 安装环境：无腐蚀性气体、易燃物、油雾等，无强震动； 安装方式：水平或垂直；海拔高度：＜1000m
特色功能	故障诊断、故障复位、软限位、参数识别、可设参数、增益切换、共振抑制、低频抑制、参数保存恢复、在线升级

注：产品内容信息可能会更新，以产品说明书实际参数为准

外形尺寸

(基座宽度: 57mm，X 代表机身长度) 单位: mm

BLM57-E 系列产品结构图

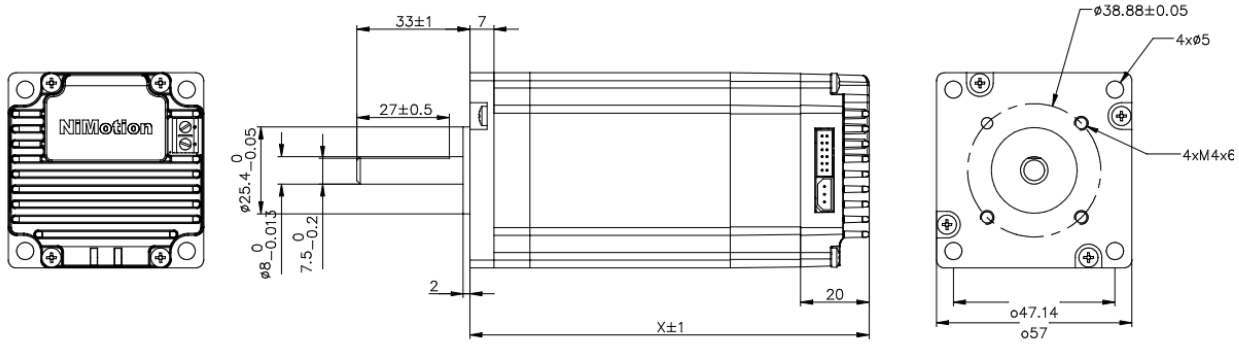

BLM57-E 系列产品结构图（制动器款）

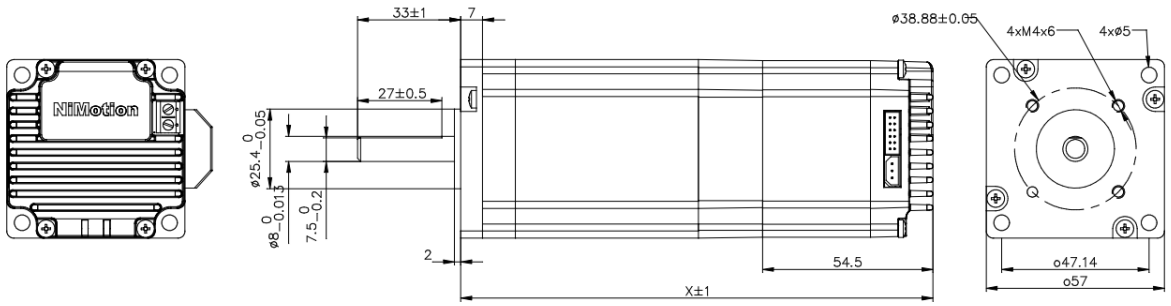

矩频曲线

注：测试结果可能因测试条件的不同而有稍许变化

BLM5709B-CANopen/485-E

电压: 24V，电流: 5.0A

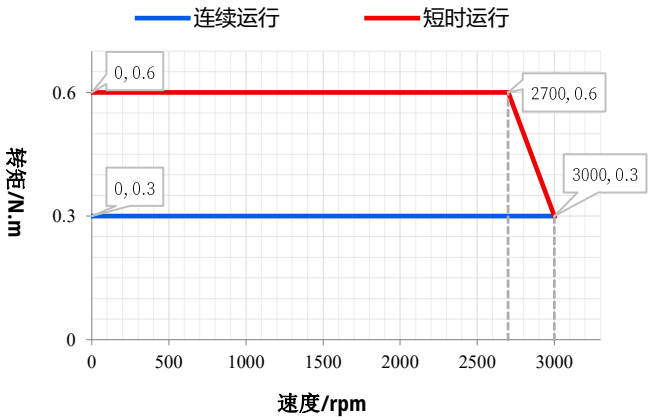

BLM5715B-CANopen/485-E

电压: 24V，电流: 7.5A

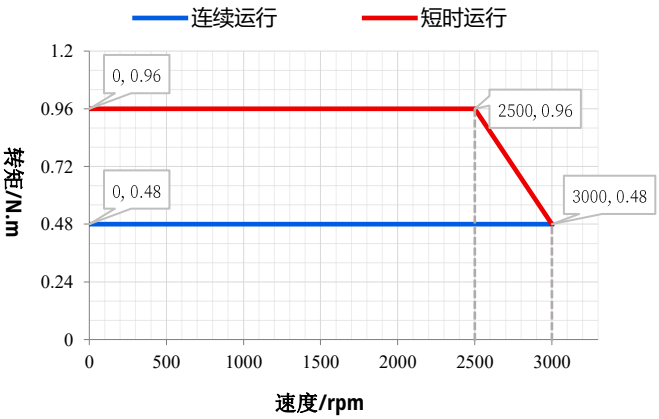

搭配线缆

产品线缆种类繁多，具体线缆使用请参考产品说明书！

线缆类型	型号	
电源线	STX001B	
通信线	STX002A	
I/O 线	STX004	
通信转换器	SCM-USBCANI-L(转换器)	
	SCM-USB485A-L(转换器)	
延长线	VDCX010P	
	SDCX001-KZ-B	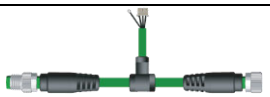
终端电阻	STRX001-120	

TSM 系列一体化力矩伺服电机

TSM 系列一体化（力矩）伺服电机，将伺服电机、编码器、驱动器、I/O、控制器集成一体，驱动器和电机之间不需要电缆，电源、I/O 和通信接口直接插入电机上的连接器，简化了组件选择，减少了布线，降低了成本，节省安装空间。

TSM 系列在伺服电机的基础上，提高了力矩，在相同转速的情况下，拥有更大的扭矩和动力。

TSM 系列产品命名规则

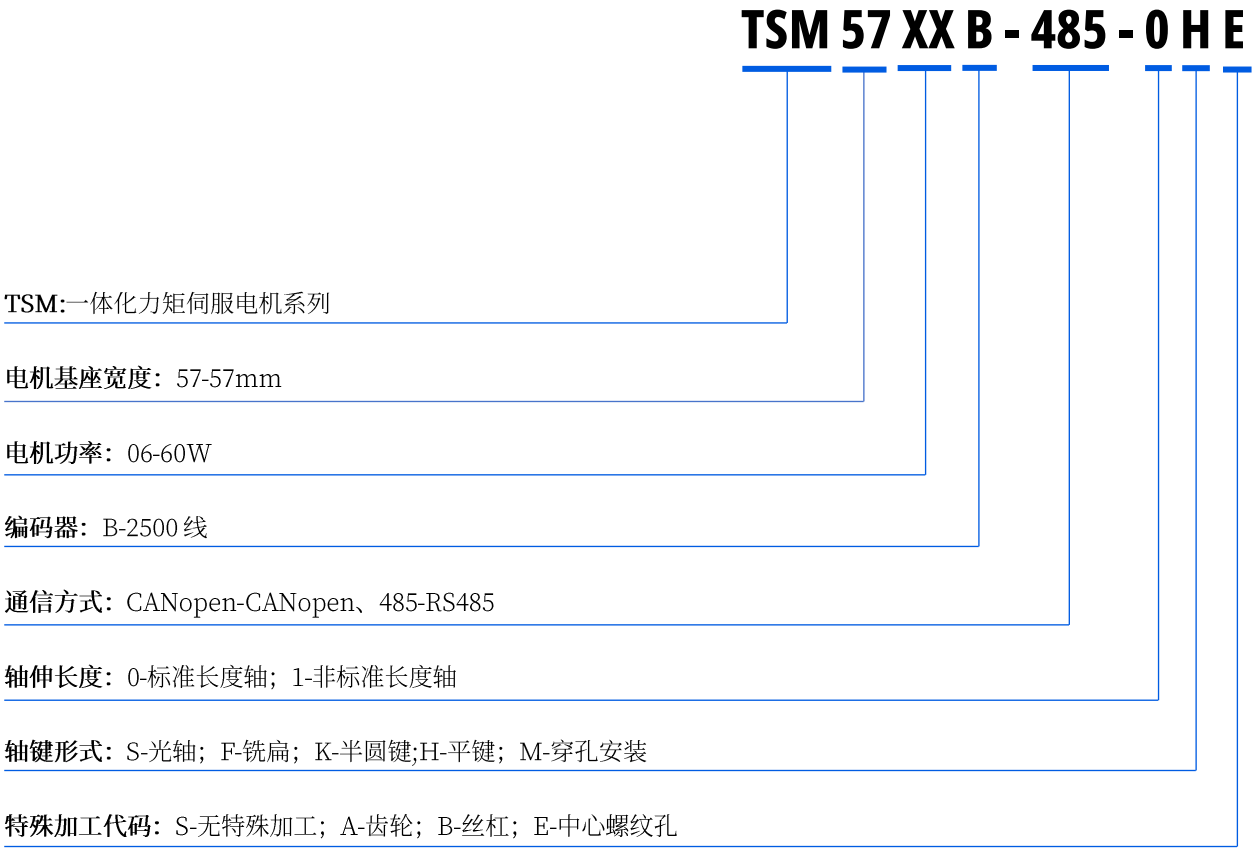

TSM 系列产品介绍

TSM 系列 RS485&CANopen 通信一体化力矩伺服电机，是一款高性能、低功耗的伺服产品。该产品基于先进的闭环控制系统与高度集成化设计理念，将力矩伺服电机、编码器、驱动器及数字 I/O 集成于紧凑单元内，采用 FOC 磁场定向控制技术和 SVPWM，支持 RS485 或 CANopen 通信总线控制，具有体积小巧、接线简便的特点。

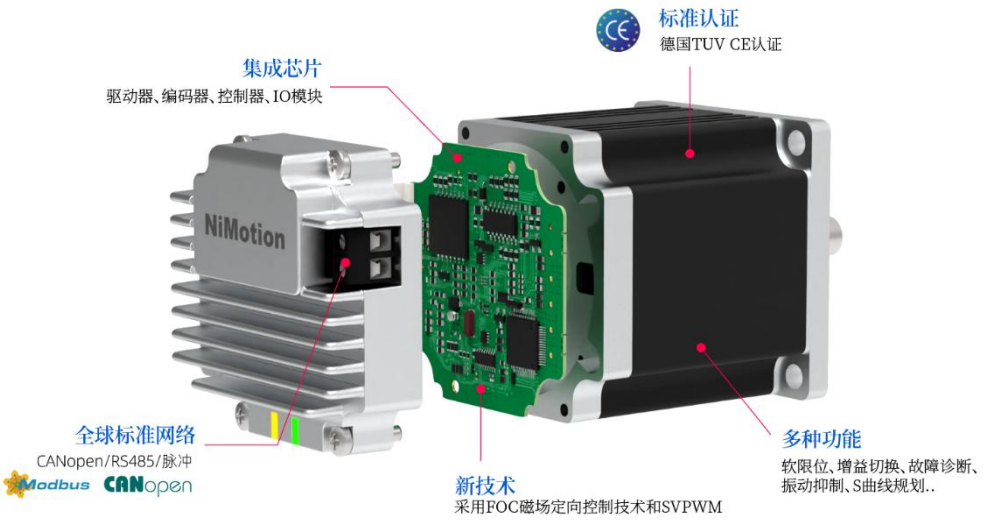

产品优势

特点	优势介绍
高度集成	集成编码器、驱动器、I/O、控制器于一体，可节省空间、减少布线
更大力矩	在高转速的同时可保证大扭矩输出
精准控制	采用 FOC 磁场定向控制技术和 SVPWM
伺服功能	软限制/增益开关/S 曲线规划/振动抑制/参数识别/在线升级等
便捷控制	支持 CANopen/RS485、I/O 控制、脉冲控制
诊断功能	支持过流、过压、欠压、过载、过温、堵转、原点回归超时
质量认证	德国 TUV CE 认证

力矩输出更大

采用 28 极力矩电机，输出力矩大于一般无刷电机、普通 57 步进电机，TSM57 力矩伺服电机可支持二倍过载力矩运行输出，高转速下性能远大于普通的 57 步进电机。

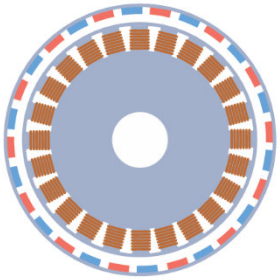

28极力矩电机

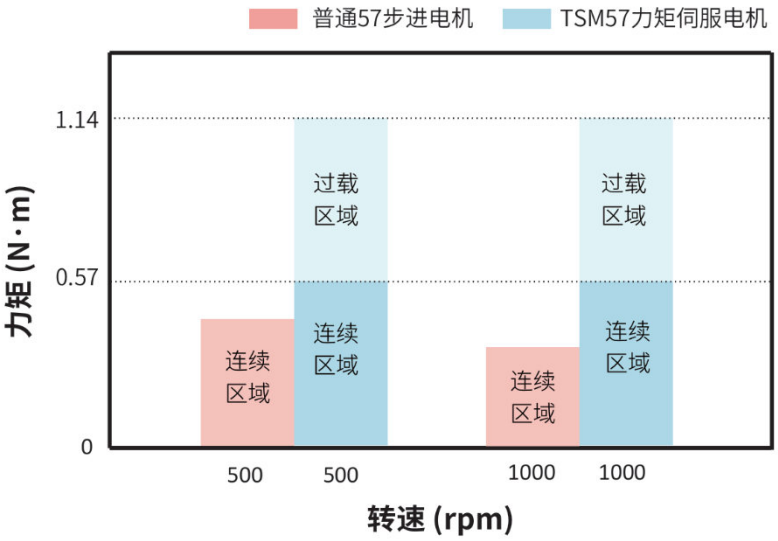

兼容性更高

一体化力矩伺服电机，兼容普通 57 步进电机的安装尺寸。采用无刷力矩电机，对比普通的 57 步进电机低速运行更平稳，几乎无振动。

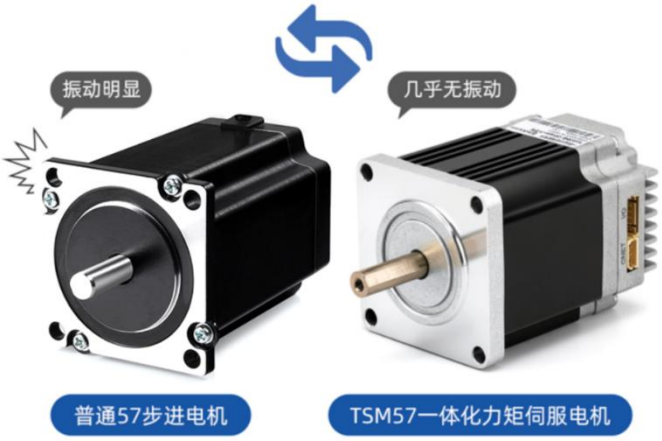

TSM57 系列一体化力矩伺服电机



TSM57 系列一体化转矩伺服电机，是一款高性能、低功耗的伺服产品。该产品基于先进的闭环控制系统与高度集成化设计理念，将转矩伺服电机、编码器、驱动器及数字 I/O 集成于紧凑单元内，采用 FOC 磁场定向控制技术和 SVPWM，支持 RS485 或 CANopen 通信总线控制，具有体积小巧、接线简便的特点。

型号规格

法兰尺寸: 57mm (轴径: Φ8，额定电压: 24VDC，额定转速: 1000rpm)

通信方式：***CANopen/RS485/脉冲***

型号	额定功率	额定力矩	额定电流	惯量	机身长度	重量
TSM5706B	60W	0.57 N·m	3.8A	4.3kg·m^{2}X10^{-5}	77.5mm	0.56kg

技术规格

规格	内容
输入电压范围	16-52 VDC（72V 可定制）
制动电阻	内置+外置，且二者不可并联使用， 内置 16W，外置制动电阻，可通过配置实体端子的 EXTERNAL_BRAKE 功能实现
编码器	集成 2500 线编码器
驱动方式	采用 FOC 磁场定向控制技术和 SVPWM
控制模式	CiA402 模式：PP、VM、PV、PT、HM、IP、CSP、CSV、CST NiMotion 模式：位置模式、速度模式、转矩模式
DI(数字量输入)	数量：3 个，采用高速双向光耦，支持 PWM 脉冲频率范围在 500KHz~2MHz。高电平时 12～24V，低电平时 0～0.5V 可配置功能：1.作为开关使用 2.作为脉冲输入通道使用

DO(数字量输出)	数量：1 个，MOS 开漏输出，最大负载电流 2A，最大电压 55V,最大脉冲频率 2MHz 可配置 功能：1.普通 DO 口；2.电机运行停止；3.目标到达；4.报警输出
AI(模拟量输入)	数量：1 个；输入方式：单端输入；信号种类：电压信号；分辨率：12bit；电压：0~10V；精度：引用误差≤1% 可配置功能：死区、滤波、偏置、倍率、方向
故障报警	过压\欠压\过温\硬件故障\堵转\过载\超速\初始化故障\存储故障\超限检测\原点回归超时\跟踪故障\目标位置溢出故障\ 曲线规划参数过小等故障；报警为自复位，故障为手动复位
工作环境	温度: 0℃～40℃ ;湿度: 10%RH～85%RH 无凝结 储存环境温度 -40℃～85℃ ; 污染程度 SO2 ： ＜0.5ppm；H2 S: ＜0.1ppm 安装环境：无腐蚀性气体、易燃物、油雾等，无强震动; 安装方式：水平或垂直；海拔高度：＜1000m
特色功能	故障诊断、故障复位、软限位、参数识别、可设参数、增益切换、共振抑制、低频抑制、参数保存恢复、在线升级

注：产品内容信息可能会更新，以产品说明书实际参数为准

外形尺寸

(基座宽度: *57mm*)　　单位: mm

TSM57 系列产品结构图

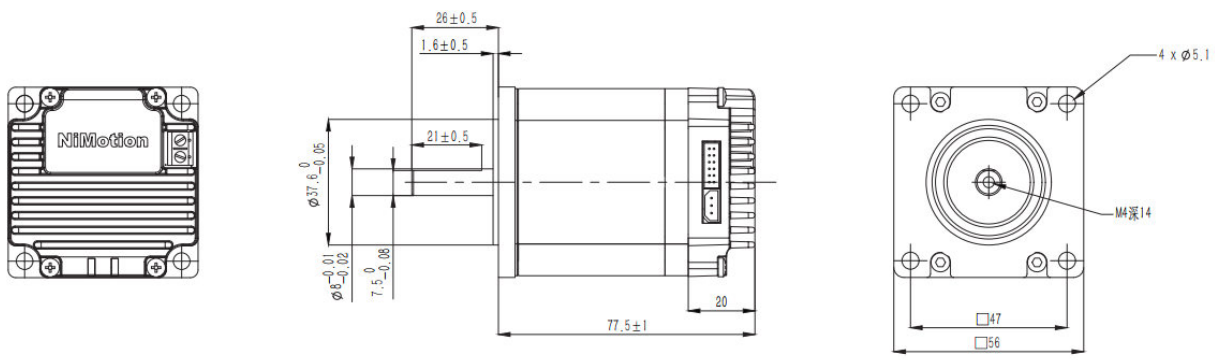

矩频曲线

注：测试结果可能因测试条件的不同而有稍许变化

TSM5706B-CANopen/485-X

电压: 24V，电流: 3.8A

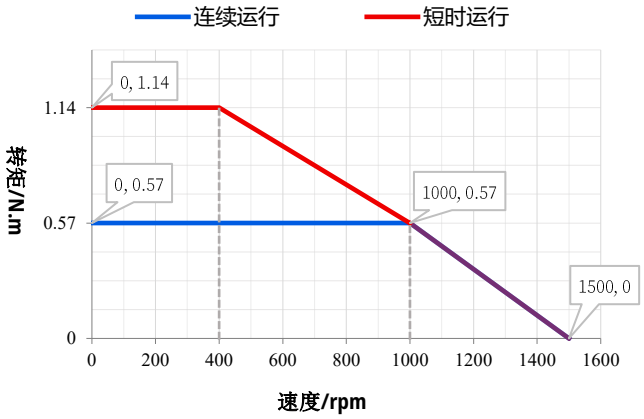

TSM5706B-CANopen/485-X

电压: 48V，电流: 3.8A

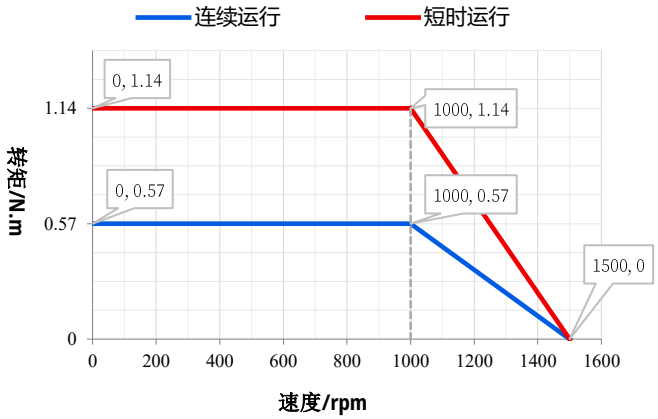

搭配线缆

产品线缆种类繁多，具体线缆使用请参考产品说明书！

线缆类型	型号	
电源线	STX001B	
通信线	STX002A	
	SCM-USBCANI-L(转换器)	
	SCM-USB485A-L(转换器)	
I/O 线	STX004	
延长线	VDCX010P	
	SDCX001-KZ-B	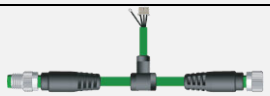
终端电阻	STRX001-120	

立迈胜官方网站

北京立迈胜控制技术有限责任公司
Beijing NiMotion Control Technology Co., Ltd.

地 址：北京市大兴区金星路12号院3号楼
电 话：010-60213882
传 真：010-60213882
邮 箱：nimotion@nimotion.com
网 址：www.nimotion.cn

南京立迈胜机器人有限公司
Nanjing NiMotion Robotics Co., Ltd.

地 址：南京市六合区虎跃东路8号B6栋
电 话：025-57569916
传 真：025-57569916
邮 箱：salesNJ@nimotion.com
网 址：www.nimotion.net

立迈胜深圳办事处
NiMotion Group Shenzhen Office

地 址：深圳市南山区云谷创新产业园二期
手 机：18124142550
邮 箱：salesSZ@nimotion.com