

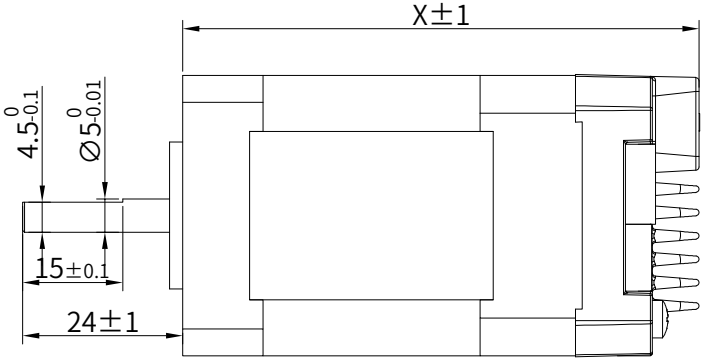

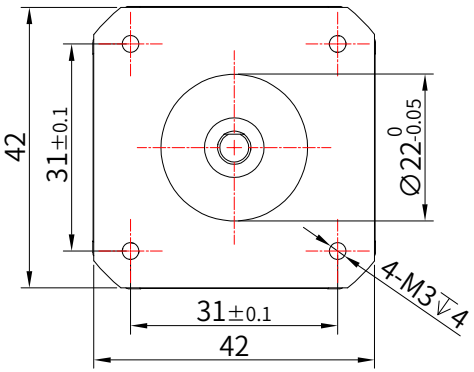

I/O端口

引脚	功能
1	DI1+
2	DI1-
3	DI2+
4	DI2-
5	DI3+
6	DI3-
7	D01
8	AI
9	D02
10	GND

通讯端口

引脚	RS485	CAN
1	485-(B)	CAN_H
2	485+(A)	CAN_L
3	GND	GND

电源端口

引脚	功能
1、2	VCC
3、4	GND

规格	X(mm)
BLM4203B-XXX-N-0FS	57
BLM4205B-XXX-N-0FS	77
BLM4206B-XXX-N-0FS	87

规格	BLM4203B-XXX-N-0FS	BLM4205B-XXX-N-0FS	BLM4206B-XXX-N-0FS
极数/NUMBER OF POLES	8	8	8
线电阻/LINE TO LINE RESISTANCE	2.3±10%ohms@20°C	1.3±10%ohms@20°C	0.52±10%ohms@20°C
线电感/LINE TO LINE INDUCTANCE	2.8±20%mH@1kHz	1.8±20%mH@1kHz	8±20%mH@1kHz
额定电压/NOMINAL VOLTAGE	24V	24V	24V
额定功率/RATED POWER	26W	47W	67W
额定力矩/RATED TORQUE	0.08Nm	0.15Nm	0.16Nm
额定转速/RATED SPEED	3000±10%RPM	3000±10%RPM	4000±10%RPM
额定电流/RATED CURRENT	1.8A±10%	3A±10%	4A±10%
绝缘等级/INSULATION CLASS	B	B	B

更改标记 REV. MARK	处数 PCS	更改文件号 REV. NO.	签名 SIGNATURE	日期 DATE

设计DRAWN	陈金阳		
	2026/11/19		
审核 CHK'D	任君	批准 APPV'D	吴小兵
	2026/11/19		2026/11/19

数量 QTY	质量(g) WEIGHT	电子档比例 SCALE
		1:1
共1张第1张 SHEET1 OF 1		版本 A

NiMotion
北京立迈胜控制技术有限责任公司
Beijing Nimotion Control Technology Co.,Ltd.

BLM420XB-XXX-N-0FS
一体化无刷电机

LMS-C20-26225